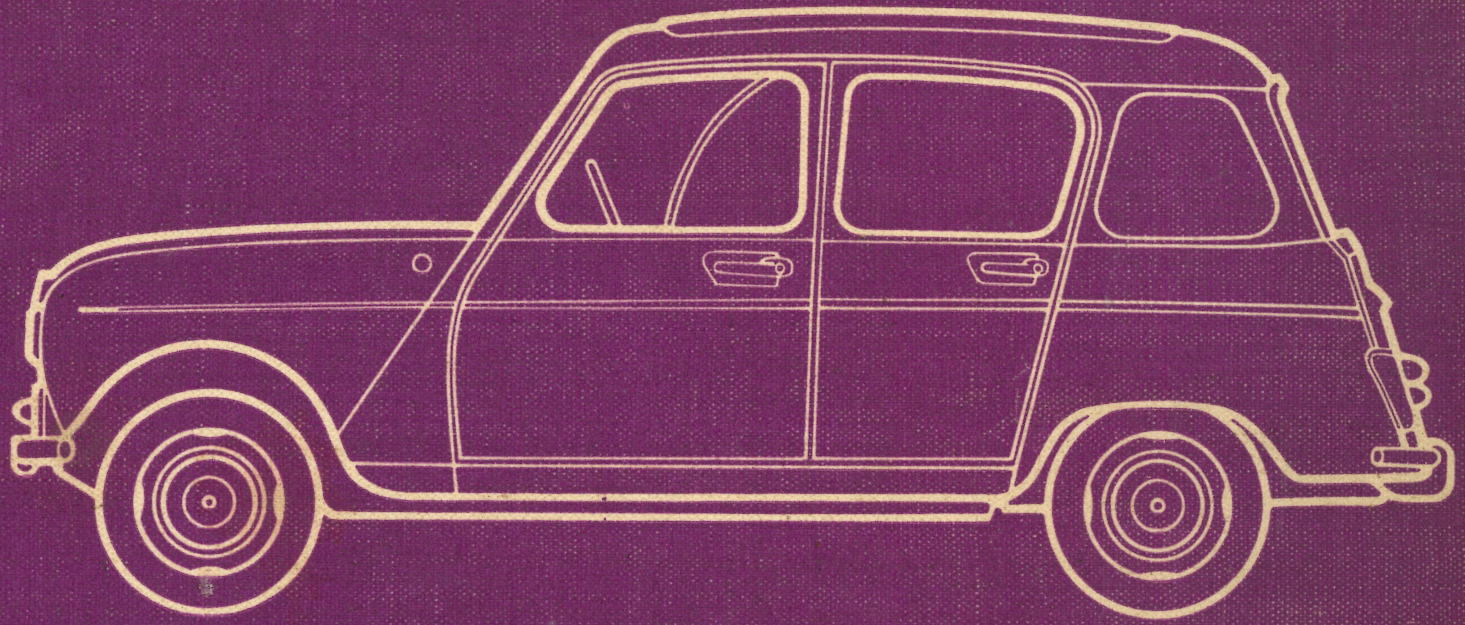

P.R. 728 DERNIÈRE ÉDITION

CATALOGUE DE PIÈCES DE RECHANGE

R 1123 VEH n° 1 ⇨ VEH n° 158638
R 1124
R 2104 VEH n° 1 ⇨ VEH n° 15463

RENAULT

régie nationale des usines Renault

RENAULT

régie nationale des usines Renault
8 et 10 avenue Emile-Zola, Billancourt (Seine) France
tél. 408-13-13, télégr. Renofer Paris, télex Paris 20094
r.c. Seine 55 b 8620, no d'entreprise 26175 012 9001

P.R. 728

DERNIÈRE ÉDITION

1	2	3	4	5	6
7	8	9	10	11	**12**

1964

LATEST EDITION
LETZTE AUSGABE
SIDSTE UDGAVE
ÚLTIMA EDICIÓN

ULTIMA EDIZIONE
LAATSTE UITGAVE
SISTA UPPLAGAN

Annule et remplace :
P.R.728, P.R.789, P.R.784

Cancels and replaces :
Annulliert und ersetzt :
Ophaever og erstatter :
Anula y sustituye a :

Anulla e rimpiazza :
Vernietigen en vervangen :
Annullerar och ersätter :

Catalogue de pièces de rechange

Spare parts catalogue
Ersatzteilkatalog
Reservedelskatalog
Catálogo de piezas de repuesto

Catalogo dei pezzi di ricambio
Onderdelenboek
Reservdelskatalog

R 1123 VEH n° 1 ⇨ VEH n° 158638 , ↙ (5) 08.00
(VEH n° 158639 ⇨ VEH n° ... , ↘ (5) P.R. 808)

R 1124

R 2104 VEH n° 1 ⇨ VEH n° 15463
(VEH n° 15464 ⇨ VEH n° ... P.R. 808)

RN
PIECES D'ORIGINE

75 728 72 02 ♦ DOCUMENTATION CENTRALE APRÈS-VENTE

Reproduction ou traduction, même partielle, interdite sans l'autorisation écrite de la Régie Nationale des Usines Renault, Billancourt (Seine).
All rights reserved. Any copying or translating, either in part or full, is only permitted after obtaining written approval from Régie Nationale des Usines Renault, Billancourt (France).
Nachdruck oder Übersetzung, selbst auszugsweise, sind nicht gestattet ohne besondere schriftliche Genehmigung der Régie Nationale des Usines Renault, Billancourt (France).
Eftertryk eller oversættelse - ogsa i uddrag - kun tilladt med skriftligt samtikke fra Régie Nationale des Usines Renault, Billancourt (France).
Prohibida la reproducción o la traducción. incluso parciales, sin autorización escrita de la Régie Nationale des Usines Renault, Billancourt (France).
Riproduzione o traduzione, anche parziali, vietate senza autorizzazione scritta della Régie Nationale des Usines Renault, Billancourt (France).
Gehele of gedeeltelijke nadruk of vertalen is verboden zonder schriftelijke toestemming van de Régie Nationale des Usines Renault, Billancourt (France).
Eftertryck eller översättning - helt eller delvis - förbjudes utan skriftligt medgivande från Régie Nationale des Usines Renault, Billancourt (France).

PRINTED IN FRANCE

Emplacement des numéros de véhicule et d'organes

02.00
B P.R. 728

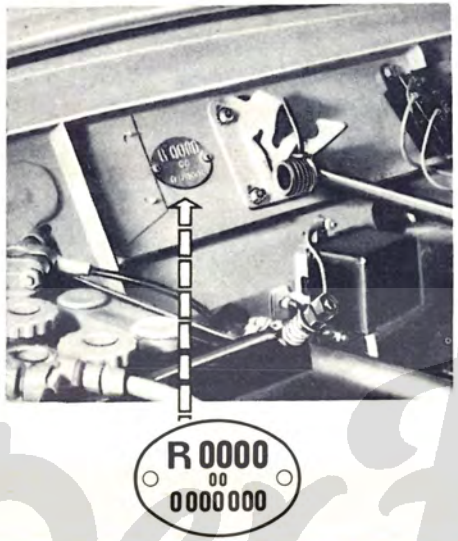

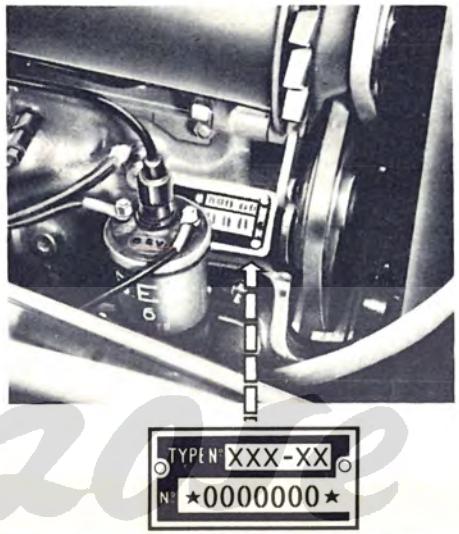

Location of vehicle and unit numbers | **Anordnung der Fahrzeug- und Organnummern** | **Placeringen af numrene pa vognen og aggregaterne** | **Situación de los números del vehículo y de los órganos**

Disposizione dei numeri del veicolo e degli organi | **Plaats van chassis-, fabricage- en orgaannummers** | **Placering av chassi- och fabrikationsnummer samt motor- och växellådsnummer etc.**

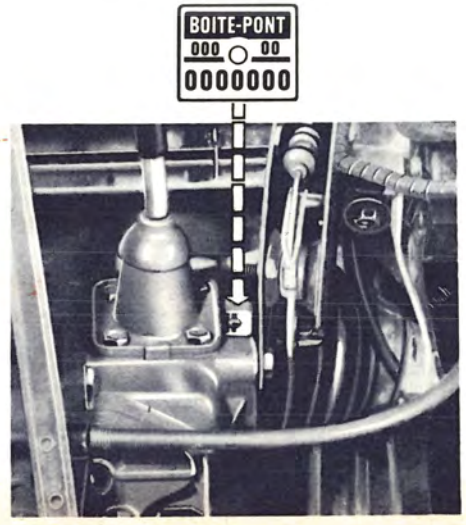

DeFranzoo

CATALOGUE DE PIÈCES DE RECHANGE

Der Franzose

numéro du type
numéro d'équipement
numéro de fabrication

Type number	Typennummer	Typenummer
Version number	Ausrüstungsnummer	Udstyrsnummer
Manufacturing number	Fabrikationsnummer	Serienummer
Número del tipo		Numero del tipo
Número de su equipo		Numero di equipaggiamento
Número de fabricación		Numero di fabbricazione
Wagentype-nummer		Vagntyp
Uitrustingsnummer		Utrustningsnummer
Fabricagenummer		Vagnens fabrikationsnummer

La plaque ovale est la clef d'utilisation du catalogue de Pièces de Rechange

The oval number plate is the key to using the spare parts catalogue.

Das ovale Schild ist der Schlüssel für die Handhabung des Ersatzteilkataloges.

Den ovale plade er nøglen til Reservedels-Kataloget.

La placa oval es la llave que da paso al buen empleo del catálogo de Piezas de Repuesto.

La piastrina ovale è la chiave per l'impiego del catalogo dei pezzi di ricambio.

Het fabricagenummer is de sleutel van het onderdelenboek.

Den ovala plåten är nyckeln till Er reservdelskatalog och leder Er till rätt reservdel.

Le Réseau Renault s'engage par contrat à n'utiliser et ne mettre en vente que des pièces d'origine et à le garantir sur ses factures.
Les pièces d'origine sont indispensables au triple point de vue de la nuance de matière, de la qualité du traitement thermique et de la précision d'exécution garantissant l'interchangeabilité et la bonne tenue à l'usage.

Les pièces distribuées par la Régie Renault sont facilement identifiables

The Renault network accepts, under contract neither to fit nor sell any parts other than genuine Renault spare parts and to guarantee this on its invoices.
Genuine Renault parts must be used because the specifications of the materials from which they are made, the quality of their heat treatment and the precision of their machining guarantee that they will be fully interchangeable and will have a long operating life.

La Red Renault se compromete por contrato a emplear y vender únicamente piezas de origen y a garantizarlo en sus facturas.
Las piezas de origen son imprescindibles por tres motivos, matiz de la materia, calidad del tratamiento térmico y precisión del mecanizado con lo que se obtiene la intercambiabilidad y el mejor funcionamiento.

Spare parts distributed by the Regie Renault are easily identifiable :

Die Renault-Werkstätten sind vertraglich verpflichtet, für Fahrzeuge unserer Marke ausschliesslich Original-Renault-Ersatzteile zu verwenden oder zu verkaufen.
Original-Ersatzteile sind in vierfacher Hinsicht unerlässlich : in Kontrollen geprüft, gleiches Material, Qualität der thermischen Bearbeitung und präzisen Ausführung, wodurch die Austauschbarkeit und Haltbarkeit garantiert werden.

Renaults återförsäljare har genom kontrakt förbundit sig att endast saluföra original reservdelar och att garantera detta på sina fakturor.
Original resevdelar är nödvändiga ur flera synpunkter : Materialkvalité, härdning och perfekt dimensionering garanterar absolut passning och god hållbarhet.

Dele, der udsendes af Renault-fabrikerne, er lette at identificere :

Renault - forhandlerne forpligter sig kontraktligt til kun at benytte og sælge originale reservedele og at garantere herfor på deres fakturaer.
Originale reservedele er absolut nødvendige ud fra 3 synspunkter, nemlig stoffernes nuance, hærdningens kvalitet og den nøjagtige udførelse, der garanterer indbyrdes udskiftning af delene og god holdbarhed under brugen.

I pezzi di ricambio distribuiti dalla Régie Renault sono facilmente riconoscibili :

La Rete di assistenza Renault s'impegna per contratto a usare e a vendere solo pezzi di ricambio originali, garantendoli in fattura.
I pezzi di ricambio originali sono indispensabili per tre ragioni : la gradazione del materiale, la qualità del trattamento termico e la precisione della lavorazione, caratteristiche che garantiscono l'intercambiabilità e il perfetto funzionamento.

Delar, som levereras genom Régie Renault är lätta att identifiera :

De Renault-agenten hebben zich contractueel verplicht uitsluitend originele onderdelen te verkopen en deze op hun facturen te garanderen.
De originele onderdelen zijn, uit een drievoudig oogpunt bezien, beslist noodzakelijk t. w. door de soort van het gebruikte materiaal, de kwaliteit van de thermische behandeling en de precisie bij de fabricage. Hierdoor is de onderlinge verwisselbaarheid en de goede aanpassing tijdens het gebruik gegarandeerd.

Original-Renault-Ersatzteile sind gekennzeichnet :

Las piezas distribuidas por Régie Renault se pueden identificar con toda facilidad :

De door de Renaultfabrieken verstrekte onderdelen zijn gemakkelijk te herkennen nl. :

Soit par une marque de fabrique frappée ou gravée.

Either by a stamped or engraved trade-mark.

Durch eine eingegossene oder gestanzte Fabrikmarke.

Enten ved et præget eller indgraveret fabriksmærke.

Fuere mediante una marca de fábrica acuñada o grabada.

O dal marchio di fabbrica inciso o stampato.

Hetzij door een ingeslagen of gegraveerd fabrieksmerk.

Antingen genom ett gjutet eller

RN

Soit pour les pièces conditionnées par l'étiquette.

Or, for packed parts by this label.

Oder durch einen Schriftzug der Firma.

Eller ved de emballerede dele ved hjælp af en etikette.

Fuere mediante la etiqueta para las piezas empaquetadas.

O dall'etichetta applicata sui pezzi di ricambio.

Hetzij door middel van een etiket voor onderdelen, die aan de eisen voldoen.

Der Franzose

Pour commander des pièces de rechange veuillez indiquer :

02.00
C P.R. 000

When ordering spare parts, will you please mention :
Bei der Bestellung von Ersatzteilen immer angeben :
Ved bestilling af reservedele bedes De venligst opgive :
Al solicitar piezas de repuesto sírvanse indicar :
Nelle ordinazioni dei pezzi di ricambio ricordate di indicare :
Gelieve bij het bestellen van onderdelen het volgende op te geven :
Vid beställning av reservdel ombedes Ni att ange :

1 le type du véhicule

The vehicle type
Den Typ des Fahrzeuges
Vogntypen
El tipo del vehículo
Il tipo del veicolo
Het wagentype
Vagntyp

2 le numéro de l'équipement

R 0000
00
0000000

The version number
Die Ausrüstungsnummer
Udstyrsnummeret
El número de su equipo
Il numero dell'equipaggiamento
Het uitrustingsnummer
Utrustningsnummer

3 le numéro de fabrication du véhicule

The vehicle manufacturing number
Die Fabrikationsnummer des Fahrzeuges
Serienummeret
El número de fabricación del vehículo
Il numero di fabbricazione del veicolo
Het fabricagenummer van de wagen
Vagnens fabrikationsnummer

4 le numéro de fabrication de l'organe

TRAIN AR
Type XXX
000000

The unit manufacturing number
Die Fabrikationsnummer des Aggregates
Fabrikationsnummeret på det samlede aggregat
El número de fabricación del órgano
Il numero di fabbricazione dell'organo
Het fabricagenummer van het orgaan.
Enhetens fabrikationsnummer

5 le numéro de la pièce

1081 210866
8537449
7062454 02

The part number
Die Teilnummer
Delnummeret
El número de la pieza
Il numero del pezzo
Het onderdeelnummer
Delnummer

6 facultatif
le numéro de la planche
le numéro du catalogue

43.30
C P.R. 000

And optionally : the catalogue number and page number
Wenn erforderlich : Die Nummer des Kataloges, die Nummer der Bildtafel
Undtagelsesvis Katalognummeret Planchenummeret
Facultativo : ou, el número del catálogo, el número de la lámina
Il numero del catalogo e il numero della tavola sono facoltativi
Naar goedvinden : het onderdelenboeknummer, het afbeeldingsnummer
Dessutom och valfritt : Katalognummer, planschnummer

7 Si les autres N^os du véhicule sont détruits : le numéro dans la série du type (voir carte de garantie)

REGIE NATIONALE DES USINES RENAULT
CHASSIS TYPE
R
N° 0000000
POIDS TOTAL AUTORISÉ
Kg
BILLANCOURT
SEINE

If the other vehicle numbers have been destroyed, the chassis number (see guarantee card)
Wenn die anderen Fahrzeugnummern nicht mehr zu ermitteln sind : die Fahrgestellnummer (siehe Garantiekarte)
Hvis numrene på vognen er ødelagte : opgiv chassisnummer (se garantibeviset)
Si los otros N^os del vehículo están destruidos : el número en la serie del tipo (véase el certificado de garantía)
Nel caso in cui gli altri Numeri del veicolo siano andati distrutti : il numero di serie del tipo (vedere tessera di garanzia)
Wanneer de andere nummers van de wagen niet meer leesbaar zijn, moet opgegeven worden : het chassisnummer (zie het garantiebewijs)
Om dessa uppgifter saknas eller om den ovala plåten försvunnit, uppges det på garantikortet stämplade chassinumret

Der Tronsose

INTRODUCTION 03.00

Le présent document contient tous les ensembles et pièces détachées et vendables en rechange ; il permet de déterminer avec précision leurs numéros et de les identifier facilement par les illustrations.
Ces ensembles et ces pièces sont répartis par **planche** suivant l'organe ou l'élément d'organe auquel ils se rattachent.
Chaque **planche** est identifiée par un numéro à 4 chiffres dont les deux premiers correspondent à un code organe déterminé ; elle peut être caractérisée par une variante ou un point de départ dans le cas où elle s'identifie avec une planche similaire.
Une planche se compose :
de l'illustration des pièces et ensembles contenus dans la planche et qui diffèrent de forme ; à chaque pièce illustrée correspond un ou plusieurs numéros de pièces caractérisés entre eux par une variante ou un signe codifié.
et, éventuellement, de **tableaux** comportant des renseignements complémentaires tels que points de départ et consignes. Ces tableaux figurent soit en bas de l'illustration, soit sur une page annexe à l'illustration.

Remarque : la signification des signes et expressions codifiés utilisés dans chaque planche, est indiquée dans la planche nº **05.00**.

Un répertoire des planches, en tête de celles-ci, donne la correspondance entre leurs numéros et leurs **désignations technologiques.**

Un répertoire numérique en fin de catalogue donne la correspondance entre les numéros de pièces et les numéros de planches ainsi que les quantités de pièces par véhicule dans la planche considérée, sauf pour les numéros de boulonnerie normalisée. Le document « DC 521 » donne la signification des numéros codifiés de la boulonnerie normalisée.

UTILISATION

Détermination du numéro d'une pièce connaissant la nature de celle-ci :
1. Rechercher dans le **répertoire** des **planches** la planche correspondant à l'organe ou l'élément d'organe auquel cette pièce peut se rattacher.
2. Compulser le catalogue pour y retrouver cette planche en tenant compte éventuellement, du point de départ ou de la variante caractérisant la planche.
3. La planche étant déterminée, rechercher l'illustration de la pièce désirée.
A cette illustration correspond un ou plusieurs numéros. Choisir celui qui convient, compte tenu des signes ou expressions codifiés les caractérisant.
Les renvois numériques ou alphabétiques affectés aux numéros de pièces, assurent la liaison entre ces numéros et les renseignements complémentaires s'y rapportant, contenus dans les tableaux situés soit en bas de l'illustration soit en page annexe.

Verification, par les Succursales Concessionnaires ou Centres Importateurs, **d'un bon de commande,** rédigé par un Agent ou un client ayant utilisé la documentation en sa possession.
1. Rechercher dans le **répertoire numérique,** au numéro de pièce donné par le bon de commande, les numéros de planches correspondantes.
2. Consulter ces planches pour vérifier si le numéro de pièce est bien celui qui convient compte tenu des points de départ affectés à ce numéro et du numéro de véhicule ou d'organe pour lequel la pièce est commandée.

Identification par l'illustration d'une pièce dont on connaît le numéro.
1. Rechercher dans le répertoire numérique, au numéro de pièce donné, le numéro des planches correspondantes.
2. Consulter ces planches.

CONDITIONS GÉNÉRALES DE VENTE

Voir les tarifs de pièces de rechange

INTRODUCTION 03.00

This document contains all the assemblies and parts sold as spares ; it enables one to determine with precision their numbers and to identify them easily by the illustrations.
These assemblies and these parts are set out in illustrated **plates** according to the unit or sub-assembly to which they belong.
Each **plate** is identified by a four figure number, the first two of which correspond to a specified unit code ; it may be distinguished by a variant or a starting point in the case where it is identifiable with a similar plate.
A plate consists of :
the illustration of parts and assemblies contained in the plate and which differ in shape ; to each part shown corresponds one or several part numbers distinguished one from the other by a variant or a code sign.
and when necessary, **tables** showing additional information such as starting point, and instructions. These tables figure either at the bottom of the illustration or on a page added to the illustration.

Note : The meaning of the code signs and expressions used on each plate, is indicated on plate nº **05.00**

An index to the plates, in front of the latter, gives the relationship between their numbers and their **technical descriptions.**

A numerical index at the end of the catalogue gives the relationship between the part numbers and the plate numbers, also the quantity of parts per vehicle in the plate under consideration, except for the numbers of standard nuts and bolts. Document " DC 521 " gives the meaning of the code numbers of standard nuts and bolts.

USE

Ascertaining a part Number knowing the nature of this part :
1. In the **plate index,** find the plate corresponding to the unit or sub-assembly to which this part may be attached.
2. Consult the catalogue to find this plate, when necessary taking into account the starting point or the variant distinguishing this plate.
3. Having found the plate, look for the illustration of the desired part. One or several numbers correspond to this illustration ; choose the suitable number, taking into account code signs or expressions which distinguish them.
The numerical or alphabetical reference marks added to the part number, ensure the connection between these numbers and the additional information appertaining to them, included in the tables found at the bottom of the illustration or on the additional page.

Checking by Branches, Distributors or Importation Centres **of an Order Form** which has been filled in by an Agent or by a client using the documents in his possession.
1. In the **numerical index,** at the part number indicated on the order form, find the corresponding plate numbers.
2. Examine these plates to check that the part number given is correct taking into account the starting points added to this number and the number of the vehicle or unit for which the part has been ordered.

Identifying by the illustration a part the number of which is known.
1. In the numerical index, at the given part number find the corresponding plate numbers.
2. Consult these plates.

GENERAL SALES CONDITIONS

See the spare parts price lists

VORWORT 03.00

Die vorliegende Ausgabe enthält alle montierten Einzelteile, die als Ersatzteile verkäuflich sind. Sie ermöglicht es, die Nummern mit Genauigkeit zu bestimmen und sie anhand der Abbildungen zu identifizieren.
Diese Aggregate und Teile sind in **Bildtafeln** aufgeteilt, und zwar ihrer Zugehörigkeit entsprechend.
Jede **Bildtafel** ist mit einer vierstelligen Nummer versehen, wovon die ersten zwei Ziffern einem bestimmten Organ-Schlüssel entsprechen ; sie kann durch eine Variante oder einen Ausgangspunkt der Ersatzteilnummer gekennzeichnet sein, wenn sie mit einer gleichartigen Bildtafel übereinstimmt.
Eine Bildtafel besteht aus :
den Abbildungen der Aggregate und Teile, die in der Form voneinander abweichen ; jedem dargestellten Teil entsprechen eine oder mehrere Teilnummern, untereinander gekennzeichnet durch eine Variante oder ein verschlüsseltes Zeichen.
Besonderen **Tabellen** mit zusätzlichen Angaben, wie z.B. Ausgangspunkt einer Ersatzteilnummer, oder Hinweisen (für die verschiedenen Ausführungen bzw. Änderungen).

Anmerkung : Die Erklärung der Zeichen und verschlüsselten Ausdrücke, die auf den Bildtafeln erscheinen, ist auf Seite **05.00** zu ersehen.

Aus dem Bildtafel-Verzeichnis (rosa Seiten) ersehen Sie die Zusammengehörigkeit der Tafelnummer mit der technischen Bezeichnung.

Am Ende des Kataloges finden Sie ein numerisches Sachverzeichnis, aus dem folgendes zu ersehen ist :
die Ersatzteilnummer, die dazugehörende Bildtafelnummer und die Anzahl gleicher Teile pro Fahrzeug auf der Tafel.
Ausgenommen sind die Nummern der genormten Schraubenwaren, die dem Katalog « D.C. 521 » zu entnehmen sind.

GEBRAUCHSANWEISUNG

Bestimmung der Nummer eines Teiles, dessen Beschaffenheit bekannt ist :
1. Im **Bildtafelverzeichnis** die Nummer der Bildtafel suchen, zu der das Teil oder Aggregat gehört.
2. Im Katalog diese Bildtafel nachschlagen und gegebenenfalls die Variante oder den Ausgangspunkt, die die Bildtafel kennzeichnen, berücksichtigen.
3. Für das Teil ist — auf der Bildtafel — eine oder mehrere Nummern angegeben. Bei der Wahl der richtigen Nummer sind eventuelle verschlüsselte Zeichen und Ausdrücke zu berücksichtigen.
Anstelle der Ersatzteilnummer erscheint sehr oft eine einzelne Zahl. Dieselbe wird unten auf der Bildtafel wiederholt **und** weist auf zusätzliche Angaben hin.

Prüfen eines Bestellscheines, den ein Unterhändler oder Kunde mit der ihm zur Verfügung stehender Fachliteratur (Kataloge usw.) ausgestellt hat.
1. Im numerischen Sachregister unter der auf dem Bestellschein angegebenen Teilnummer die entsprechende Bildtafel suchen.
2. Die Bildtafel aufschlagen und prüfen, ob die angegebene Nummer richtig ist. Daher müssen die vorher schon genannten besonderen Hinweise beachtet werden.

Identifizierung eines Teiles, dessen Nummer bekannt ist, anhand der Abbildug :
1. Im numerischen Sachregister unter der bekannten Teilnummer die Nummer der entsprechenden Bildtafel heraussuchen.
2. Diese Bildtafel zu Rate ziehen.

ALLGEMEINE VERKAUFSBEDINGUNGEN

Siehe Ersatzteil-Preisliste

Der Traktor

INDLEDNING 03.00

Nærværende katalog indeholder alle enheder samt alle monterede originale løsdele, som er salgbare ved udskiftning; det er med lethed muligt at identificere delene ved hjælp af illustrationerne. Disse samlede enheder og løsdele er fordeldt på **plancher,** idet de er vist i forbindelse med vogndelen eller enheden, hvorpå de skal monteres.
Hver **planche** er mærket med et nummer bestående af 4 tal, hvoraf de to første svarer til et kodetal på en bestemt vogndel; hvor flere plancher er identiske er disse yderligere tilføjet bemærkning med angivelse af afvigelser eller bergrænsninger af delenes anvendelse.
En planche består af :
illustration af forskellige dele og sæt; til hver del svarer et eller flere numre, som man skelner ved en afvigelse eller et kodetegn.
og eventuelt **tabeller,** som indeholder oplysninger om begrænsninger af delenes anvendelse, samt over forskellige dimensioner o. l.. Disse tabeller står enten forneden på illustrationen eller på en tillægsside.

Bemærkning : Forklaring på kodetegn og kodeudtryk, som bruges på plancherne, er opgivet på planche no. **05.00.**

En fortegnelse foroven på plancherne viser hvorledes numrene og de tekniske betegnelser svarer til hinanden.

En nummerfortegnelse sidst i kataloget viser, hvorledes delnumre og planchenumre svarer til hinanden og viser også delantal pr. vogn på den pågældende planche, undtagen for de normale bolte, skruer og møtrikker. I katalog « DC 521 » findes kodenumrene for normale bolte, skruer og møtrikker.

ANVENDELSE

Fastsættelse af nummeret på en del man kender :
1. Find i registeret over **plancher** den **planche,** som svarer til den vogndel eller enhed på hvilken reservedelen er beregnet til at blive monteret.
2. Slå op i kataloget og find denne planche, idet De holder Dem til eventuelle afvigelser og kodetegn der måtte stå på planchen.
3. Når den rigtige planche er fundet, find da billedet af den ønskede del; til dette billede svarer et eller flere numre; vælg det, der passer i henhold til kodetegn eller kodeudtryk.
De med tal eller bogstaver mærkede henvisninger ved delnummeret gør det muligt at finde forbindelsen mellem disse numre og de yderligere oplysninger der findes enten nederst på planchen eller på tillægssiden.

Ordresedler, der udstedes af en agent eller en kunde ved hjælp af vedlagte reservedelskatalog, skal kontrolleres af den koncessionerede forhandler eller af importøren.
1. Find i registeret over reservedelsnumre **nummeret** på den **planche,** som reservedelsnummeret henviser til.
2. Se på plancherne for at afgøre om det er de rigtige numre, idet De holder Dem til eventuelle afvigelser og kodetegn samt vognnummeret, som delene er bestilt til.

Fastsættelse ved hjælp af illustration af en del, hvis nummer man kender.
1. Find i registeret over reservedelsnumre nummeret på den planche, som reservedelsnummeret henviser til.
2. Slå op på planchen.

ALMINDELIGE SALGSBETINGELSER

Se reservedels-prislisten

INTRODUCCION 03.00

Este documento contiene todos los conjuntos y las piezas sueltas vendidas como repuestos; con él, los números se hallan con precisión y por medio de las láminas se les puede identificar con toda facilidad.
Estos conjuntos y piezas van repartidos por **láminas,** según el órgano o el elemento de órgano al que pertenecen.
Todas las **láminas** llevan un número de cuatro cifras, las dos primeras de las cuales corresponden a la anotación codificada del órgano; cuando la lámina pueda confundirse con otra similar, lleva especificada la variante en cuestión o el número del punto de partida.
Una lámina consta :
de la ilustración de las piezas y conjuntos contenidos en ella y que difieren de forma; cada una de las piezas ilustradas lleva uno o varios números de piezas, caracterizados entre sí por una variante o un signo convencional, y.
a veces, de **cuadros** donde figuran informes complementarios, tales como los puntos de partida, y las consignas. Estos cuadros se encuentran en una hoja anexa a la ilustración o en la parte inferior de la lámina.

Observación : El significado de los signos y expresiones convencionales empleados en las láminas figura en la lámina **05.00.**

Una lista de láminas, situada al principio de las mismas, establece la correspondencia entre los números y las **designaciones tecnológicas.**

La lista numérica, inserta al final del Catálogo, da la correspondencia entre los números de las piezas y los de las láminas y las cantidades de piezas por vehículo que hay en la lámina considerada, excepto para los números de la tornillería normalizada, cuya interpretación se halla explicada en el documento « DC 521 ».

MODO DE EMPLEO

Déterminación del número de una pieza, conociendo la naturaleza de la misma :
1. Buscar en la **lista de láminas,** la lámina correspondiente al órgano o al elemento de órgano al que la pieza puede pertenecer.
2. Consultar el Catálogo y buscar la lámina; teniendo en cuenta en caso preciso, el punto de partida o la variante característica de la lámina.
3. Una vez encontrada la lámina, buscar la ilustración de la pieza deseada. A esta ilustración corresponde uno o varios números; elegir entre ellos el que conviene, habida cuenta de los signos o expresiones convencionales que le acompañan.
Las citas numéricas o alfabéticas que acompañan al número de pieza sirven para unirlo a los informes complementarios que le conciernen; estos informes se hallan en la parte inferior de la página o en hoja anexa (cuadros).

Verficación por las Sucursales, Concesionarios o los Centros Importadores, **de un vale de pedido,** redactado por un agente o un cliente, a base de la documentación que posee.
1. Buscar en la **lista numérica,** en el número de pieza señalado por el pedido, los números de las láminas correspondientes.
2. Consultar las láminas para comprobar si el número de la pieza es el que conviene, habida cuenta de los puntos de partida correspondientes a ese número y del número del vehículo o del órgano para el que se pide la pieza.

Identificación por la ilustración de una pieza cuyo número se conoce.
1. Buscar en la lista numérica, en el número de pieza dado, el número de las láminas correspondientes.
2. Consultar estas láminas.

CONDICIONES GENERALES DE VENTA

Véanse las tarifas de las piezas de recambio

PREMESSA 03.00

La presente raccolta contiene tutti i gruppi e i pezzi staccati, venduti come ricambi; permette di determinare con precisione i loro numeri e di identificarli facilmente per mezzo delle illustrazioni. Questi gruppi e questi pezzi sono ripartiti per **Tavole** secondo l'organo o l'elemento di organo ai quali si riferiscono.
Ogni **Tavola** è identificata da un numero a 4 cifre delle quali le prime due corrispondono ad un determinato codice degli organi; può essere caratterizzata da una variante od un punto di partenza nel caso in cui essa si identifichi con una tavola similare.
Una tavola si compone :
dell'illustrazione dei pezzi e gruppi contenuti nella tavola e che sono di forme differenti; ad ogni pezzo illustrato corrisponde uno o più numeri di pezzo caratterizzati fra essi da una variante o da un segno codificato.
ed eventualmente, da **Tabelle** che comportano delle informazioni complementari come il punto di partenza e istruzioni particolari. Queste tabelle figurano sia sotto l'illustrazione, sia su una pagina allegata all'illustrazione.

Osservazione : il significato dei segni ed espressioni codificate impiegate in ogni tavola è indicato nella tavola n° **05.00.**

Un indice delle tavole, in testa a queste, fornisce la corrispondenza fra i loro numeri e le loro **denominazioni tecnologiche.**

Un indice numerico, alla fine del catalogo, fornisce la corrispondenza fra i numeri dei pezzi ed i numeri delle tavole come pure le quantità di pezzi per veicolo nella tavola considerata, eccetto per i numeri di bulloneria normalizzata. Il documento « DC 521 » fornisce il significato dei numeri codificati della bulloneria normalizzata.

USO DEL CATALOGO

Determinazione del numero di un pezzo conoscendo la sua natura :
1. Cercare nell'**indice** delle **tavole,** la tavola corrispondente all'organo o all'elemento di organo al quale questo pezzo può riferirsi.
2. Consultare il Catalogo per trovare questa tavola tenendo conto eventualmente, del punto di partenza o della variante che caratterizza la tavola.
3. Determinata la tavola, cercare l'illustrazione del pezzo desiderato. A questa illustrazione corrispondono uno o più numeri; scegliere quello che conviene, tenendo conto dei segni od espressioni codificate che li caratterizzano. I rinvii numerici od alfabetici in corrispondenza del numero del pezzo, assicurano il collegamento fra questi numeri e le informazioni complementari che vi si riferiscono, contenuti nelle tabelle situate sia in calce all'illustrazione, sia nella pagina allegata.

Verifica, dalle Succursali, Concessionari o Centri Importatori, **di un buono di ordinazione,** redatto da un Agente o da un cliente che avrebbe usato la documentazione in suo possesso.
1. Cercare nell'**indice numerico,** al numero di pezzo dato dal buono di ordinazione, i numeri delle tavole corrispondenti.
2. Consultare queste tavole per controllare se il numero del pezzo è quello che corrisponde tenendo conto dei punti di partenza attribuiti a questo numero e del numero del veicolo o dell'organo per il quale il pezzo è stato ordinato.

Identificazione per mezzo dell'illustrazione di un pezzo del quale si conosce il numero.
1. Cercare nell'indice numerico, al numero di pezzo dato, il numero delle tavole corrispondenti.
2. Consultare queste tavole.

CONDIZIONI GENERALI DI VENDITA

Vedi tariffa pezzi di ricambio

Der Franzose

INLEIDING 03.00

In deze catalogus zijn alle onderdeelgroepen en afzonderlijke onderdelen vermeld welke voor reparatiedoeleinden worden verkocht. De onderdelen zijn met de juiste nummers aangeduid en kunnen aan de hand van de afbeeldingen gemakkelijk worden geïdentificeerd.
De onderdeelgroepen en afzonderlijke onderdelen zijn in elke **plaat** gegroepeerd volgens het orgaan of deel van het orgaan waartoe zij behoren.
Iedere **plaat** is aangeduid met een nummer van vier cijfers, waarvan de eerste twee cijfers corresponderen met een code voor het betreffende orgaan. Hiervan kan zijn afgeweken in geval de aanduiding betrekking heeft op een overeenkomstige plaat.
Een plaat bestaat uit :
de afbeelding van de onderdelen en onderdeelgroepen welke in de plaat zijn opgenomen en welke in vorm verschillen ; met elk afgebeeld onderdeel correspondeert een nummer of meerdere nummers welke onderling gekenmerkt zijn door een afzonderlijke variërende aanduiding of een code-merkteken.
en eventueel uit een **tabel** waarin aanvullende gegevens zijn vermeld, zoals begin van uitgave en verdere aanduidingen. Deze tabellen zijn geplaatst, hetzij onderaan de afbeelding, hetzij op de bladzijde naast de afbeelding.

Opmerkingen : De verklaring van de betekenis van de in elke lijst gebruikte aanduidingen en code-merken is in de lijst no. **05**.00 opgenomen.

Vóór de **platen** is een **inhoudsopgave** gedrukt welke het betreffende nummer en de **technische benaming** van de plaat vermeldt.

Achterin de catalogus is een **nummerieke inhoudsopgave** opgenomen, waarin de onderdeelnummers en de daarmede corresponderende nummers van de betreffende platen zijn vermeld, evenals het aantal onderdelen per wagen, met uitzondering van het aantal genormaliseerde bouten. In het document « DC 521 » is de betekenis van de codenummers van de genormaliseerde bouten opgenomen.

GEBRUIKSAANWIJZING

Bepalen van het onderdeelnummer wanneer de soort van het onderdeel bekend is
1. Zoek in de **inhoudsopgave** de **plaat** welke betrekking heeft op het orgaan waarvan het betreffende onderdeel deel uitmaakt.
2. Zoek in de catalogus deze plaat op, rekening houdend met eventueel afwijkende gegevens, zoals begin van uitgave en afwijkende aanduiding welke de plaat kenmerken.
3. Wanneer de plaat gevonden is, zoekt men daarin de afbeelding van het gewenste onderdeel op. Bij deze afbeelding staan één of meer nummers ; kies hieruit het juiste nummer, rekening houdend met de kenmerkende codemerktekens of aanduidingen. De aanduidingen in cijfers of letters bij het onderdeelnummer verwijzen naar de aanvullende nummers en aanwijzingen (indien van toepassing), welke zijn vermeld in de tabellen onder de plaat of op de tegenoverliggende bladzijde.

Controle door de filialen, agenten of importeurs **van een bestelbon,** opgesteld door een subagent of een client, die gebruik heeft gemaakt van de in zijn bezit zijnde documentatie.
1. Zoek in de **nummerieke inhoudsopgave** aan de hand van het in de bestelbon gegeven onderdeelnummer de betreffende plaatnummers op.
2. Raadpleeg de platen om te controleren of het opgegeven onderdeelnummer wel het juiste is, rekening houdend met begin van uitgave van het nummer en het wagennummer of nummer van het orgaan waarvoor het onderdeel wordt besteld.

Identificatie van een onderdeel aan de hand van de afbeelding, wanneer het onderdeelnummer bekend is.
1. Zoek het nummer van de betreffende platen aan de hand van het juiste onderdeelnummer in de nummerieke inhoudsopgave.
2. Raadpleeg de platen.

ALGEMENE VERKOOPSVOORWAARDEN

Zie de onderdelentarievenlijsten

INLEDNING 03.00

Föreliggande katalog innehåller en förteckning över reservdelar och kompletta enheter, som kan monteras vid reparation. Den gör det möjligt att exakt fastställa delarnas nummer och att identifiera dem med ledning av illustrationerna.
Varje detalj och varje enhet kan återfinnas på en bild, föreställande den huvudenhet i vilken detaljen ingår.
Varje planschsida har ett **4**-siffrigt nummer av vilket de två första siffrorna motsvarar en kodbeteckning för huvudenheten eller organet ifråga ; avbildningen kan ha en variant eller en konstruktionsändring med utgång från ett visst fabrikationsnummer och i sådant fall finnes två likartade planscher.
En plansch består av :
Avbildning av delarna och den enhet i vilken dessa ingår ; till varje avbildad detalj svarar ett eller flera reservdelsnummer som sinsemellan karakteriseras genom en variant eller en kodbeteckning.
Eventuellt av en tablå, som ger kompletterande upplysningar såsom från vilket fabrikationsnummer en viss detalj monteras och vilka delar, som erfordras vid utbyte. Dessa tablåer återfinnes antingen längst ned på planschen eller på ett blad intill planschen.

Anmärkning : Förklaring till de märken och kodbeteckningar, som finnes på varje plansch, återfinnes på plansch nr. **05**.00.

Framför planscherna finnes en **planschförteckning,** som återger dessas nummer och motsvarande **tekniska benämningar.**

I slutet av katalogen finnes en **referenslista** mellan reservdelsnummer och planschnummer såväl som uppgift på det antal, som åtgår av varje detalj, (med undantag för numren på bultar av standardtyp).

ANVÄNDNING

Fastställande av numret på en viss reservdel tillgår på följande sätt :
1. Sök i **bildregistret** upp den bild som omfattar den huvudenhet i vilken den aktuella delen ingår eller med vilken den sammanhänger.
2. Sök upp denna plansch i katalogen och tag därvid hänsyn till eventuellt förekommande variant- eller fabrikationsnummer.
3. Då den önskade planschen återfunnits skall den eftersökta delen uppsökas. Till den avbildade delen finnes ett eller flera reservdelsnummer och man skall välja det nummer, som motsvarar de märken eller kodbeteckningar som betecknar den del man vill ha.
De siffror eller bokstäver som kan förekomma framför eller efter ett reservdelsnummer hänvisar till kompletterande upplysningar om detaljen och återfinnes i en tablå längst ned på sidan eller på vidstående sida.

Filialers och centralimportörers kontroll av beställningssedel, som utskrivits av en representant eller en kund med ledning av tillgänglig dokumentation.
1. Leta i nummerregistret med ledning av det reservdelsnummer som framgår av beställningssedeln, reda på numret på motsvarande bild.
2. Kontrollera med ledning av planschen att det uppgivna reservdelsnumret är det riktiga med hänsyn till det uppgivna fabrikationsnumret.

Identifiering med ledning av en bild av en detalj vars nummerbeteckning är känd :
1. Sök med ledning av nummerregistret upp numret på den bild som upptar den aktuella detaljen.
2. Slå upp denna bild.

ALLMÄNNA FÖRSÄLJNINGSVILLKOR

Se Reservdelsprislista

Der Franzose

Signes et expressions codifiés - Conventional signs and expressions - Verschlüsselte Zeichen und Ausdrücke - Tegn og udtryk i koder - Signos y expresiones convencionales - Segni ed espressioni codificati - Code der tekens en uitdrukkingen - Beteckningar och förkortningar

05.00
C P.R. 728

†	Pièce à épuiser.	Auslaufende Teile.	Pieza que hay que agotar.	Onderdeel komt te vervallen ; levering zolang de voorraad strekt.
	Use up stock.	Dele til at opbruge.	Pezzo da esaurire.	Utförsäljes.
⊡	Après épuisement, prévoir.	Nach Auslaufen vorsehen.	Una vez agotada, prever.	Te gebruiken nadat de bestaande voorraad is uitgeput.
	After exhaustion of stock, supply.	Efter udgået lager bestil.	Dopo esaurimento prevedere.	Efter utförsäljning levereras.
	Voir planche ou voir page.	Siehe Bildtafel oder Seite.	Ver lámina o ver página.	Zie afbeelding of blz.
	" See plate " or " see page ".	Se planche eller se side.	Vedere tavola o vedere pagina.	Se plansch eller sida.
	Pour.	Für.	Para.	Voor.
	For.	Til.	Per.	För.
	Sauf.	Ausser.	Excepto.	Uitgezonderd.
	Except.	Uden.	Eccetto.	Utom.
	Direction à gauche.	Links-Lenkung.	Dirección a la izquierda.	Links stuur.
	L. H. drive.	Venstrestyret.	Guida a sinistra.	Vänsterstyrd.
	Direction à droite.	Rechts-Lenkung.	Dirección a la derecha.	Rechts stuur.
	R. H. drive.	Højrestyret.	Guida a destra.	Högerstyrd.
□	Équipement facultatif.	Ausrüstung nach Wunsch.	Equipo opcional.	Behoort niet tot de standaard-uitrusting
	Optional equipment.	Valgfrit udstyr.	Equipaggiamento facoltativo.	Valfri utrustning.
⇨	..... à	..... bis	..... a	..... tot .....
	..... to	..... til	..... a	..... till .....
&	et	Und.	y	en.
	And.	og.	e	Och.
	Pièces à prévoir en supplément.	Teile zusätzlich vorzusehen.	Piezas suplementarias.	Aanvullend in voorraad te nemen onderdelen.
	Supplementary parts to be foreseen.	Bestilling af ekstradele.	Pezzi da prevedere in supplemento.	Supplementdelar.
!!!	Consignes d'interchangeabilité.	Anweisungen für die Auswechslung, symbolisiert durch.	Consignas de intercambiabilidad, simbolizadas por.	Aanwijzingen betreffende verwisselbaarheid, aangeduid door.
	Interchangeability instructions symbolised by.	Nar uds kifning tilrådes, bruges følgende tegn.	Istruzioni per l'intercambiabilita simbolizzati da.	Anvisningar för utbyte symboliserat av.

Der Franzose

Signes et expressions codifiés - Conventional signs and expressions - Verschlüsselte Zeichen und Ausdrücke - Tegn og udtryk i koder - Signos y expresiones convencionales - Segni ed espressioni codificati - Code der tekens en uitdrukkingen - Beteckningar och förkortningar

05.00
C P.R. 728

XXXX 00000	Numéros de véhicules ou d'organes.	Nummern der betreffenden Fahrzeuge oder Organe symbolisiert durch.	Números de vehículos o de organos interesados, simbolizados por.	Serienummer van de betreffende wagens of organen aangeduid door.
	Numbers of vehicles or units in question symbolised by.	Det pågældende vognnummer eller aggregatnummer med.	Numeri dei veicoli o degli organi interessati simbolizzati da.	Vagn-eller organ-nr symboliserat av.
	Son aigu.	Hohe Tonlage.	Sonido agudo.	Hoge toon.
	High pitch.	Lys tone.	Suono acuto.	Högton.
	Son grave.	Teife Tonlage.	Sonido grave.	Lage toon.
	Low pitch.	Mørk tone.	Suono grave.	Lågton.
1	1re vitesse.	1. Gang.	1a velocidad.	1e versnelling.
	1st speed.	1. gear.	1a velocità.	1 : an.
2	2e vitesse.	2. Gang.	2a velocidad.	2e versnelling.
	2nd speed.	2. gear.	2a velocità.	2 : an.
3	3e vitesse.	3. Gang.	3a velocidad.	3e versnelling.
	3rd speed.	3. gear.	3a velocità.	3 : an.
23	2e et 3e vitesses.	2. und 3. Gang.	2a y 3a velocidades.	2e en 3e versnelling.
	2nd and 3rd speeds.	3. og 4. gear.	2a e 3a velocità.	2 : an och 3 : an.
R	Marche arrière.	Rückwärtsgang.	Marcha atrás.	Achteruit.
	Reverse.	Bak-gear.	Retro marcia.	Back.
1R	1re vitesse - Marche arrière.	1. Gang - Rückwärtsgang.	1a velocidad - Marcha atrás	1e versnelling - Achteruit.
	1st speed - Reverse.	1. gear - Bak-gear.	1a velocità - Retro marcia.	1 : an - Back.
	Berline standard.	Standard.	Berlina standard.	Gesloten wagen.
	Standard Saloon.	Person/Varevogn.	Berlina standard.	Kupé sedan.
	Limousine.	Limousine.	Limousine.	Standaard carrosserie.
	Limousine.	Stor personvogn.	Limousine.	Kupé med sufflett.
1	Limousine " Parisienne ".	Limousine " Parisienne ".	" Limousine Parisienne ".	Limousine " Parisienne-uitvoering ".
	Type R 4 L, " Parisienne " model.	Limousine " Parisienne ".	Limousine " Parisienne ".	Limousine " Parisienne ".

Der Franzose

Signes et expressions codifiés - Conventional signs and expressions - Verschlüsselte Zeichen und Ausdrücke - Tegn og udtryk i koder - Signos y expresiones convencionales - Segni ed espressioni codificati - Code der tekens en uitdrukkingen - Beteckningar och förkortningar

05.00
C P.R. 728

2	Limousine " Super ".	Limousine " Super ".	" Limousine Super ".	Limousine " Super ".
	Type R 4 L, " Super " model.	Limousine " Super ".	Limousine " Super ".	R 4 Super.
3	Limousine "Export."	Limousine "Export ".	Limousine " Exportación "	Limousine "Export".
	Type R 4 L, "Export" model.	Limousine " Eksport ".	Limousine "Esportazione. "	R 4 "Export"
4	Limousine Standard	Limousine Standard	Limousine Standard.	Limousine Normale-uitvoering.
	Standard-model.	Limousine Standard.	Limousine Standard	Limousine Standardmodell.
	Fourgonnette	Fourgonnette	Furgoneta	Bestelwagen
	Van	Varevogn	Furgoncino	Fourgonnette
1	Fourgonnette tôlée sans trappe de pavillon.	Fourgonnette mit seitlich geschlossenem Ladekasten, ohne Dachluke.	Furgoneta cerrada sin portezuela en el techo.	Gesloten bestelwagen zonder dakklep.
	Steel side panel van without roof flap.	Varevogn, uden sideruder, uden taglem.	Furgoncino normale senza sportello sul tetto.	Fourgonnette standard.
2	Fourgonnette vitrée sans trappe de pavillon.	Fourgonnette mit seitlich verglastem Ladekasten, ohne Dachluke.	Furgoneta con cristales sin portezuela en el techo.	Gesloten bestelwagen met zijruiten zonder dakklep.
	Side window van without roof flap.	Varevogn, med sideruder, uden taglem.	Furgoncino con finestrini laterali fissi senza sportello sul tetto.	Fourgonnette med extra fönster.
3	Fourgonnette tôlée avec trappe de pavillon.	Fourgonnette mit seitlich geschlossenem Ladekasten, mit Dachluke.	Furgoneta cerrada con portezuela en el techo.	Gesloten bestelwagen met dakklep.
	Steel side panel van with roof flap.	Varevogn, uden sideruder, med taglem.	Furgoncino normale con sportello sul tetto.	Fourgonnette standard med taklucka.
4	Fourgonnette vitrée avec trappe de pavillon.	Fourgonnette mit seitlich verglastem Ladekasten, mit Dachluke.	Furgoneta con cristales con portezuela en el techo.	Gesloten bestelwagen met zijruiten met dakklep.
	Side window van with roof flap.	Varevogn, med sideruder, med taglem.	Furgoncino con finestrini laterali fissi con sportello sul tetto.	Fourgonnette med extra fönster och taklucka.
5	Fourgonnette tôlée	Fourgonnette mit geschlossenem Ladekasten	Furgoneta cerrada	Gesloten bestelwagen
	Side panelled van	Varevogn uden sideruder	Furgoncino con cassone tutto in lamiera	Skåpbil
6	Fourgonnette vitrée	Fourgonnette mit verglastem Ladekasten	Furgoneta con cristales	Bestelwagen met zijruiten
	Side windowed van	Varevogn med sideruder	Furgoncino con cassone a cristalli	Skåpbil med extra sidorutor
.../00	Numéro d'équipement.	Ausrüstungsnummer.	Número de su équipo.	Uitrustingsnummer.
	Version number.	Udstyrsnummer.	Numero di equipaggiamento.	Utrustningsnummer.
ADMI	Admission.	Einlass.	Admisión.	Inlaat.
	Inlet.	Indsugning.	Aspirazione.	Insugning.

Der Franzose

Signes et expressions codifiés - Conventional signs and expressions - Verschlüsselte Zeichen und Ausdrücke - Tegn og udtryk i koder - Signos y expresiones convencionales - Segni ed espressioni codificati - Code der tekens en uitdrukkingen - Beteckningar och förkortningar

05.00
C P.R. 728

AR	Arrière.	Hinten.	Trasero.	Achter.
	Rear.	Bagest.	Posteriore.	Bak.
AV	Avant.	Vorne.	Delantero.	Voor.
	Front.	Forrest.	Anteriore.	Fram.
BP	Boîte-pont.	Getriebe - Differential.	Caja-puente.	Versnellingsbak-differentieel.
	Gearbox-differential.	Gearkasse-Differentiale.	Gruppo cambio-differenziale.	Växellåda - bakaxel.
C	Couleur.	Farbtönung.	Color.	Kleur.
	Colour.	Farve.	Colore.	Färg.
DE	Diamètre extérieur.	Aussendurchmesser.	Diámetro exterior.	Uitwendige diameter.
	Outside diameter.	Udvendig diameter.	Diametro esterno.	Ytterdiameter.
DI	Diamètre intérieur.	Innendurchmesser.	Diámetro interior.	Inwendige diameter.
	Interior diameter.	Indvendig diameter.	Diametro interno.	Innerdiameter.
E	Épaisseur.	Stärke.	Espesor.	Dikte.
	Thickness.	Tykkelse.	Spessore.	Tjocklek.
ECHAP	Échappement.	Auspuff.	Escape.	Uitlaat.
	Exhaust.	Udblæsning.	Scarico.	Avgassystem.
ER	Échange réparation.	Austausch-Teile und Aggregate.	Cambio de reparación.	Reparatie ruilonderdeel.
	Repair exchange.	Ombytningsdel.	Sostituzione riparazione.	Utbytesservice.
F	Feutre.	Filz.	Fieltro.	Vilt.
	Felt.	Filt.	Feltro.	Filt.
GE	Poids en grammes.	Gewicht in gr.	Peso en gramos.	Gewicht in grammen.
	Weight in grammes.	Vægt i gram.	Peso in grammi.	Vikt i gram.
L	Toile longotte.	Baumwoll-Verkleidungsstoff.	Tela Indiana (" longotte ").	Voeringstaf.
	Cotton cloth.	Bomuldslærred.	Tela " Longotte ".	Kraftigt bomullstyg

Der Franzose

Signes et expressions codifiés - Conventional signs and expressions - Verschlüsselte Zeichen und Ausdrücke - Tegn og udtryk i koder - Signos y expresiones convencionales - Segni ed espressioni codificati - Code der tekens en uitdrukkingen - Beteckningar och förkortningar

05.00
C P.R. 728

LA	Largeur totale.	Gesamtbreite.	Anchura total.	Totale breedte.
	Total width.	Totale bredde.	Larghezza totale.	Total bredd.
LO	Longueur totale.	Gesamtlänge.	Longitud total.	Totale lengte.
	Total length.	Totale længde.	Lunghezza totale.	Total längd.
MOT	Moteur.	Motor.	Motor.	Motor.
	Engine.	Motor.	Motore.	Motor.
N	Nombre de dents.	Anzahl der Zähne.	Número de dientes.	Aantal tanden.
	Number of teeth.	Tandantal.	Numero di denti.	Antal kuggar.
NP	Nombre de pièces.	Anzahl der teile.	Número de piezas.	Aantal onderdelen.
	Number of parts.	Antal dele.	Numero di pezzi.	Antal.
OC	Orifice calibré.	Kalibrierte Öffnung.	Orificio calibrado.	Gekalibreerde opening.
	Calibrated orifice.	Åbningsdiameter.	Orificio calibrato.	Kalibrerad.
P	Percale.	Perkal (Baumwollgewebe).	Percal.	Geprepareerd katoen.
	Coated cambric muslin.	Plasticlærred.	Percalle.	Plastbehandlat.
S	Simili-cuir.	Kunstleder.	Símil cuero.	Kunstleder.
	Imitation leather.	Kunstlæder.	Finta pelle.	Konstläder.
T	Tissus.	Stoff.	Telas.	Weefsel.
	Cloth.	Stof.	Tessuto.	Tyg.
VADM	Vente au décimètre.	Verkaufseinheit : Dezimeter.	Venta por decímetros.	Verkoop per dm.
	Sold by the decimetre (3.937 in.).	Sælges i decimeter.	Vendita al decimetro.	Säljes per dm.
VAM	Vente au mètre.	Verkaufseinheit : Meter.	Venta por metros.	Verkoop per meter.
	Sold by the metre (3.28 ft.).	Sælges i meter.	Vendita al metro.	Säljes per m.
VEH	Véhicule.	Farzeug.	Vehículo.	Wagen.
	Vehicle.	Vogn.	Veicolo.	Vagn.

Der Franzose

Signes et expressions codifiés - Conventional signs and expressions - Verschlüsselte Zeichen und Ausdrücke - Tegn og udtryk i koder - Signos y expresiones convencionales - Segni ed espressioni codificati - Code der tekens en uitdrukkingen - Beteckningar och förkortningar

05.00
C P.R. 728

VEN LO	Vente en longueur déterminée.	Verkauf in gewünschten Längen.	Venta en largura determinada.	Verkoop in bepaalde lengten (in mm).
	Sold in fixed length.	Saelges i laengder efter onske.	Vendita in lunghezza determinata.	Försäljning av fastställd längd.
	Les cotes des pièces sont toujours indiquées en millimètres.	Die Abmasse der Teile sind stets in Millimeter angegeben.	Las medidas se dan siempre en milímetros.	De maten van de onderdelen zijn altijd in millimeters opgegeven.
	Part dimensions are always given in millimetres.	Delenes dimensioner er altid angivet i millimeter.	Le quote dei pezzi sono sempre espresse in millimetri.	Delarnas dimensioner är alltid angivna i millimeter.

Der Franzose

5 Seules les pièces de détail de l'ALLUMEUR (monté d'origine) sont fournies en rechange.
Pour le remplacement de cet ALLUMEUR,
Fournir : 9 847 464 - 1 - Planche **18**.06.

7 Sur demande d'un carter de direction, d'une crémaillère ou d'un pignon. Fournir :
R. 1 123 VÉH. n° 1 à VÉH. n° 83 544.
R. 1 124.
R. 2 104 VÉH. n° 1 à VÉH. n° 7 409.
981 946 999 - 1 - Direction à droite.
981 947 099 - 1 - Direction à gauche.
R. 1 123 VÉH. n° 83 545 à VÉH. n° .....
R. 2 104 VÉH. n° 7 410 à VÉH. n° .....
996 016 299 - 1 - Direction à gauche.
996 016 399 - 1 - Direction à droite.
Planche **40**.01.

22 Jusqu'au carburateur marqué 62-11-06.
Pièces à prévoir en supplément : 8 551 752 - 1 -

23 Jusqu'au carburateur marqué 62-11-06.
Pièces à prévoir en supplément : 8 551 751 - 1 -

72 L'adaptation de cette pièce nécessite l'alésage à 6,15 mm des trous de passage des tiges dans le palier collecteur.

118 Faisceau acier.

119 Faisceau cuivre.

123 Non monté en série.

138 L'adaptation de cette pièce nécessite l'alésage à 12 mm du trou de passage du câble d'accélérateur.

5 Only detail parts of the distributor are supplied as spares.
When replacing this distributor.
Supply : 9 847 464 - 1 - Plate **18**.06.

7 On request for a steering housing, a rack or a pinion. Supply :
R. 1 123 VEH. No. 1 and VEH. No. 83.544.
R. 1 124.
R. 2 104 VEH. No. 1 and VEH. No. 7 409.
981 946 999 - 1 - R H drive.
981 947 099 - 1 - L H drive.
R. 1 123 VEH. No. 83 545 and VEH. No. .....
R. 2 104 VEH. No. 7 410 and VEH. No. .....
996 016 299 - 1 - L H drive.
996 016 399 - 1 - R H drive.
Plate **40**.01.

22 Up until carburettor marked 62-11-06.
Supplementary parts to be foreseen : 8 551 752 - 1 -

23 Up until carburettor marked 62-11-06.
Supplementary parts to be foreseen : 8 551 751 - 1 -

72 Fitting this part involves opening up the rod clearance holes in the commutator bearing housing to 6.15 mm (.242").

118 Steel core.

119 Copper core.

123 No fitted in production.

138 The adaptation of this part involves increasing the diameter of the accelerator cable clearance hole to 12 mm.

5 Für den serienmässig montierten Zundverteiler werden nur die Teile geliefert.
Beim Austausch des kompletten Verteilers wird geliefert : 9 847 464 - 1 - Bildtafel **18**.06.

7 Bei Bestellung eines Lenkgehäuses, einer Zahnstange oder ines Antriebsritzels wird
R. 1 123 Fahrzeug Nr. 1 und Fahrzeug Nr. 83 544.
R. 1 124.
R. 2 104 Fahrzeug Nr. 1 und Fahrzeug Nr. 7 409.
981 946 999 - 1 - Rechts-Lenkung.
981 947 099 - 1 - Links-Lenkung.
R. 1 123 Fahrzeug Nr. 83 545 und Fahrzeug Nr. .....
R. 2 104 Fahrzeug Nr. 7 410 und Fahrzeug Nr. .....
996 016 299 - 1 - Links-Lenkung.
996 016 399 - 1 - Rechts-Lenkung.
Bildtafel **40**.01.

22 Bis Vergaser, Kennzeichen 62-11-06.
Teile zusätzlich vorzusehen : 8 551 752 - 1 -

23 Bis Vergaser, Kennzeichen 62-11-06.
Teile zusätzlich vorzusehen : 8 551 751 - 1 -

72 Bei Einbau dieses Teiles müssen die Bohrurgen für die Gehäuseverbindungsschrauben im Lagerschild der Kollektorseite auf 6,15 mm vergrössert werden.

118 Mit Stahlnetz.

119 Mit Kupfernetz.

123 Keine Serienmontage.

138 Die Montage dieses Teiles erfordert, dass der Durchlass des Gaszuges auf 12 mm erweitert wird.

Der Franzose

5 Kun de enkelte dele i strømfordeleren (originalmonteret) leveres som reservedel.

Ved udskiftning af denne strømfordeler,

Leveres : 9 847 464 - 1 - Planche **18**.06.

7 Ved bestilling af et styrehus, af en tandstang eller af en snekke.

R. 1 123 Vogn serie-nummer 1 og serie-nummer 83 544.
R. 1 124.
R. 2 104 Vogn serie-nummer 1 og serie-nummer 7 409.
981 946 999 - 1 - Højrestyret.
981 947 099 - 1 - Venstrestyret.
R. 1 123 Vogn serie nummer 83 545 og serie-nummer.....
R. 2 104 Vogn serie nummer 7 410 og serie-nummer.....
996 016 299 - 1 - Venstrestyret.
996 016 399 - 1 - Højrestyret.
Planche **40**.01.

22 Indtil karburator mærket 62-11-06.

Bestilling af ekstradele : 8 551 752 - 1 -

23 Indtil karburator mæket 62-11-06.

Bestilling af ekstradele : 8 551 751 - 1 -

72 Anvendelsen af denne del kræver opboring til 6,15 mm af hullerne for gevindtappenes gennemgang i endedkækslet.

118 Stålkøler.

119 Kobberkøler.

123 Ikke monteret i serie.

138 Tilpasning af denne del kræver udboring til 12 mm af gennemgangshullet for speederkablet.

5 Sólo las piezas sueltas del encendido (montado de origen) se suministran en repuesto.

Para sustituir este encendido.

Suminístrese : 9 847 464 - Lámina **18**.06.

7 Si se solicita un cárter de dirección, une cremallera, o un piñón.

R. 1 123 VEH. nº 1 y VEH. nº 83 544.
R. 1 124.
R. 2 104 VEH. nº 1 y VEH. nº 7 409.
981 946 999 - 1 - Dirección a la derecha.
981 947 099 - 1 - Dirección a la izquierda.
R. 1 123 VEH. nº 83 545 y VEH. nº.....
R. 2 104 VEH. nº 7 410 y VEH. nº.....
996 016 299 - 1 - Dirección a la izquierda.
996 016 399 - 1 - Dirección a la derecha.
Lámina **40**.01.

22 Hasta el carburador marcado 62-11-06.

Piezas suplementarias : 8 551 752 - 1 -

23 Hasta el carburador marcado 62-11-06.

Piezas suplementarias : 8 551 751 - 1 -

72 La adaptación de esta pieza necesita que se rectifiquen a 6,15 mm los agujeros de paso de los vástagos en el palier colector.

118 Haz de acero.

119 Haz de cobre.

123 No montado en serie.

138 Para poder adaptar esta pieza hace falta escariar a 12 mm el agujero de paso del cable del acelerador.

5 Soltanto i pezzi del distributore d'accensione (montanto all'origine) sono forniti come ricambio.

Per la sostituzione di questo distributore d'accensione.

Fornire : 9 847 464 - 1 - Tavola **18**.06.

7 A richiesta di una scatola guida, di una cremagliera o di un pignone.

R. 1 123 VEH. nº 1 e VEH. nº 83 544.
R. 1 124.
R. 2 104 VEH. nº 1 e VEH. nº 7 409.
981 946 999 - 1 - Guida a destra.
981 947 099 - 1 - Guida a sinistra.
R. 1 123 VEH. nº 83 545 e VEH. nº.....
R. 2 104 VEH. nº 7 410 e VEH. nº.....
996 016 299 - 1 - Guida a sinistra.
996 016 399 - 1 - Guida a destra.
Tavola **40**.01.

22 Sino al carburatore segnato 62-11-06.

Pezzi da prevedere in supplemento : 8 551 752 - 1 -

23 Sino al carburatore segnato 62-11-06.

Pezzi da prevedere in supplemento : 8 551 751 - 1 -

72 L'adattamento di questo pezzo renade necessario l'alesaggio a 6,15 mm dei fori di passagio delle aste nel supporto collettore.

118 Fascio acciaio.

119 Fascio di rame.

123 Non montato in serie.

138 L'addattamento di questa parte richiede l'alesatura a 12 mm del foro di passagio del cavo dell'acceleratore.

Der Manzone

5 Uitsluitend de onderdelen van de (origineel) gemonteerde stroomverdeler worden geleverd.

Bij vervanging van deze stroomverdeler moet geleverd worden : 9 847 464 - 1 -

Afbeelding **18**.06.

7 Bij bestelling van een stuurhuis, tandheugel of rondsel.

R. 1 123 Fabr. n° 1 en Fabr. n° 83 544.
R. 1 124.
R. 2 104 Fabr. n° 1 en Fabr. n° 7 409.
981 946 999 - 1 - Rechts stuur.
981 947 099 - 1 - Links stuur.
R. 1 123 Fabr. n° 83 545 en Fabr. n°.....
R. 2 104 Fabr. n° 7 410 en Fabr. n°.....
996 016 299 - 1 - Links stuur.
996 016 399 - 1 - Rechts stuur.
Afbeelding **40**.01.

22 Tot en met carburateur, gemerkt 62-11-06.

Aanvullend in voorraad te nemen onderdelen : 8 551 752 - 1 -

23 Tot en met carburateur, gemerkt 62-11-06.

Aanvullend in voorraad te nemen onderdelen : 8 551 751 - 1 -

72 Voor toepassing van dit onderdeel moet de diameter van de doorvoergaton voor de bevestiginspennen bij de lagerkap aan de collectorzijde op 6,15 mm gebracht worden.

118 Ijzeren koelblok.

119 Koperen koelblok.

123 Niet in serie gemonteerd.

138 Bij toepassing van dit onderdeel is het noodzakelijk het doorvoergat van de gaskabel tot 12 mm op te boren.

5 Endast detaljer for denna fordelare (originalmontering) levereras sasom reservdelar.

For utbyte denna fordelare.

Leverera : 9 847 464 - 1 - Bilder **18**.06.

7 Vid beställning av ett styrväxelhus, en Kuggstang eller on styrskruv.

R. 1 123 Från tillwerkningsnr 1 till 83 544.
R. 1 124.
R. 2 104 Från tillwerkningsnr 1 till 7 409.
981 946 999 - 1 - Hogerstyrd.
981 947 099 - 1 - Vansterstyrd.
R. 1 123 Från tillverkningsnr 83 545 till .....
R. 2 104 Från tillverkningsnr 7 410 till .....
996 016 299 - 1 - Vansterstyrd.
996 016 399 - 1 - Hogerstyrd.
Bilder **40**.01.

22 Tom förgasare med tillverkningsref, 62-11-06.

Supplementdelar : 8 551 752 - 1 -

23 Tom förgasare med tillverkningsref, 62-11-06.

Supplementdelar : 8 551 751 - 1 -

72 Montering av denna ded kraver att befintliga hål uppborras till 6,15 mm.

118 Cellsystem av stäl.

119 Cellsystem av koppar.

123 Ej monterad i serie.

138 Montering av denna del kräver att genomgångshålet i torpedväggen uppborras till 12 mm.

Der Franzose

1 Numéro de planche - Plate number - Bildtafelnummer - Planche Numre - Números de las láminas - Numeri delle tavole - Nummers der afbeeldingen - Bildnummer.

2 Édition - Edition - Ausgabe - Udgave - Edición - Edizione - Uitgave - Upplaga.

3 Désignations - Description - Bezeichnung - Benævnelse - Designaciones - Denominazioni - Aanduidingen - Benämning.

1	2	3	
			Avant-propos Foreword Vorwort Forord Preámbulo Preambolo Voorwoord Förord
01.00	B		Page de garde
02.00	B		Emplacement des numéros de véhicules et d'organes
03.00			Introduction - Utilisation
05.00	C		Signes et expressions codifiés
06.00	B		Consignes d'interchangeabilité
07.00	C		Répertoire des planches
08.00	A		Points de départ
14			**Moteur** Engines Motoren Motor Motores Motori Motor Motorer
14.01	B		Moteur ensemble
14.05	B		Collection joints moteur
14.15	B		Collection d'arrêtoirs
14.20	B		Jeu de chemises - pistons
14.30	B		Carter-cylindres - Carter inférieur
14.40	B		Vilebrequin - Bielles - Chemises pistons
14.60	B		Jeux de coussinets moteur
15			**Distribution** Timing Steuerung Vippetøj Distribución Distribuzione Distributie Fördelning, ventilmekanism
15.01	B		Culasse
15.10	B		Distribution
15.15	B		Collection de réparation de soupapes
15.20	B		Collecteurs
15.30	B		Carburateur Solex
15.31	A		dº
15.33	B		Collections de réparation Solex
15.34	B		Pièces de réglage Solex
15.35	C		Carburateur Zénith
15.36	B		dº
15.37	B		dº
15.40	B		dº
15.41	B		dº
15.43	B		dº
15.44	A		dº
15.50	B		Collections de réparation Zénith
15.51	C		dº
15.53	B		dº
15.54	B		dº
15.55	B		Fixation des carburateurs
15.60	B		Filtre à air
16			**Pompe à huile** Oil pump Ölpumpe Oliepumpe Bomba de aceite Pompa olio Oliepomp Oljepump
16.01	C		Pompe à huile
17			**Pompe à eau** Water pump Wasserpumpe Vandpumpe Bomba de agua Pompa acqua Waterpomp Vattenpump
17.01	B		Pompe à eau - Ventilateur
17.10	B		Collection réparation pompe à eau
17.20	B		Tendeur de courroie
18			**Allumeur - Dynamo - Démarreur** Distributor - Dynamo - Starter Zundverteiler - Lichtmaschine - Anlasser Stromfordeler - Dynamo - Startermotor Encendido - Dinamo - Arranque Spinterogeno - Dinamo - Motorino avviamento Stroomverdeler - Dynamo's - Startmotoren Strömfördelare - Generator - Startmotor
18.01	B		Allumeur S.E.V.
18.06	B		dº
18.07	B		dº
18.10	B		Allumeur Ducellier
18.15	B		dº
18.20	B		Commande d'allumage Bougies
18.40	B		Dynamo Ducellier
18.45	B		Dynamo Paris-Rhône
18.50	B		Dynamo Bosch
18.60	C		Fixation dynamo démarreur
18.70	B		Démarreur Ducellier
18.75	B		Démarreur Paris-Rhône

Del Franzose

Répertoire des planches - Plate Index - Bildtafeln-liste - Planchernes betegnelse - Lista de láminas - Indice delle tavole - Overzicht der afbeeldingen - Bild-forteckning.

07.00
C P. R. 728

1 Numéro de planche - Plate number - Bildtafelnummer - Planche Numre - Números de las láminas - Numeri delle tavole - Nummers der afbeeldingen - Bildnummer.
2 Édition - Edition - Ausgabe - Udgave - Edición - Edizione - Uitgave - Upplaga.
3 Désignations - Description - Bezeichnung - Benævnelse - Designaciones - Denominazioni - Aanduidingen - Benämning.

1	2	3	
19		**Pompe à essence** Fuel pump Kraftstoffpumpe Benzinpumpe Bomba de gasolina Pompa benzina Benzinepomp Bensinpump	
19.01	B	Pompe à essence S.E.V.	
19.05	B	Pompe à essence Guiot	
19.06	A	dº	
19.10	A	Pompe à essence A.C.	
19.20	B	Tuyauterie de pompe à essence	
30		**Embrayage** Clutch Kupplung Kobling Embrague Frizione Koppeling Koppling	
30.01	B	Embrayage	
31		**Boite-pont** Gearbox-Differential Getriebe - Hinterachsbrücke Gearkasse Caja-puente Scatola-ponte Versnellingsbak - differentieel Växellada - Bakaxel	
31.01	C	Boite-pont - Ensemble	
31.05	B	Collection de joints	
31.10	B	Carters - Couvercle - Bouchons	
31.20	B	Arbres de changement de vitesse	
31.30	B	Différentiel	
31.40	C	Commande des baladeurs	
31.41	B	dº	
35		**Transmission** Transmission Kraftübertragung Kraftoverføring Transmisión Trasmissione Transmissie Kraftöverföring	
35.01	B	Transmission	
40		**Direction** Steering Lenkung Styretøj Dirección Sterzo Stuurinrichting Styrning	
40.01	B	Direction - Ensemble	
40.10	B	Carter - Mouvement de direction	
40.20	B	Biellettes - Tube de commande - Volant	
42		**Train avant** Front axle Vorderachse Fortøj Tren delantero Avantreno Voortrein Framvagn	
42.10	B	Articulation - Bras de suspension	
42.12	B	Collection de réparation de rotules	
42.20	B	Supports - Tirants	
42.30	B	Fusées - Moyeux	
42.40	B	Freins	
42.50	B	Collection de garnitures	
42.60	B	Cylindres de roues	
43		**Train arrière** Rear axle Hinterachse Bagtøj Tren trasero Retrotreno Achtertrein Bakvagn	
43.10	B	Bras de suspension	
43.12	B	Paliers	
43.20	B	Moyeux	
43.40	B	Freins	
43.50	B	Collection de garnitures	
43.60	B	Cylindres de roues	
44		**Roues** Wheels Räder Hjul Ruedas Ruote Wielen Hjul	
44.01	B	Roues	
48		**Amortisseurs** Shock absorbers Stossdämpfer Støddæmpere Amortiguadores Ammortizzatori Schokbrekers Stötdämpare	
48.01	C	Amortisseurs Allinquant	
48.05	A	Amortisseurs De Carbon	

Performance

Répertoire des planches - Plate Index - Bildtafeln-liste - Planchernes betegnelse - Lista de láminas - Indice delle tavole - Overzicht der afbeeldingen - Bild-forteckning.

07.00

C P. R. 728

1 Numéro de planche - Plate number - Bildtafelnummer - Planche Numre - Números de las láminas - Numeri delle tavole - Nummers der afbeeldingen - Bildnummer.

2 Édition - Edition - Ausgabe - Udgave - Edición - Edizione - Uitgave - Upplaga.

3 Désignations - Description - Bezeichnung - Benævnelse - Designaciones - Denominazioni - Aanduidingen - Benämning.

1	2	3	
50		**Cadre-plancher** Frame-Floor Rahmen-Boden Karosseribund Cuadro-piso Piano-telaio Chassis en vloer Ram-bottenplåt	
50.01	C	Cadre-plancher - Ensemble	
50.05	B	Cadre-plancher - Partie avant	
50.06	A	Cadre-plancher - Partie centrale	
50.07	C	Conduits de chauffage - Bavettes avant	
50.10	B	Cadre-plancher - Partie arrière	
51		**Suspension** Suspension Aufhängung Ophængning Suspensión Sospensione Ophanging Fjådring	
51.01	B	Suspension avant - Barre antiroulis	
51.10	B	Suspension avant et arrière - Barres de torsion	
52		**Fixation moteur** Engine mountings Motor Aufhängung Bespænding for motor Sujeción del motor Fissaggio Motore Motorbevestiging Motorupphängning	
52.01	B	Fixation moteur	
58		**Commandes** Controls Betätigungen Styring af diverse aggregater Mandos Comandi Bedieningsorganen Manöverorgan	
58.01	B	Frein à main	
58.05	B	Pédalier direction à gauche	
58.10	B	Pédalier direction à droite	
58.20	B	Commande d'accélérateur direction à gauche	
58.25	B	Commande d'accélérateur direction à droite	
58.30	B	Maître-cylindre	
58.33	B	Collections de réparation de maître-cylindre	
58.35	B	Réservoir d'huile	
58.50	B	Canalisations de freins	
58.51	B	dº	
58.70	B	Commande des vitesses	
58.71	B	dº	
62		**Équipement électrique** Electrical equipment Elektrische ausrüstung Elektrisk udstyr Equipo eléctrico Impianto elettrico Electrische uitrusting Elektrisk utrustning	
62.01	C	Aménagement	
62.03	C	dº	
62.05	B	Collections de lampes et antivol	
62.10	C	Tableaux de bord	
62.11	B	dº	
62.15	C	dº	
62.16	B	Tableaux de bord	
62.20	B	Projecteurs	
62.21	C	dº	
62.22	A	dº	
62.23	B	Projecteurs Sealed-beam	
62.27	C	Commande de starter	
62.30	B	Lanternes arrière	
62.31	B	dº	
62.32	B	dº	
62.35	B	Éclaireur de plaque de police	
62.40	B	Plafonniers	
62.45	B	Feux latéraux	
62.50	B	Indicateurs de direction	
62.55	B	Avertisseur ville Klaxon	
62.57	B	Avertisseur ville Seima.	
62.60	B	Avertisseurs ville et route Klaxon	
62.62	B	Avertisseurs ville et route Seima	
62.65	B	Lave-vitre	
62.70	B	Essuie-vitre	
62.75	B	Moteur d'essuie-vitre	
62.80	C	Appareil de chauffage	
62.81	B	dº	
62.82	C	dº	
62.83	A	Collection d'adaptation moteur et turbine	
62.85	C	Moteur d'appareil de chauffage	
62.86	C	dº	
62.87	A	dº	
62.88	B	Conduits de chauffage	
62.90	C	Câblages	
62.91	B	dº	
62.92	B	dº	
62.93	C	dº	
62.96	B	Rampe d'allumage	
62.97	B	dº	
62.98	B	Bagues - Clips - Colliers - Cosses	
70		**Radiateur** Radiator Kühler Koler Radiador Radiatore Radiateur Kylare	
70.01	B	Radiateur	
71		**Réservoir à carburant** Fueltank Kraftstoffbehälter Benzintank Depósito de carburante Serbatoio carburante Benzinetank Bensintank	
71.01	C	Réservoir à carburant	
73		**Silencieux** Silencer Auspufftopf Lydpotte Silenciador Silenziatore Knaldemper Ljuddampare	
73.01	B	Silencieux	

Peugeot

Répertoire des planches - Plate Index - Bildtafeln-liste - Planchernes betegnelse - Lista de láminas - Indice delle tavole - Overzicht der afbeeldingen - Bild-forteckning.

07.00
C P. R. 728

1 Numéro de planche - Plate number - Bildtafelnummer - Planche Numre - Números de las láminas - Numeri delle tavole - Nummers der afbeeldingen - Bildnummer.
2 Édition - Edition - Ausgabe - Udgave - Edición - Edizione - Uitgave - Upplaga.
3 Désignations - Description - Bezeichnung - Benævnelse - Designaciones - Denominazioni - Aanduidingen - Benämning.

1	2	3
78		**Outillage** Tools Werkzeug Værktøj Herramientas Attrezzi Gereedschap Verktyg
78.01	B	Outillage
81		**Carrosserie** Body Karrosserie Karosseri Carrocería Carrozzeria Carrosserie Karosserie
81.01	C	Carrosseries nues
81.05	C	dº
81.10	B	Côtés d'auvent - Fixation outillage
81.15	B	Tablier
81.20	C	Côté de caisses
81.22	B	dº
81.24	A	dº
81.25	B	Manœuvre de vitres de custodes
81.30	C	Planche arrière
81.32	B	dº
81.40	C	Pavillon
81.42	B	dº
81.45	B	Trappe de pavillon
81.50	B	Toit ouvrant
81.60	C	Ailes
82		**Portes - Capot moteur - Vitres** Doors - Engine bonnet - Windows Türen - Motorhaube - Fenster Døre - Motorhjælm - Ruder Puertas - Capó del motor - Cristales Porte - Cofano motore - Cristalli Portieren - Motorkap - Ruiten Dörrar - Motorhuv - Rutor
82.01	C	Portes latérales avant - Commande à distance
82.10	C	Portes latérales avant - Vitres et manœuvre de vitres
82.20	C	Portes latérales avant - Serrures direction à gauche
82.25	C	Portes latérales avant - Serrures direction à droite
82.27	A	Collection de serrures de portes
82.30	C	Portes latérales arrière
82.40	C	Portes latérales arrière - Vitres de custode - Vitres
82.41	B	Portes latérales arrière - Vitres
82.45	A	Baies latérales
82.50	C	Portes latérales arrière - Serrures
82.52	A	Collection de serrure de portes latérales arrière
82.60	B	Capot avant
82.70	C	Hayon
82.72	B	Équilibreur de hayon
82.75	A	Hayon
82.78	C	Porte arrière
82.79	A	Collection de serrures de porte arrière
82.80	C	Vitre de pare-brise
82.83	B	Vitre de hayon et porte arrière
82.85	A	Manœuvre de vitre de hayon
82.90	C	Étanchéité - Insonorisation
82.93	C	dº
84		**Sellerie** Upholstery Polsterung Polstring Guarnicioneria Tappezzeria Stoffering Sadelmakeri
84.00	B	Similis - Tissus
84.01	B	Siège avant
84.02	B	dº
84.03	C	Armature de banquette avant
84.04	A	Garnitures de banquette avant
84.05	B	Armatures de sièges avant séparés
84.06	C	Garnitures de sièges avant séparés
84.07	A	Siège avant repliable
84.08	B	Siège arrière
84.10	A	dº
84.11	C	dº
84.15	B	Collection pour adaptation du siège arrière rabattable
84.16	B	dº
84.17	B	Siège arrière rabattable
84.18	B	dº
84.25	C	Garnitures de pavillon
84.35	C	Habillage carrosserie
84.36	A	dº
84.50	C	Tapis
85		**Accessoires** Accessories Zubehör Tilbehør Accesorios Accessori Toebehoren Tillbehör
85.02	B	Pare-chocs avant 1 barre
85.03	C	Pare-chocs avant à lame
85.04	B	dº
85.05	B	Pare-chocs avant 2 barres
85.07	B	dº
85.10	B	Pare-chocs arrière 1 barre
85.11	B	Pare-chocs arrière à lame
85.12	C	dº
85.13	B	Pare-chocs arrière 2 barres
85.15	B	dº
85.20	B	Plaque de police avant
85.30	B	Fixation de la batterie
85.35	C	Rétroviseur - Pare-soleil - Cendrier - Vide-poches
85.36	B	Accessoires sous planche de bord
85.37	B	Rétroviseurs extérieurs
85.38	B	Coffre à outils
85.39	B	Bavettes arrière
85.40	B	Support de roue de secours
85.41	A	dº
85.50	B	Enjoliveurs de côtés de caisse
85.52	B	Grille de capot - Monogrammes
85.53	A	dº
85.54	A	Décalcomanie extérieure
85.55	B	Collections d'enjoliveurs de côtés de caisse
85.60	C	Planche de bord

Perfranse

Répertoire des planches - Plate Index - Bildtafeln-liste - Planchernes betegnelse - Lista de láminas - Indice delle tavole - Overzicht der afbeeldingen - Bild-forteckning.

07.00

C P. R. 728

1 Numéro de planche - Plate number - Bildtafelnummer - Planche Numre - Números de las láminas - Numeri delle tavole - Nummers der afbeeldingen - Bildnummer.

2 Édition - Edition - Ausgabe - Udgave - Edición - Edizione - Uitgave - Upplaga.

3 Désignations - Description - Bezeichnung - Benævnelse - Designaciones - Denominazioni - Aanduidingen - Benämning.

		1 | 2 | 3	1 | 2 | 3	1 | 2 | 3
100.00	B **Teintes** Colours Farbtöne Farver Colores Tinte Kleuren Färger			
120	B **Répertoire numérique** Numbers and page numbers Numerisches Sachver Zeichnis Teile Nummeroversigt Lista numérica Indice numerico Numeriek overzicht Numeriek overzicht			

Der Franzose

Points de départ - Starting points - Ausgangspunkte - Udgangspunkter
Puntos de partida - Punti di partenza - Uitgangspunten - Hanvisning till fabrikationsnummer

08.00
A P.R. 728

Berliet

5	VEH n° 152128,152130,152527,158454,158493,158494,158497 ⇨ 158502,158504 ⇨ 158515, 158517 ⇨ 158541,158543 ⇨ 158558,158560 ⇨ 158600,158614 ⇨ 158637

vous n'entreriez
pas dans
un magasin
où rien
n'est exposé
aux clients.
pensez-y
pour vos
accessoires

14 . 01
B P.R. 728

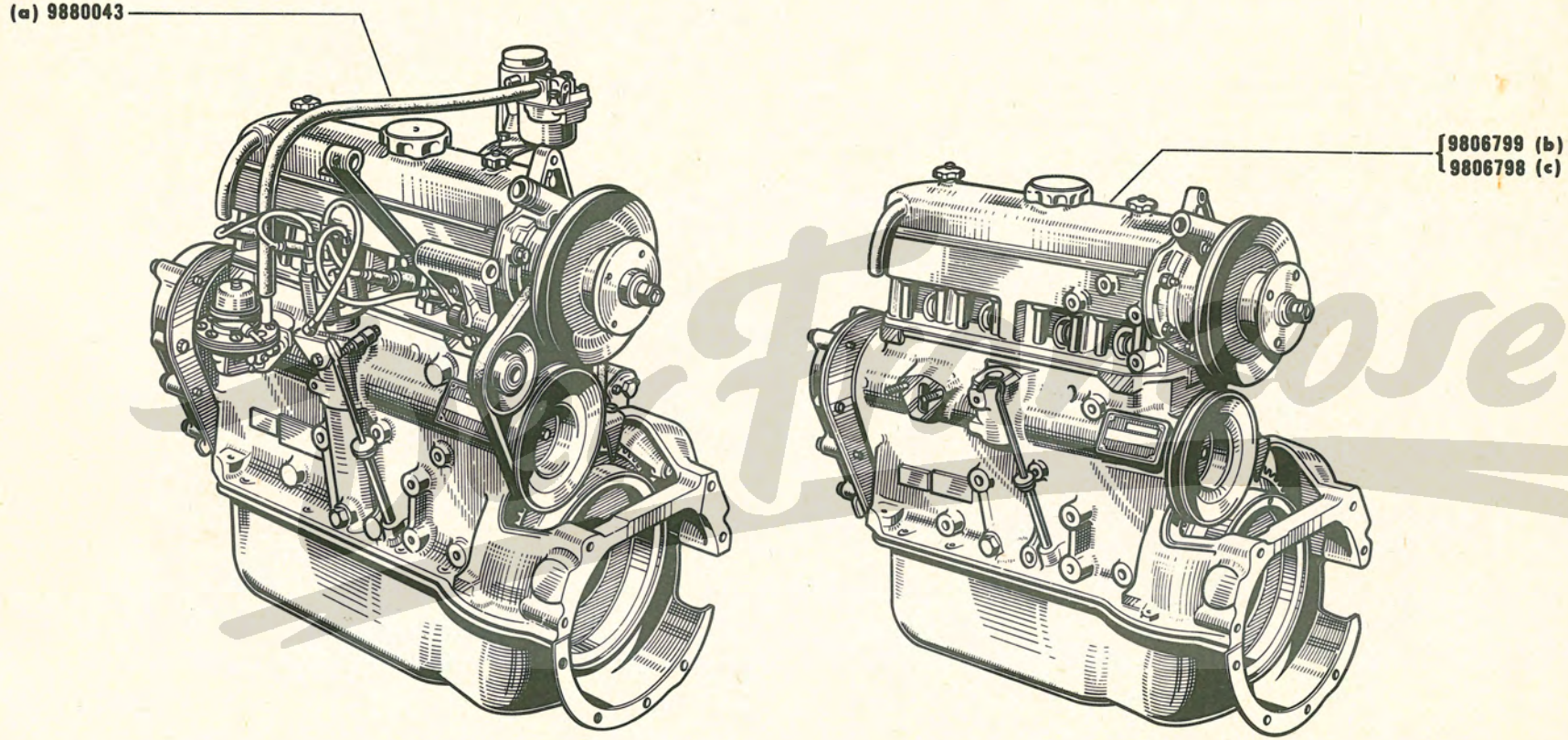

(a) R.1123 / R.1124 / R.2104 — 01/02/03/04/05/06/10/11/13/14/20/21/22/30

(b) R.1123/45/50
R.1124/50
R.2104/45/50

(c) R.1123 / R.1124 — 01/02/03/04/05/06/10/11/13/14/20/21/22/30/40/70/75/76/77/80/85/86
R.2104/02/03/04/05/06/10/11/13/14/20/21/22/30/40/70/75/76/77/80/85/86

14.05
B P.R. 728

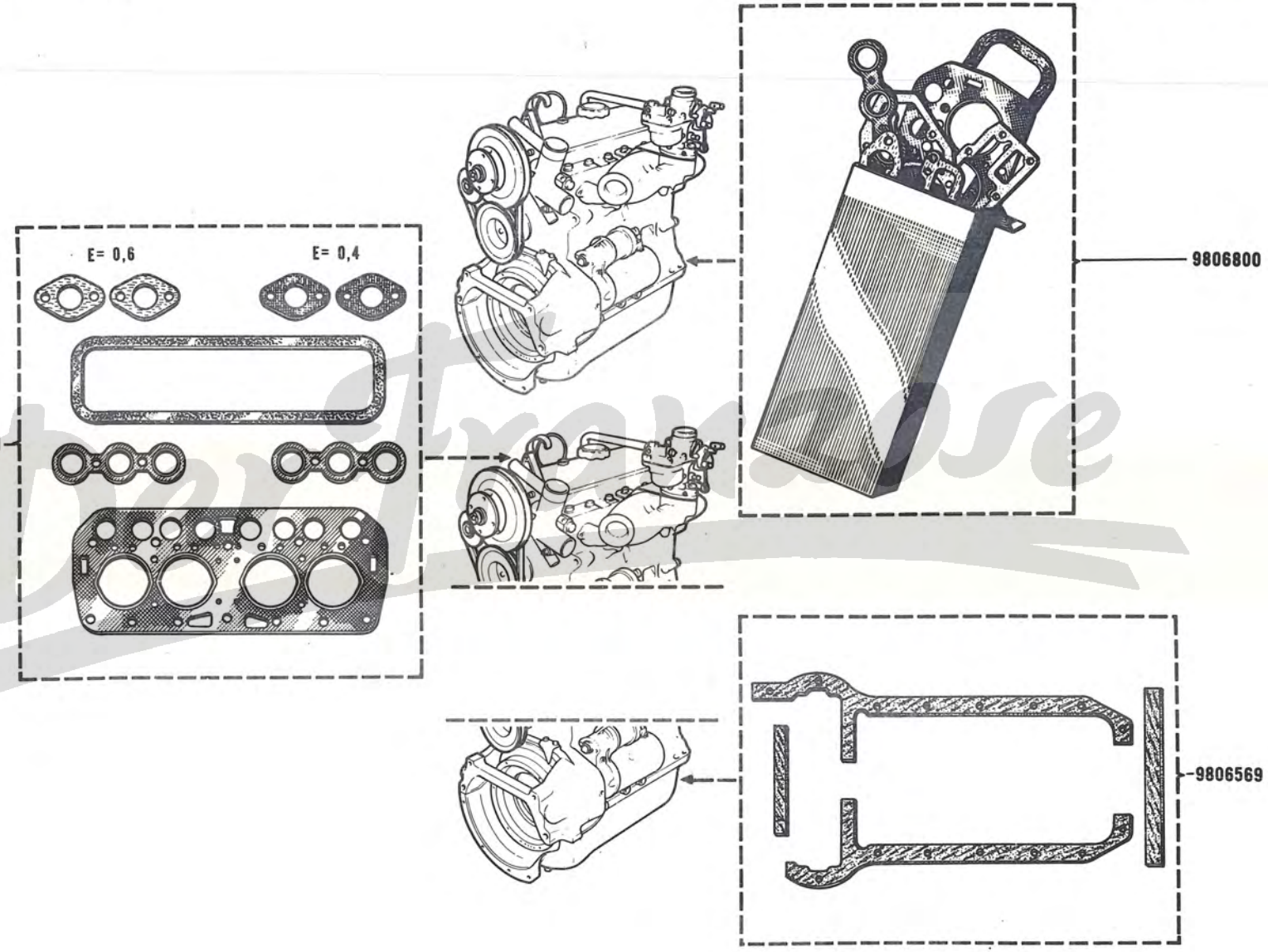

Peugeot

14 . 15
B P.R. 728

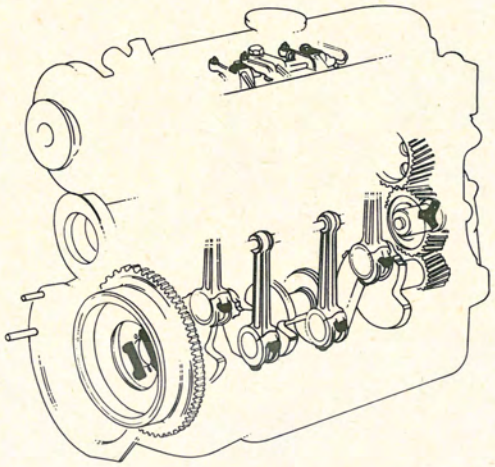

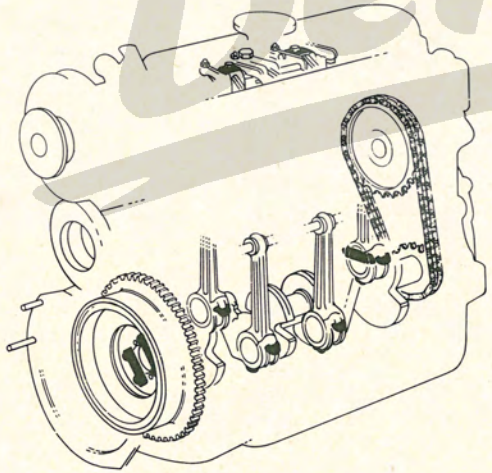

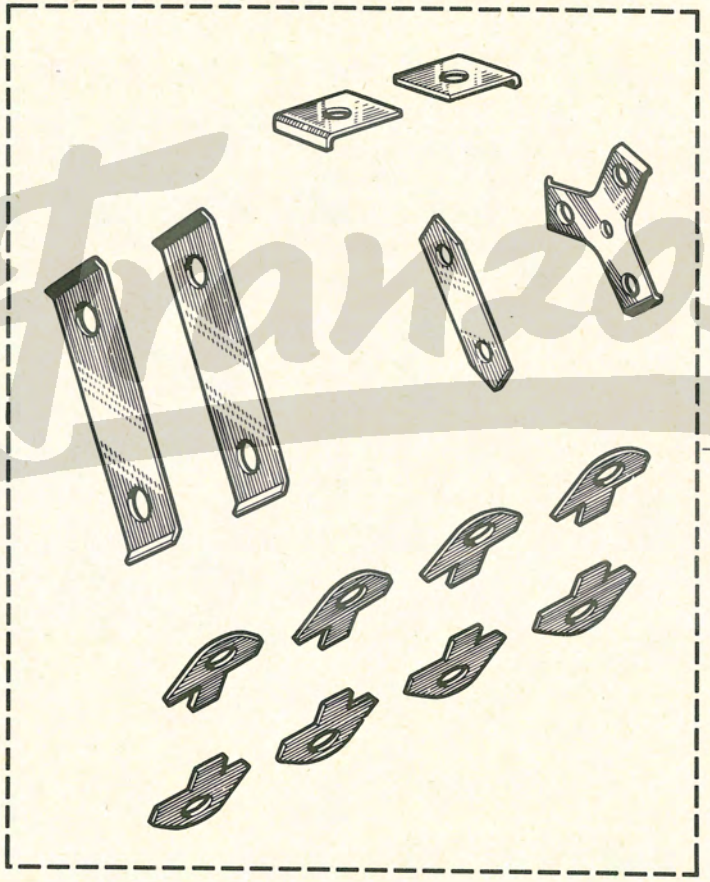

9806453

Der Franzose

14.20
B P.R. 728

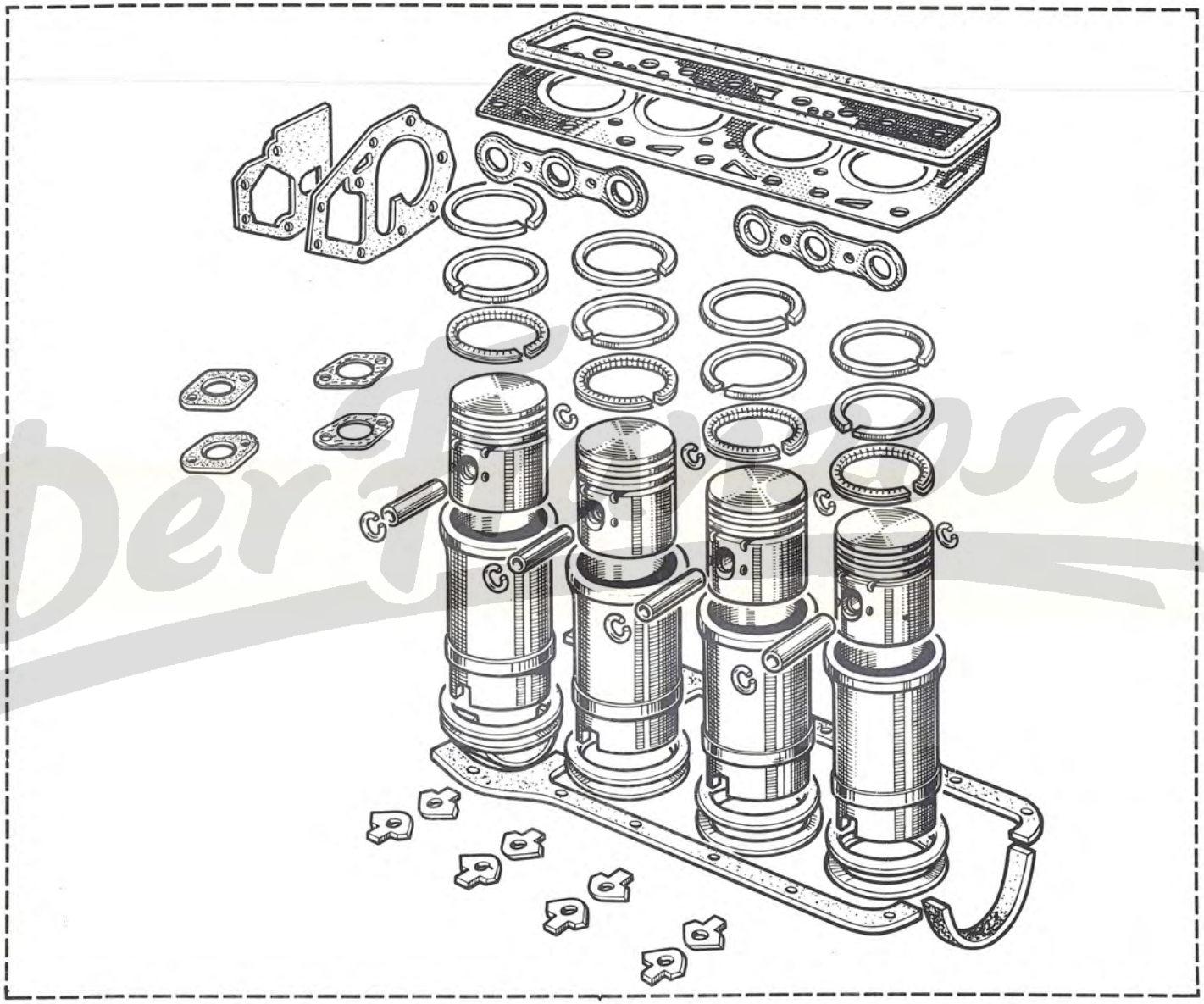

9806771

14 . 30
B P.R. 728

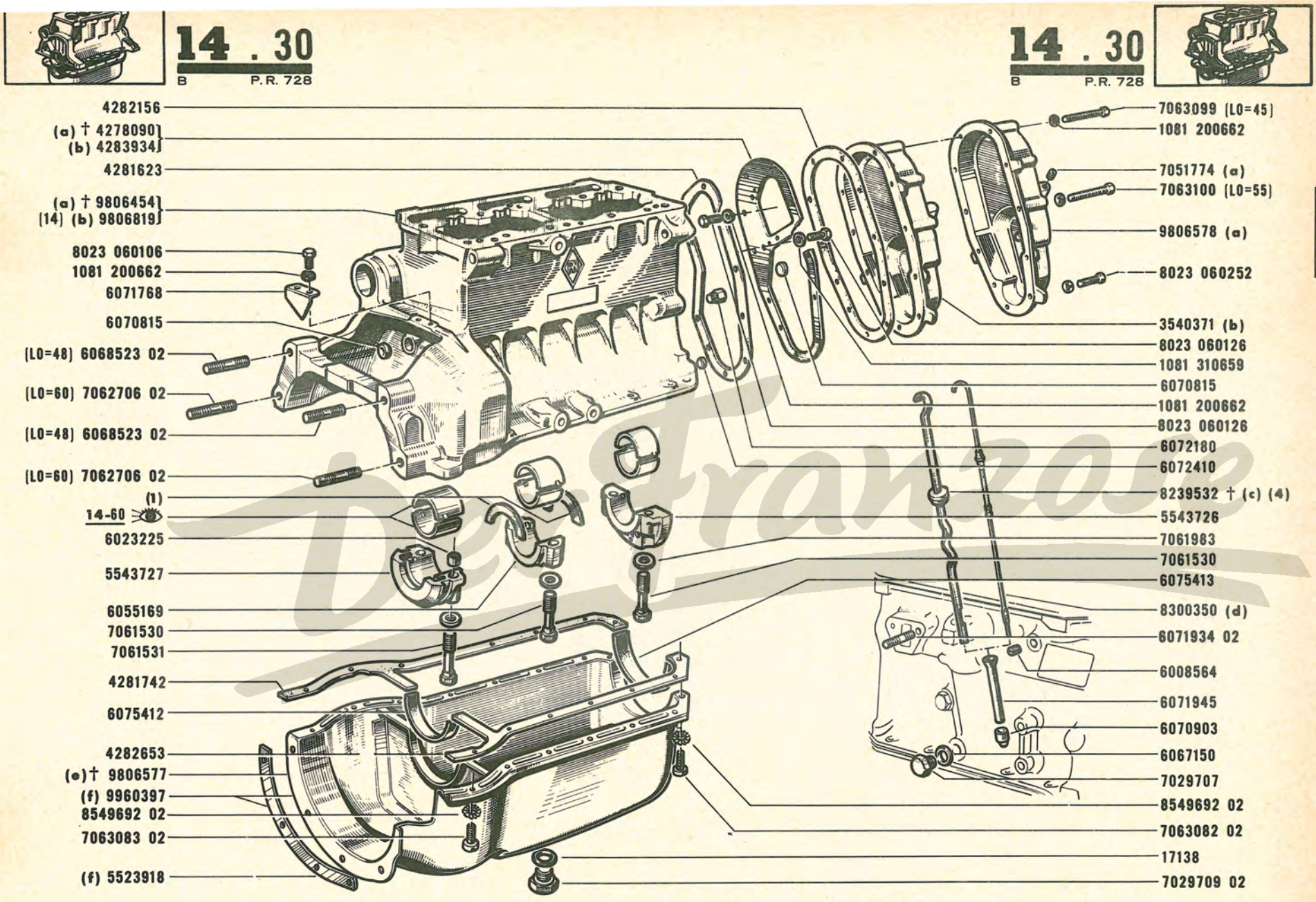

(a) MOT n° 1 ⇨ MOT n° 23850
(b) MOT n° 23851 ⇨ MOT n° . . .
(c) MOT n° 1 ⇨ MOT n° 49271
(d) MOT n° 49272 ⇨ MOT n° . . .
(e) MOT n° 1 ⇨ MOT n° 116684
(f) MOT n° 116685 ⇨ MOT n° . . .

(1)
9806343 E= 2
9806344 E= 2,05
9806345 E= 2,10
9806346 E= 2,15

4	⊞ 8300350 -I-
14	MOT n° 1 ⇨ MOT n° 23850 6070872 -I- 15-10

DeFranco

14 . 40
B P.R. 728

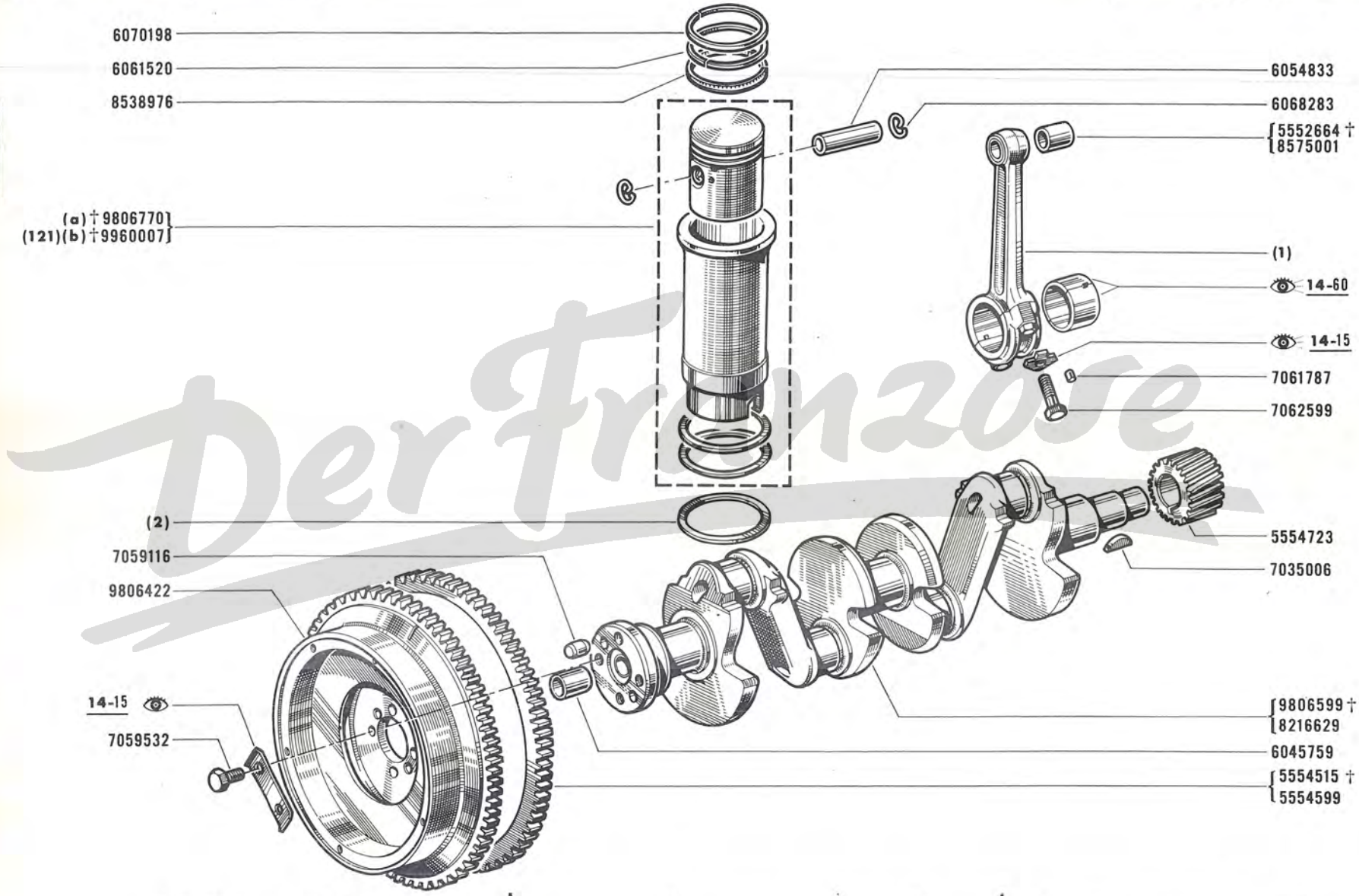

(a) MOT n° 1 ⇨ MOT n° 82809
(b) MOT n° 82810 ⇨ MOT n° . . .

(1)		(2)
9803587 21 GE= 358	9803587 51 GE= 328	6051845 E= 0,95
9803587 30 GE= 378	9803587 70 GE= 368	6051846 E= 0,90
9803587 40 GE= 348	9803587 90 GE= 338	6066250 E= 1
		7109306 E= 1,05

121	⊞ 9806771 -I- 14-20

DerFranzose

14.60
B P.R. 728

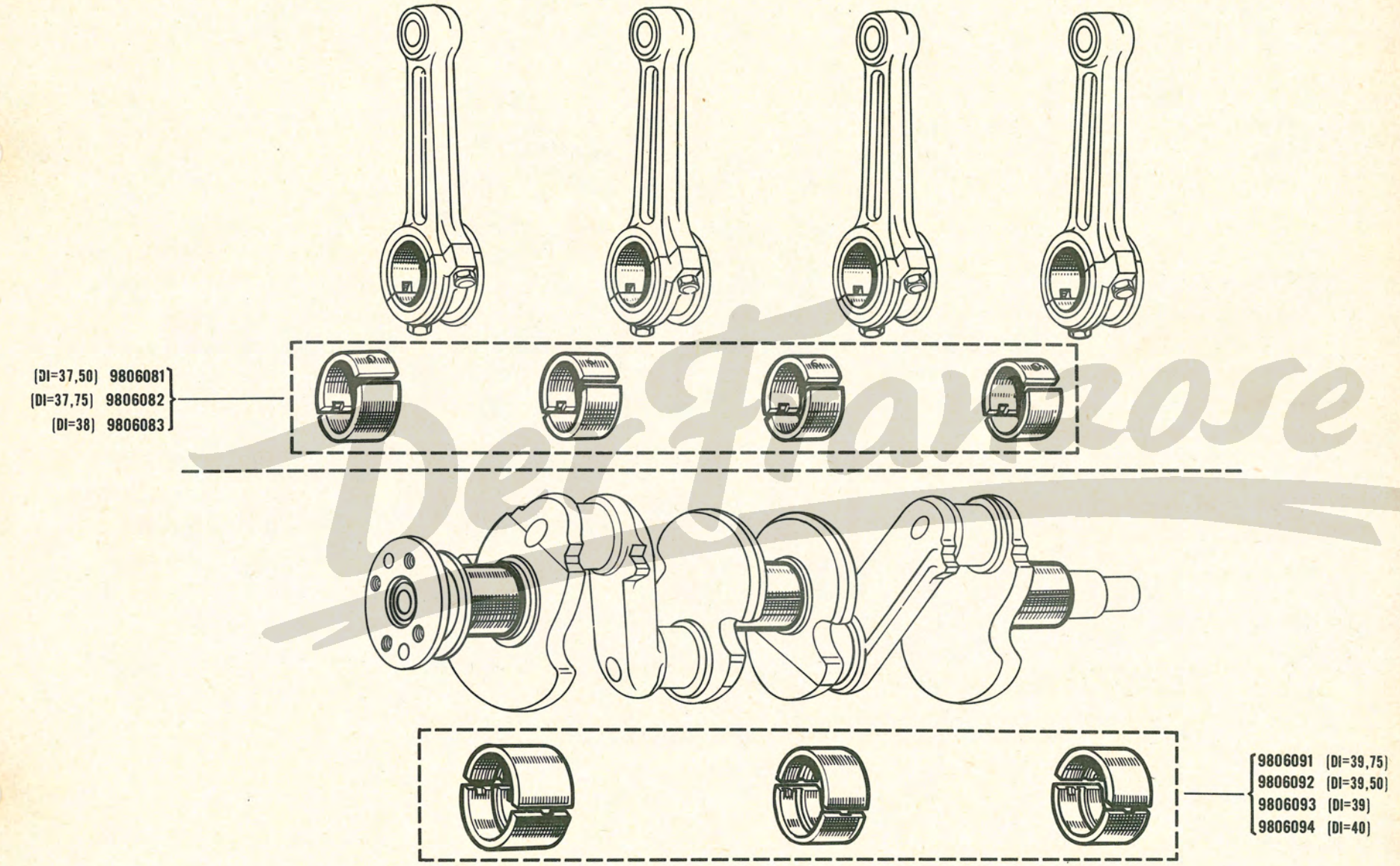

Der Favorose

15. 01
B P.R. 728

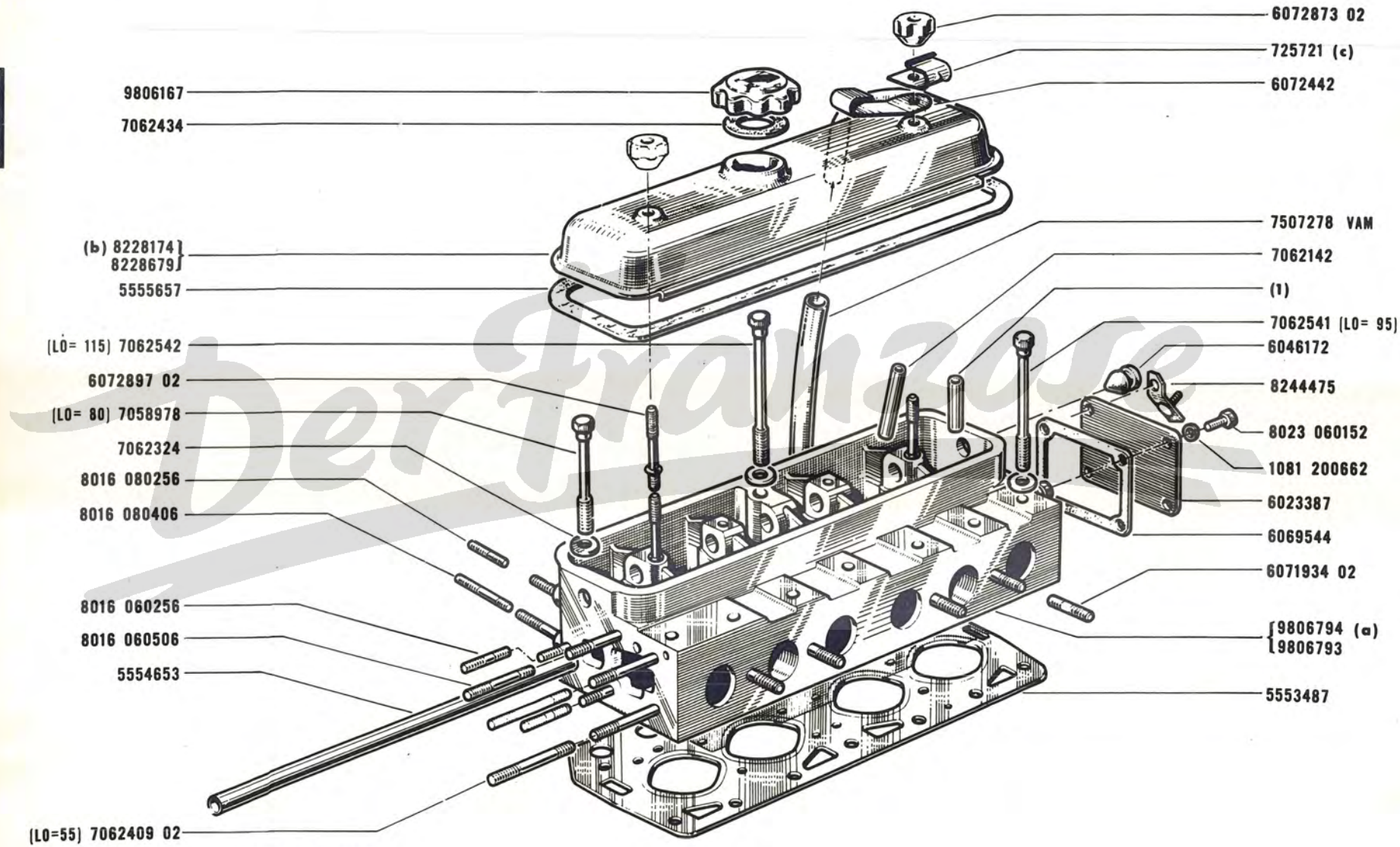

(a) R.1123/45/50
R.1124/50
R.2104/45/50

(b) R.1123/01/02/03/04/05/06/10/11/45/70
R.1124/01/02/03/04/05/06/10/11/70
R.2104/02/03/04/05/06/10/11/45/70

(c) R.1123 🚗, R.1124
R.1123 🚙 /40/85/86
R.2104

(1)
7109388 DE= 11,10
7109389 DE= 11,25

Der Franzose

15 . 10
B P.R. 728

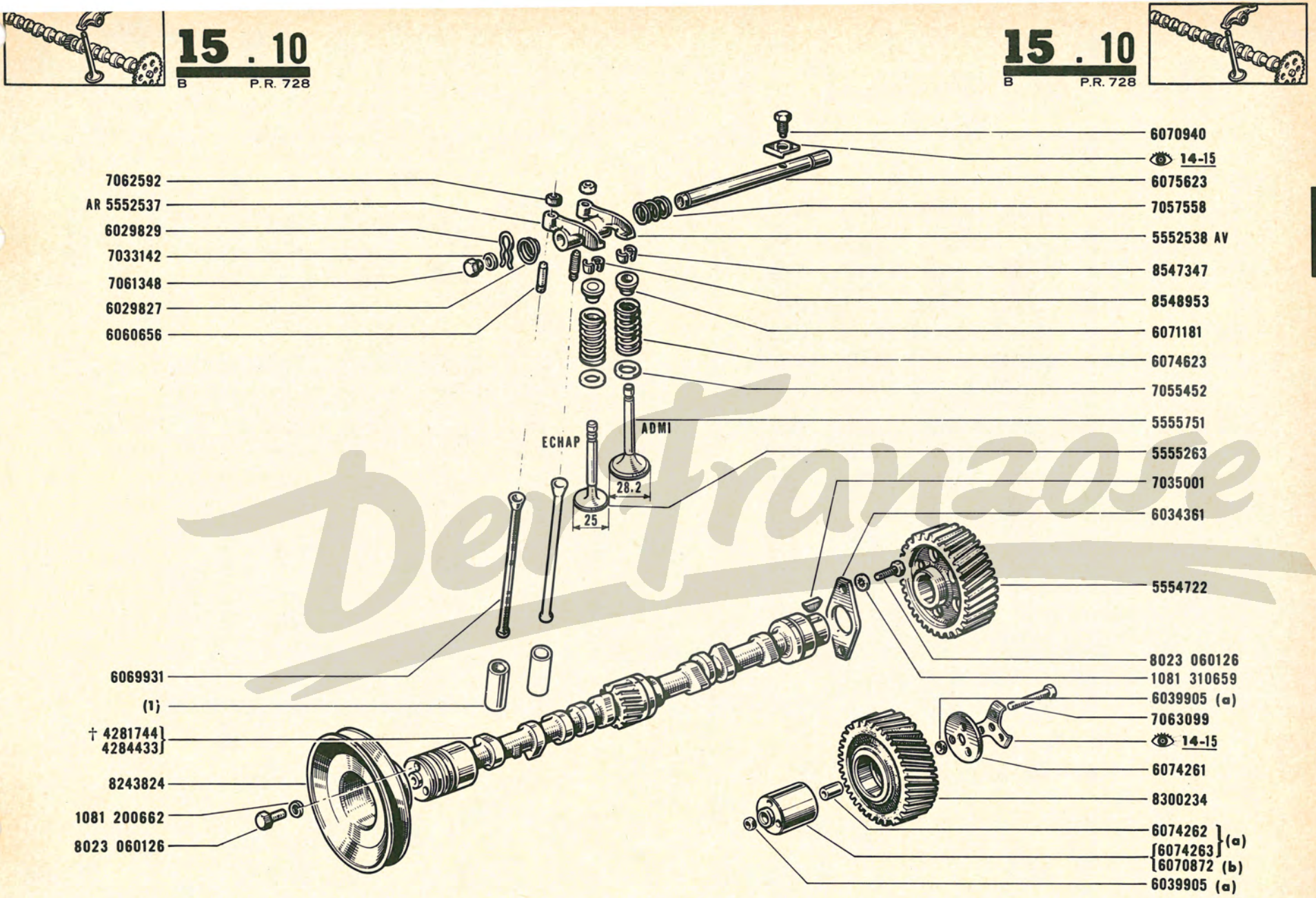

(a) MOT n° 1 ⇨ MOT n° 23850
(b) MOT n° 23851 ⇨ MOT n° . . . .

(1)
6054782 DE= 19
7109377 DE= 19,20
6073045 DE= 19,50

Dei Franzose

15.15
B P.R. 728

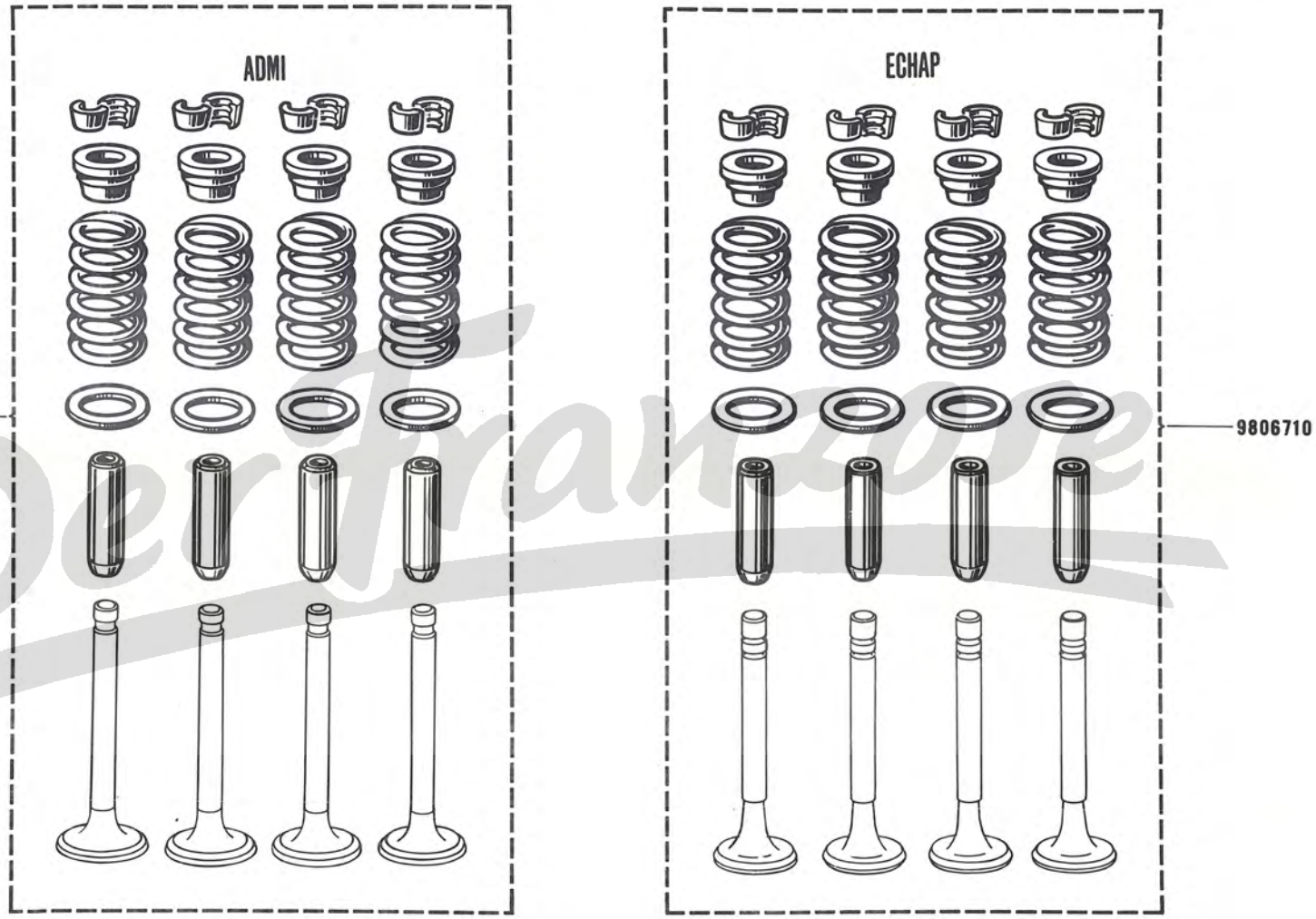

Der Franzose

15 . 20
B P.R. 728

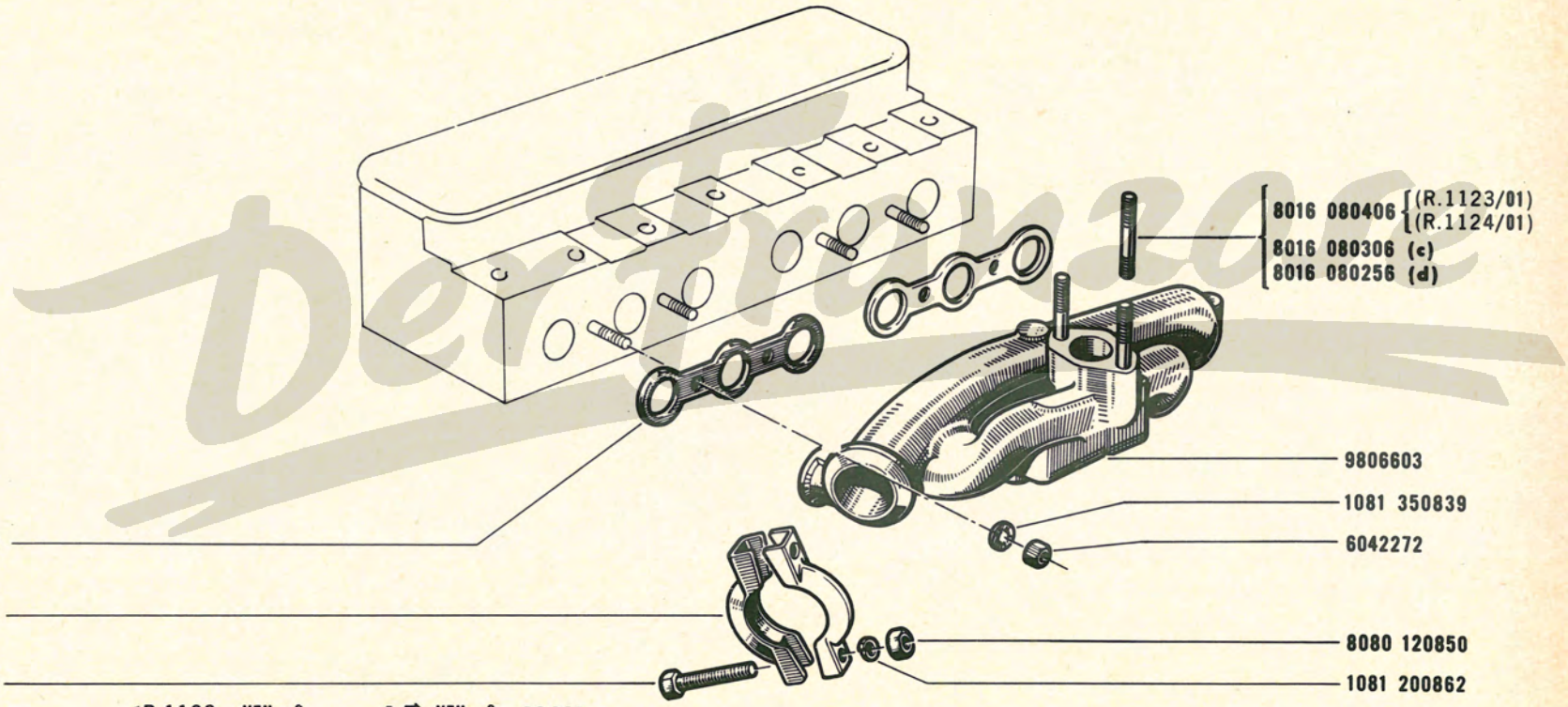

(a) R.1123 VEH n° 1 ⇨ VEH n° 19401
(a) R.1124 VEH n° 1 ⇨ VEH n° 5241
(a) R.2104 VEH n° 1 ⇨ VEH n° 1754
(b) R.1123 VEH n° 19402 ⇨ VEH n° . . .
(b) R.1124 VEH n° 5242 ⇨ VEH n° . . .
(b) R.2104 VEH n° 1755 ⇨ VEH n° . . .
(c) R.1124 ↙/01, R.1123, R.2104 MOT n° 1 ⇨ MOT n° 109868
(d) R.1123, R.2104 MOT n° 109869 ⇨ MOT n° . . .

15	† 6076428 -2-

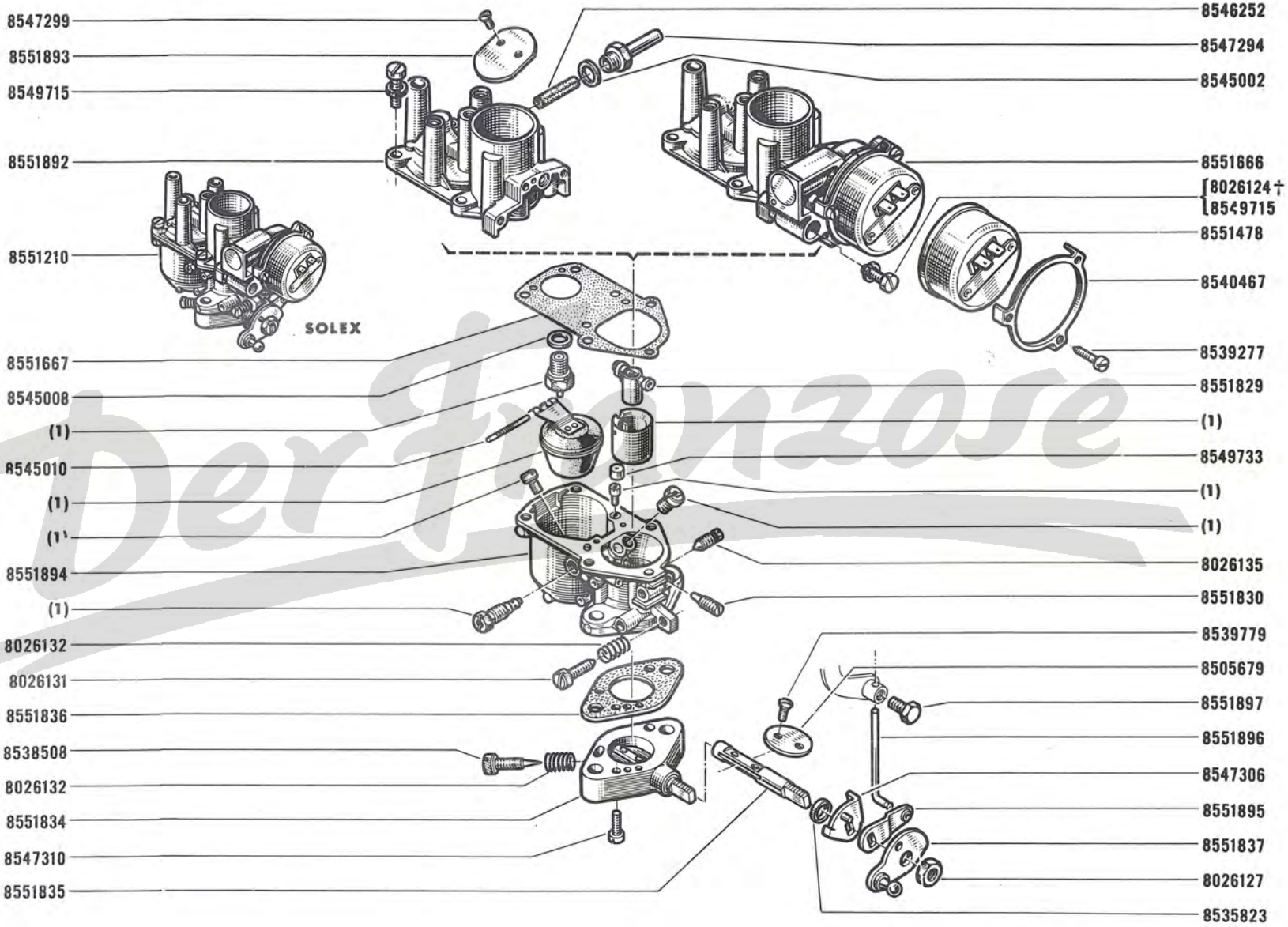

(1) 15-34

Der Franzose

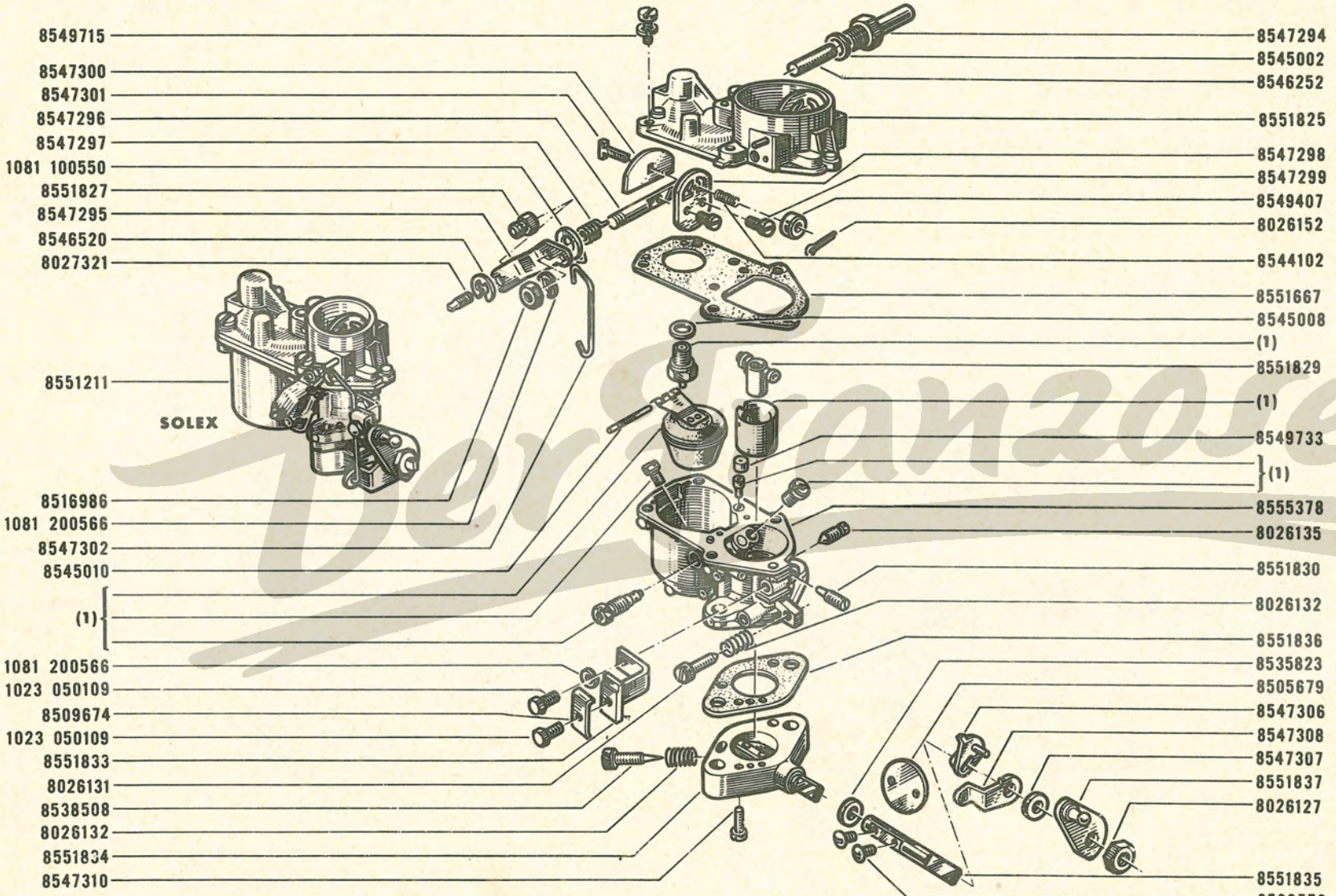

(1) 15-34

Vera Franzose

SOLEX

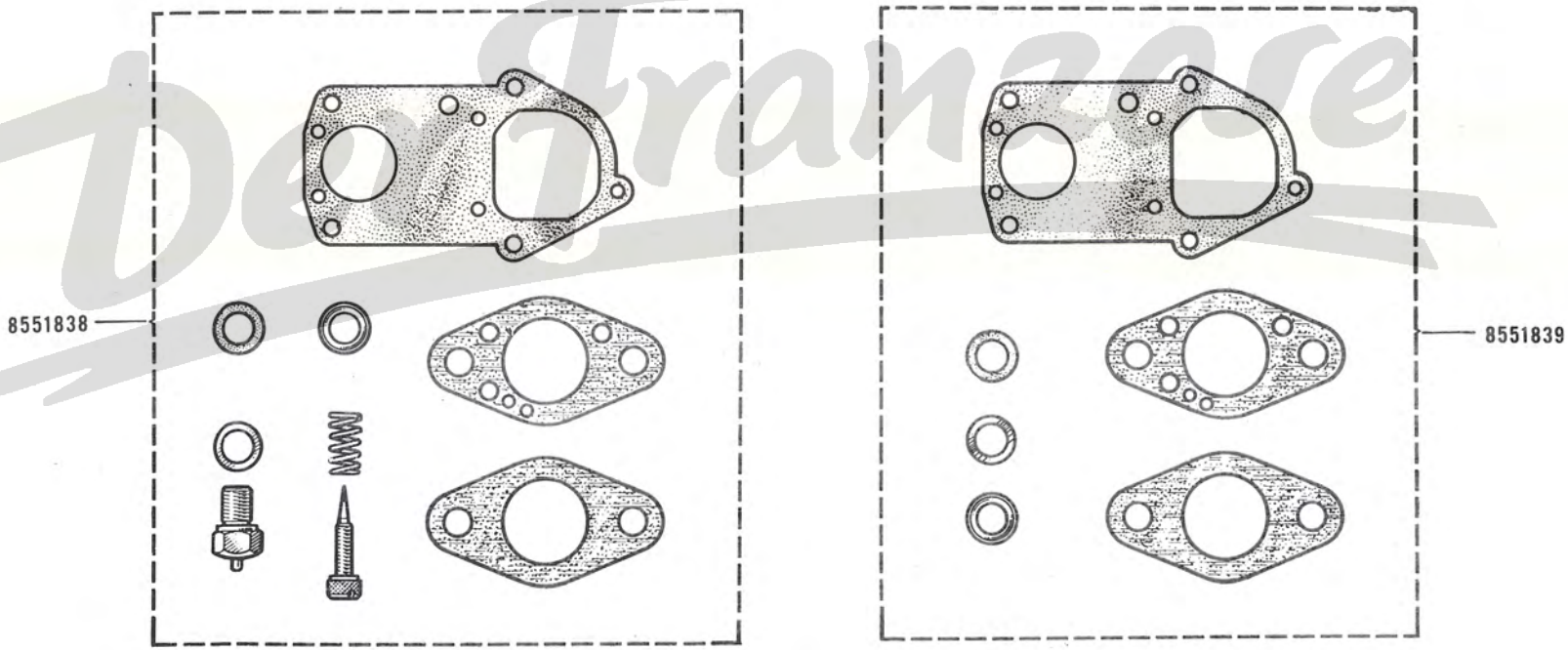

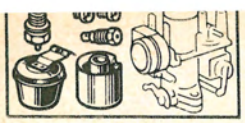

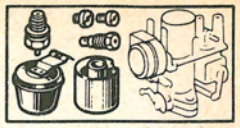

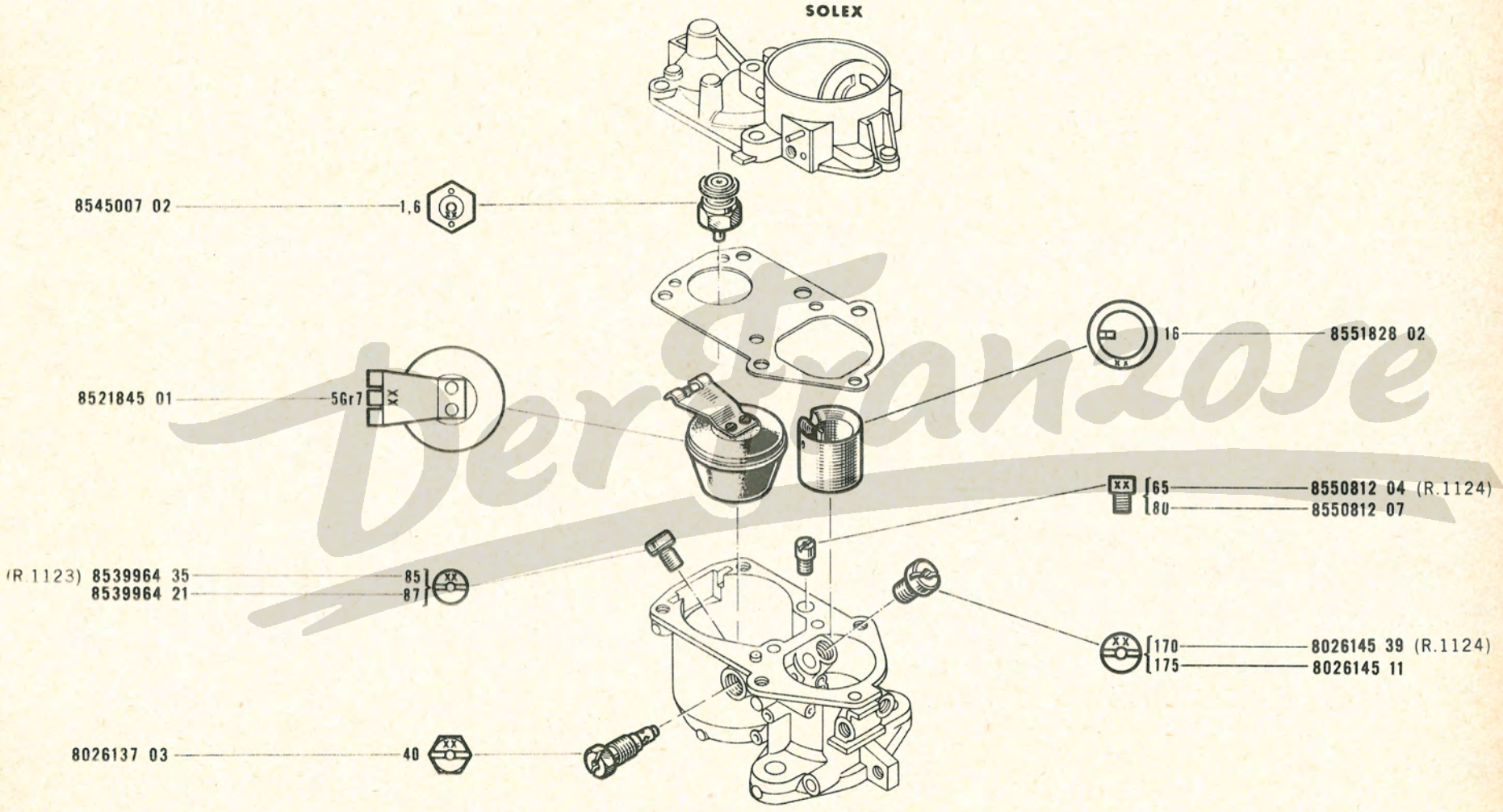

Der Spanzose

15.35

C P.R. 728

R.1123 / 01/02/03/04/05/06/10/11/13/14/20 21/22/30/45/50/70/75/76/77/80 (a)

R.2104 / 02/03/04/05/06/10/11/13/14/20/21/22 30/45/50/70/75/76/77/80

15.35

C P.R. 728

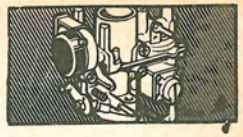

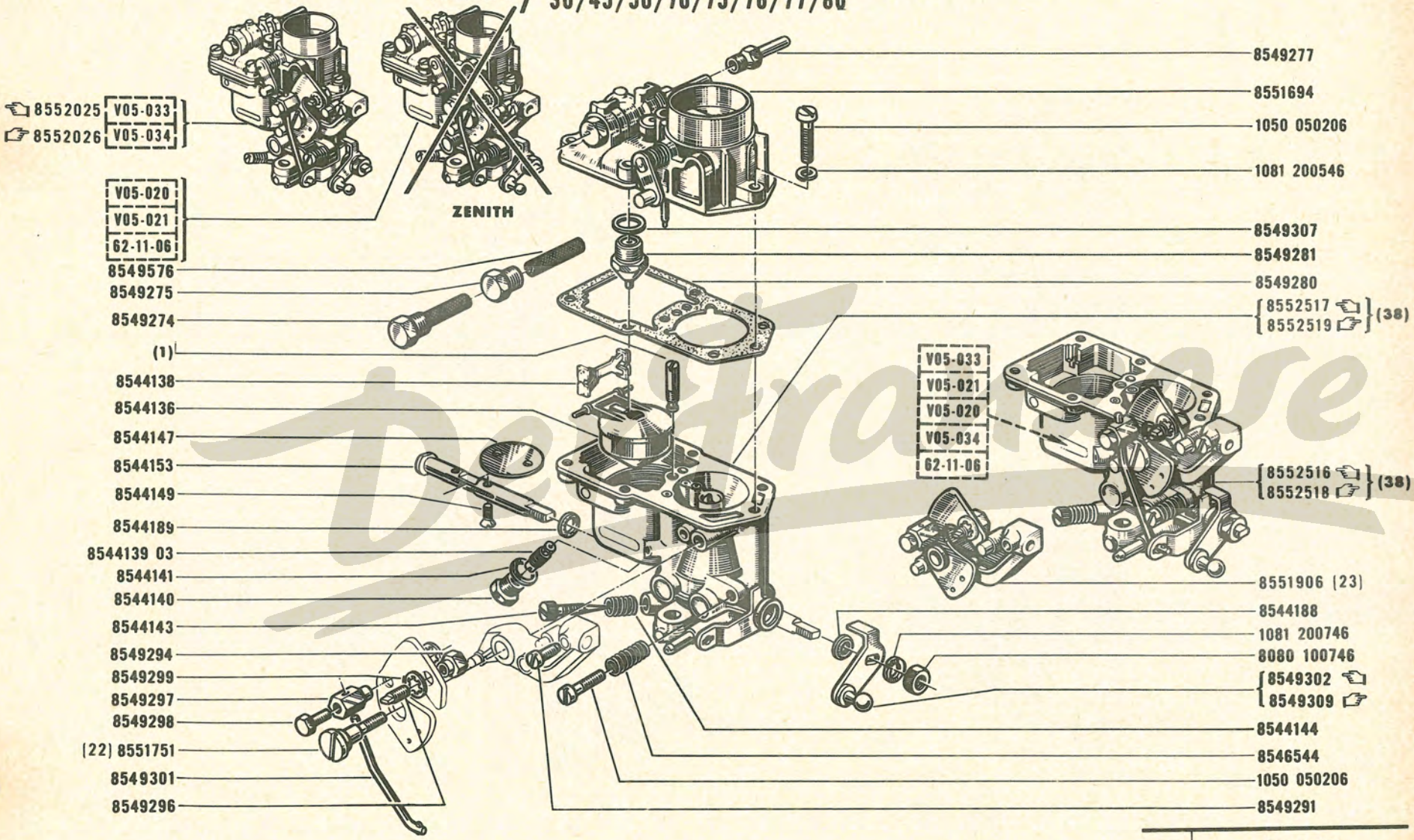

De Franceschi

(a) R.1123 VEH n° 1 ⇨ VEH n° 75091, ↘ (4)
R.1123 VEH n° 75092 ⇨ VEH n° ..., ↙ (4)

(1)
8544142 02 OC= 35
8544142 03 OC= 45

4	VEH n° 75093,75101

22	06-00
23	06-00
38	↘ V05-020 V05-021
	8544142 03 -1-

R.1123 /02/03/04/05/06/10/11/13/14/20/21/22/30/45/50/70/75/76/77/80 (a)

R.1124 /01/02/03/04/05/06/10/11/13/14/20/21/22/30/50/70/75/76/77/80

15.36 B P.R. 728

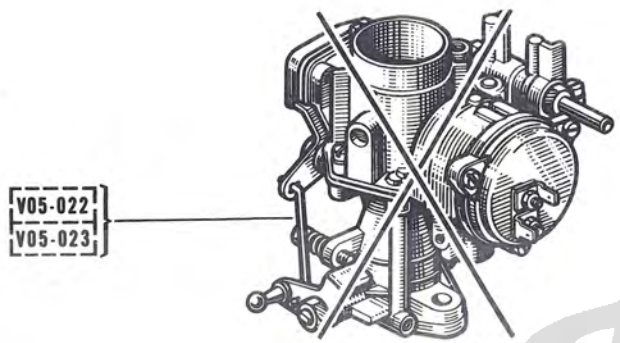

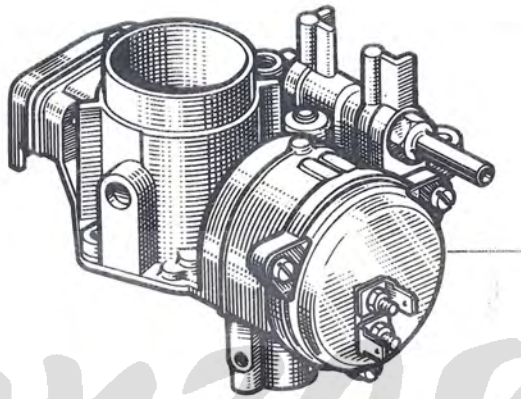

ZENITH

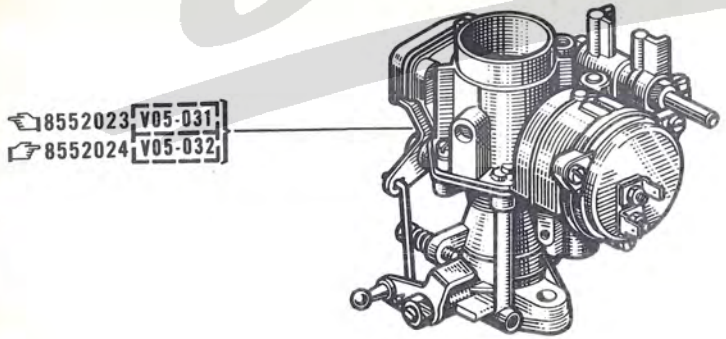

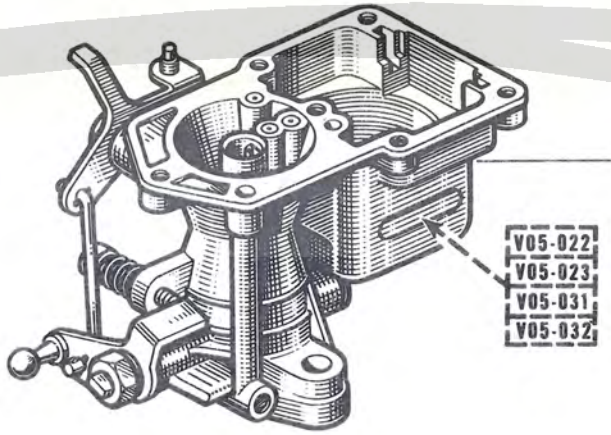

(a) R.1123 VEH n° 1 ⇨ VEH n° 75091 ⇲ (75093,75101)

40	⇲ V05-022, V05-023 8544142 03 -I- 15-37

Der Franzose

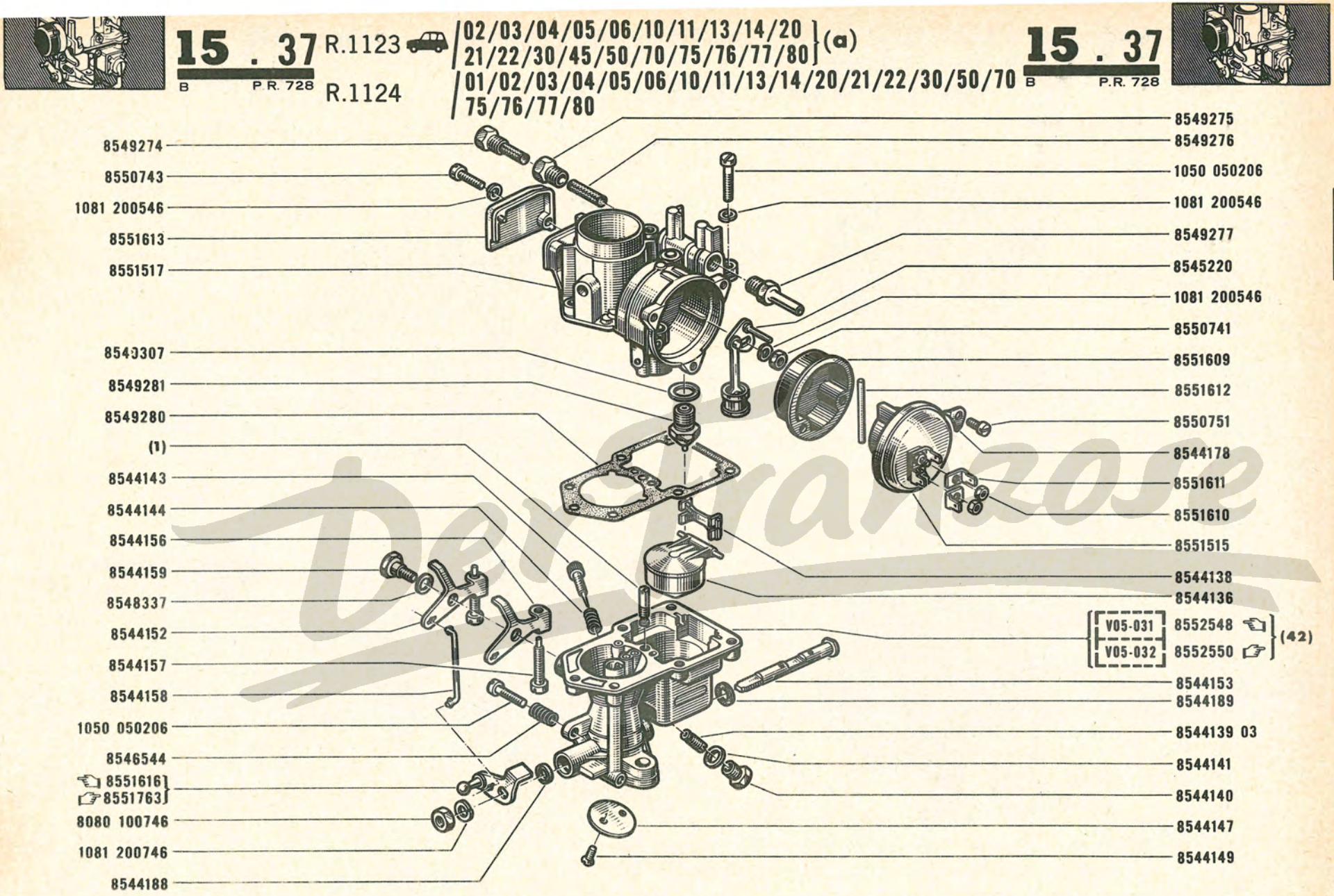

(a) R.1123 VEH n° 1 ⇨ VEH n° 75091 ⇲ (75093,75101)

(1)
8544142 02 OC= 35
8544142 03 OC= 45

42	⇲ V05-022, V05-023
	8544142 03 -I-

Del Franose

R.1123/40/85/86 VEH n° 1 ⇨ VEH n° 75091 ⇘ (75093,75101)
R.1124/40/85/86
R.2104/40/85/86 VEH n° 1 ⇨ VEH n° 7163

15.40 B P.R. 728

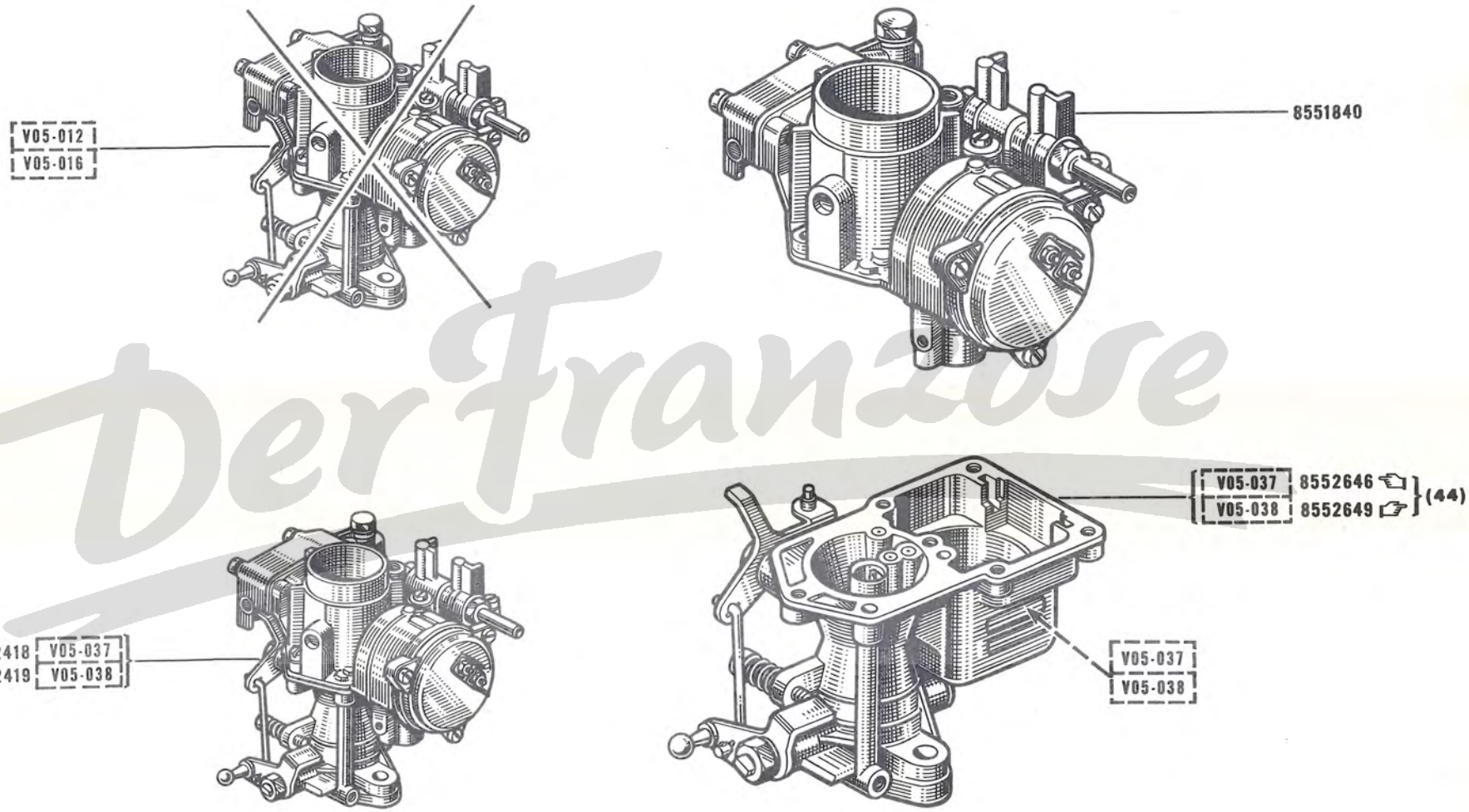

Der Franzose

44	⇘ V05-012, V05-016 8544142 03 -I- 15-41

R.1123/40/85/86 VEH n° 1 ⇨ VEH n° 75091 ⇲ (75093,75101)
R.1124/40/85/86
R.2104/40/85/86 VEH n° 1 ⇨ VEH n° 7163

15 . 41
B P.R. 728

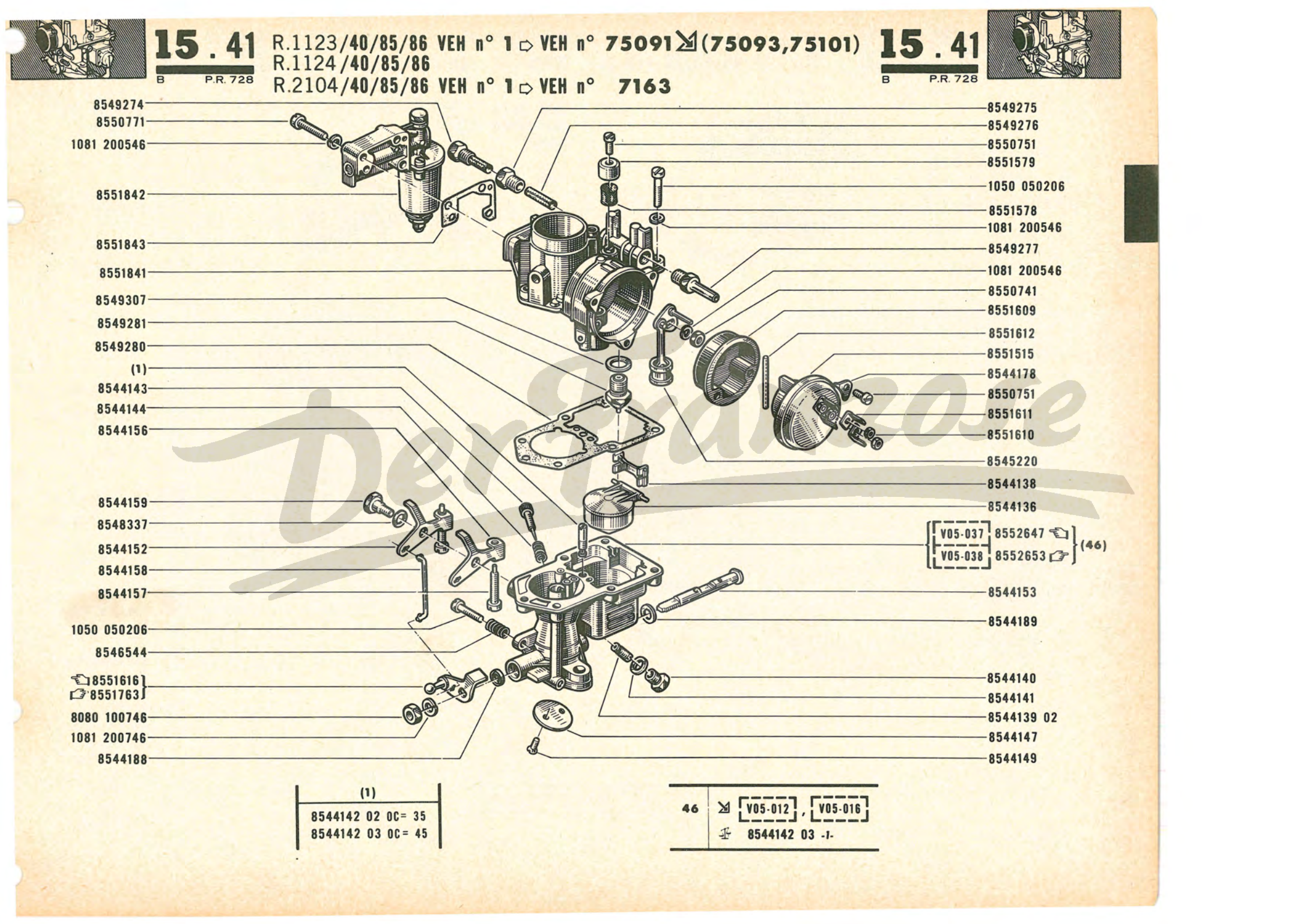

(1)
8544142 02 OC= 35
8544142 03 OC= 45

46	⇲ V05-012, V05-016
	⇳ 8544142 03 -I-

Der Graeve

R.1123/40/85/86 VEH n° **75092** ⇨ VEH n° . . . ↙(4)
R.2104/40/85/86 VEH n° **7164** ⇨ VEH n° . . .

15 . 43
B P.R. 728

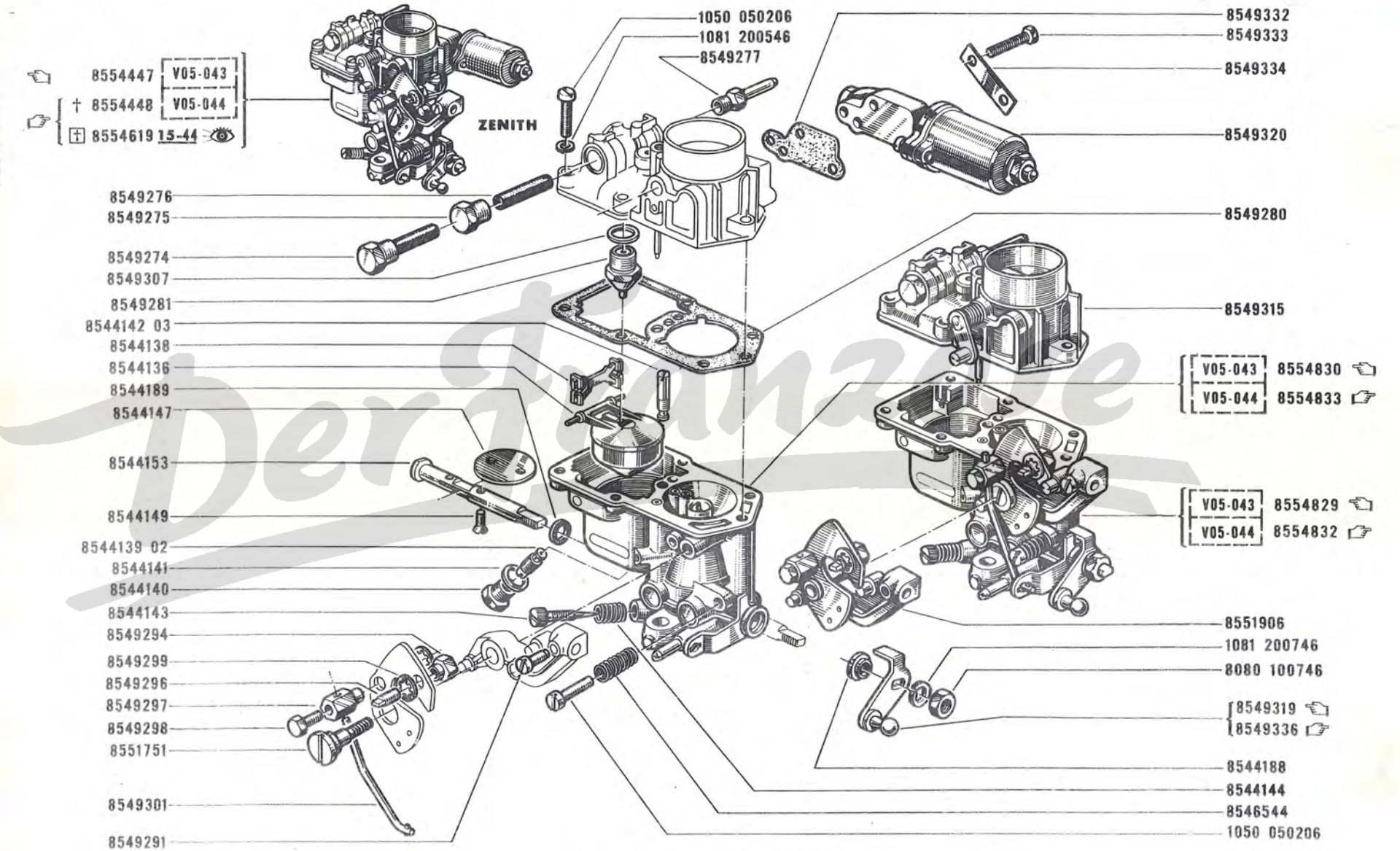

4	VEH n° 75093,75101

Der Franzose

R.1123/85/86 VEH n° **75093** ⇨ VEH n° . . . ⇙(4)
R.2104/85/86 VEH n° **7164** ⇨ VEH n° . . .

15.44
A P.R. 728

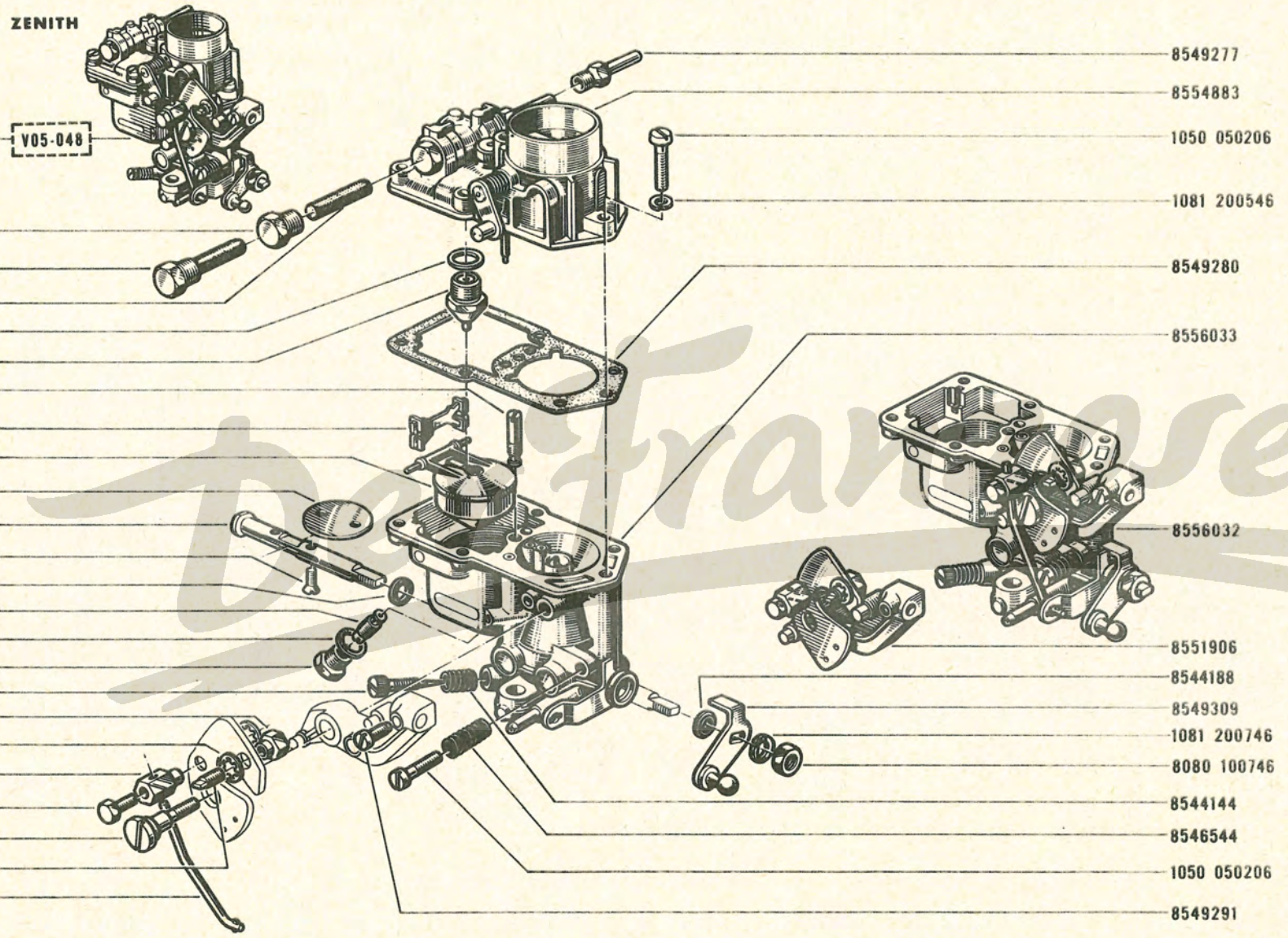

4	VEH n° 75093,75101

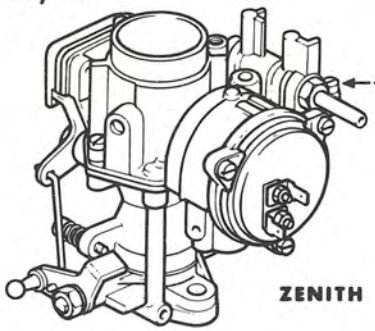

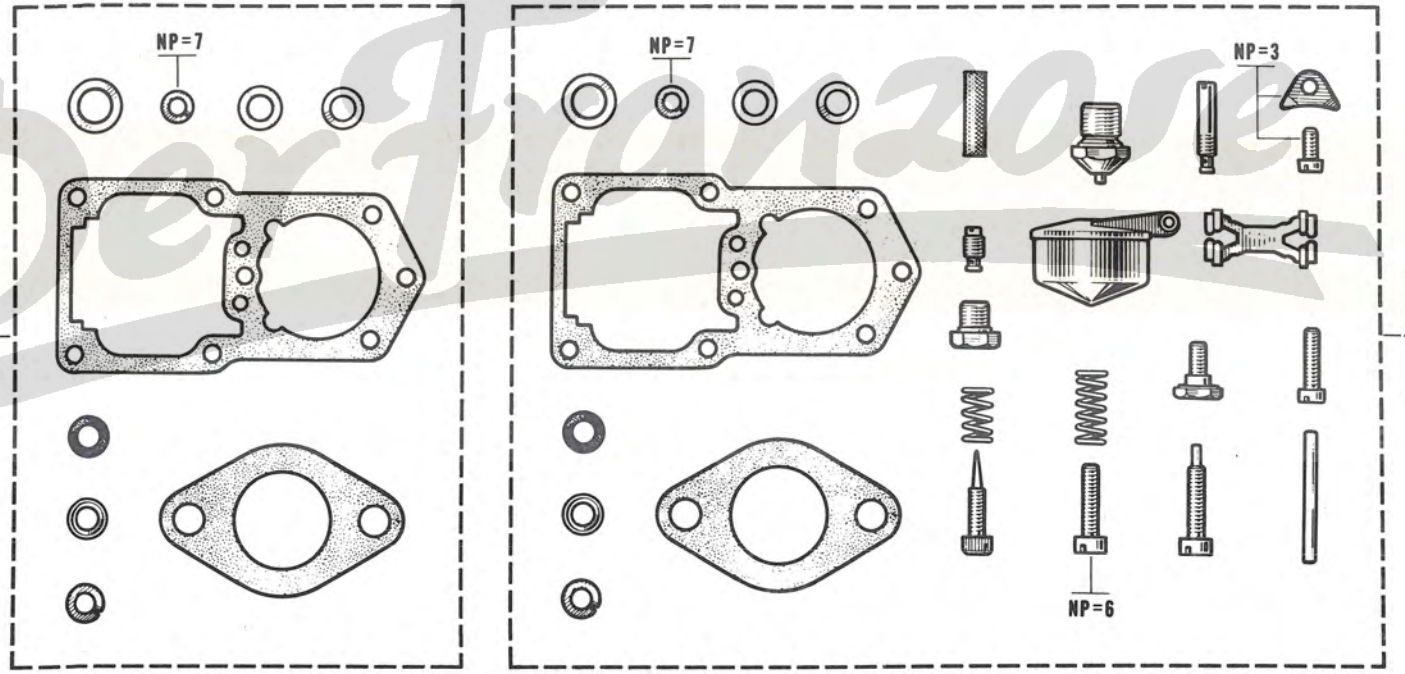

(a) R.1123 VEH n° 1 ⇨ VEH n° 75091 ⇲ (75093,75101)

DerFranzose

R.1123(**a**), R.2104(**b**)

15 . 51
C P.R. 728

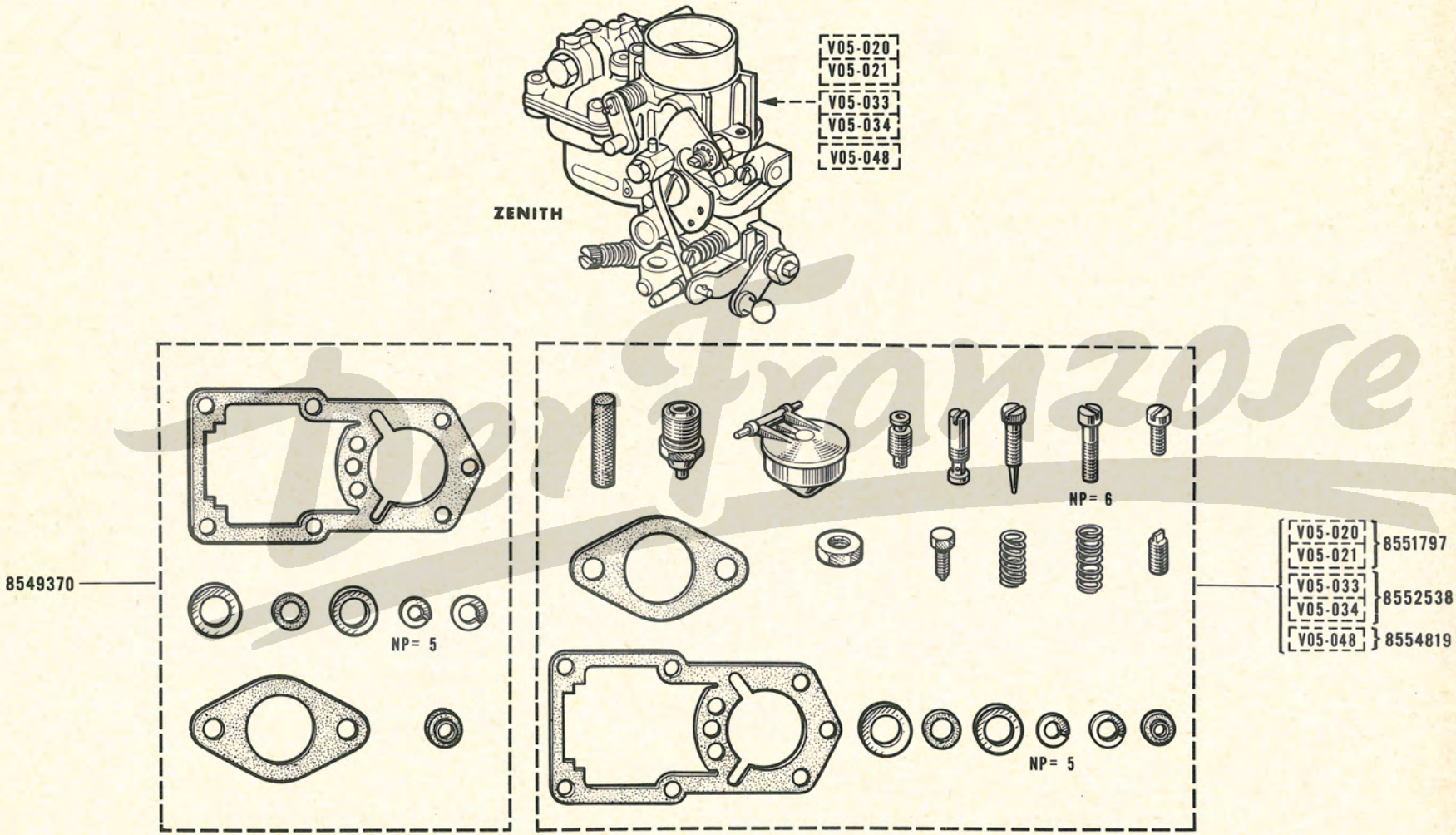

4	VEH n° **75093,75101**

(a) { R.1123/02/03/04/05/06/10/11/13/14/20/21/22/30/45/50/70/75/76/77/80
R.1123/01/85/86 VEH n° **75092** ⇨ VEH n° . . . ⇙ **(4)**

(b) { R.2104/02/03/04/05/06/10/11/13/14/20/21/22/30/45/50/70/75/76/77/80
R.2104/85/86 VEH n° **7164** ⇨ VEH n° . . .

R.1123/40/85/86 VEH n° 1 ⇨ VEH n° 75091 ⇲ (75093,75101)
R.1124/40/85/86
R.2104/40/85/86 VEH n° 1 ⇨ VEH n° 7163

15 . 53 B P.R. 728

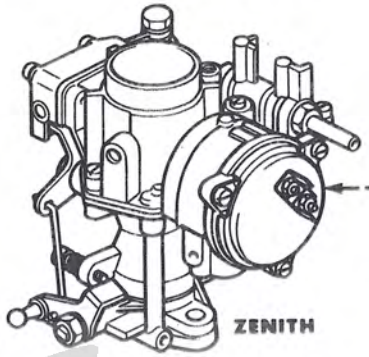

V.05-012
V.05-016
V.05-037
V.05-038

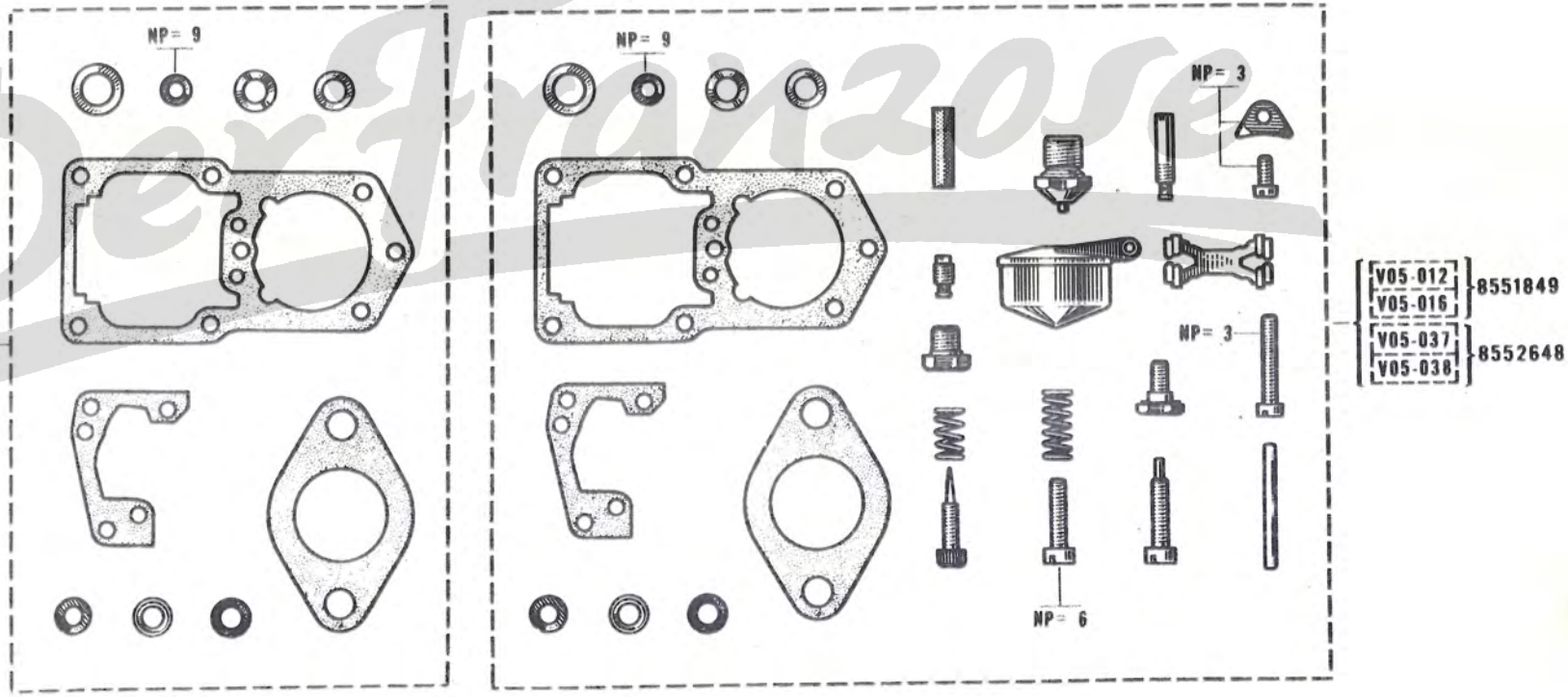

Der Franzose

R.1123/40/85/86 VEH n° **75092** ⇨ VEH n° . . . ⇙4
R.2104/40/85/86 VEH n° **7164** ⇨ VEH n° . . .

15 . 54
B P.R. 728

ZENITH

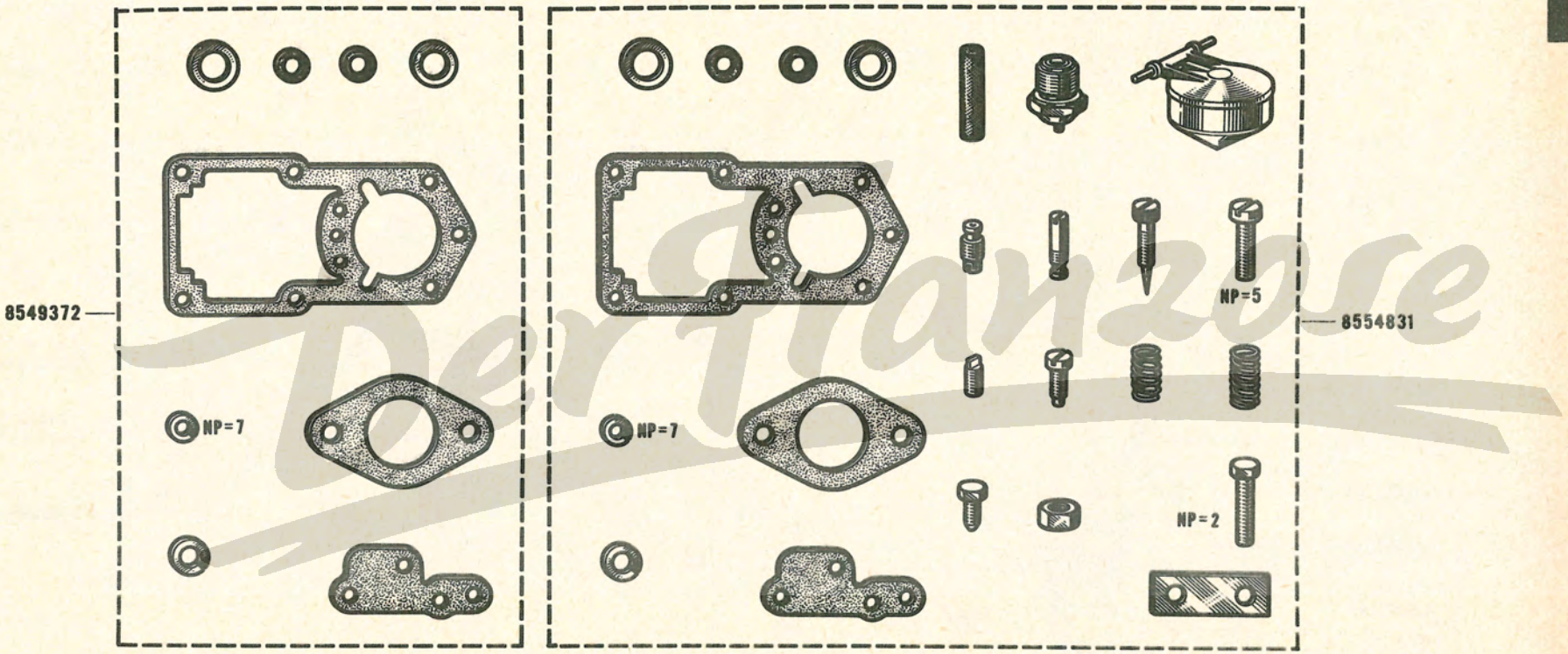

4	VEH n° 75093,75101

Der Franzose

R.1123
R.1124 / 01

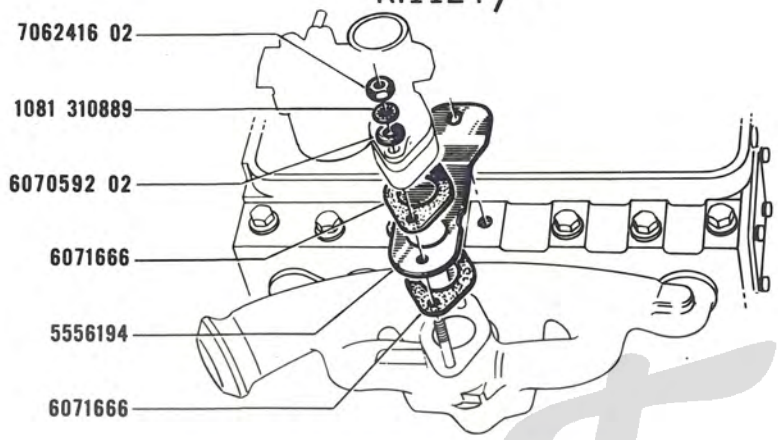

R.1123
R.1124 / 01

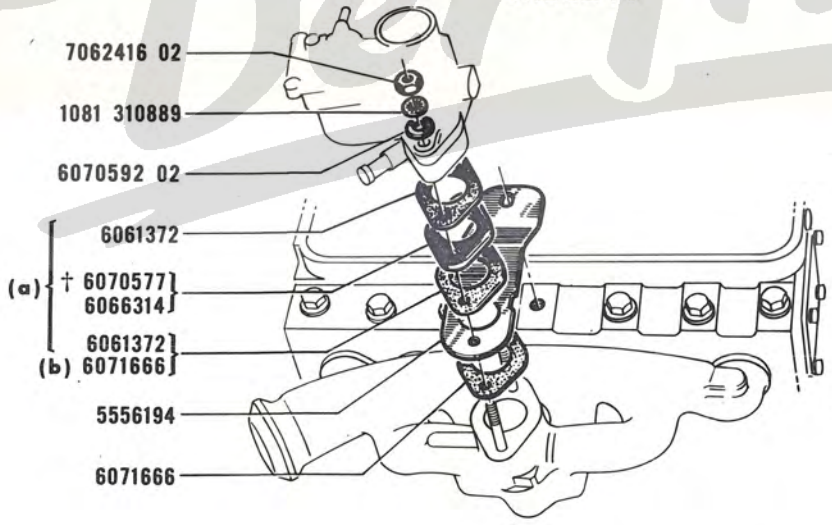

R.1123
R.1124
R.2104 / 86

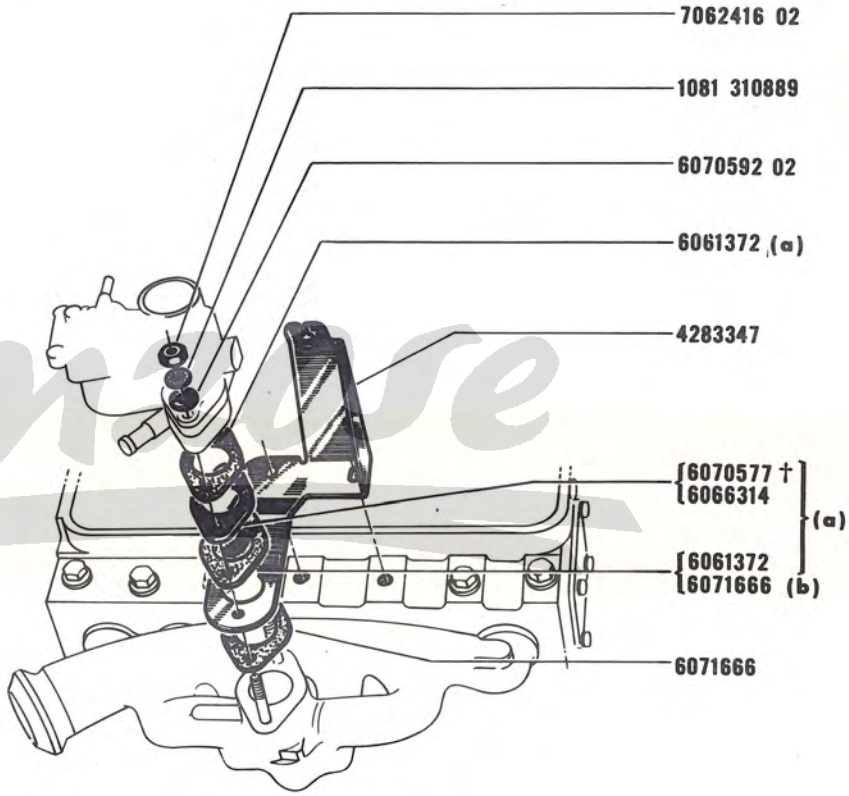

(a) MOT n° 1 MOT n° 109868
(b) MOT n° 109869 ⇨ MOT n° ...

Der Franzose

15.60
B P.R. 728

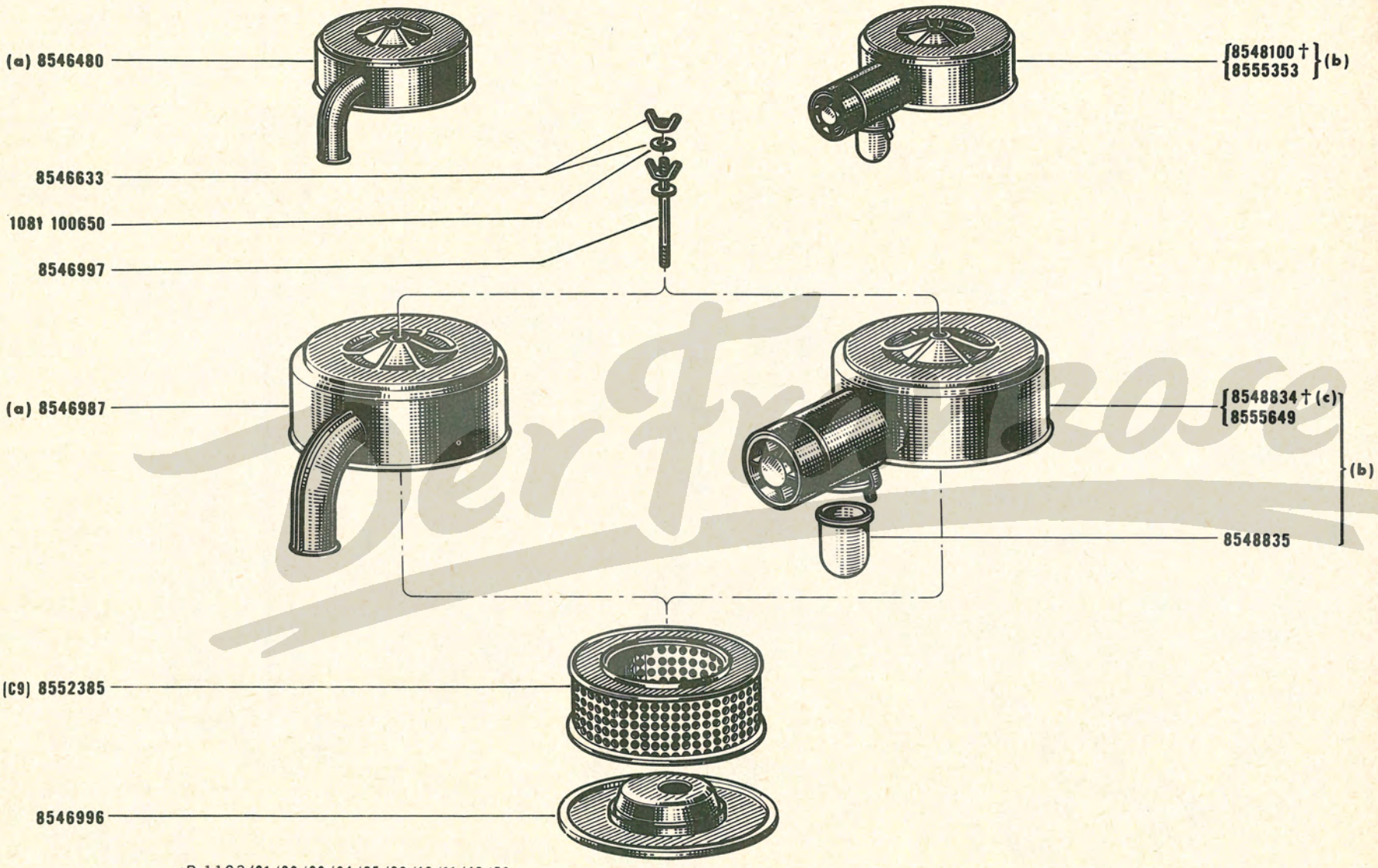

(a) { R 1123/01/02/03/04/05/06/10/11/45/70
R 1124/01/02/03/04/05/06/10/11/70
R 2104/02/03/04/05/06/10/11/45/70

(b) { R.1123
R.1124
R.2104 } / 13/14/20/21/22/30/40/50/75/76/77/80/85/86

(c) ⇲ 8548100

(C9) 100-00

16.01
C P.R. 728

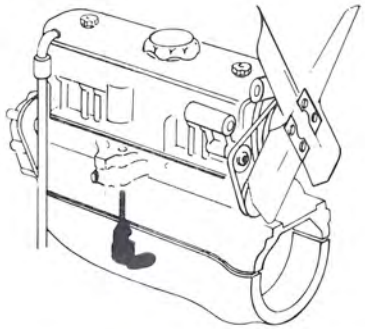

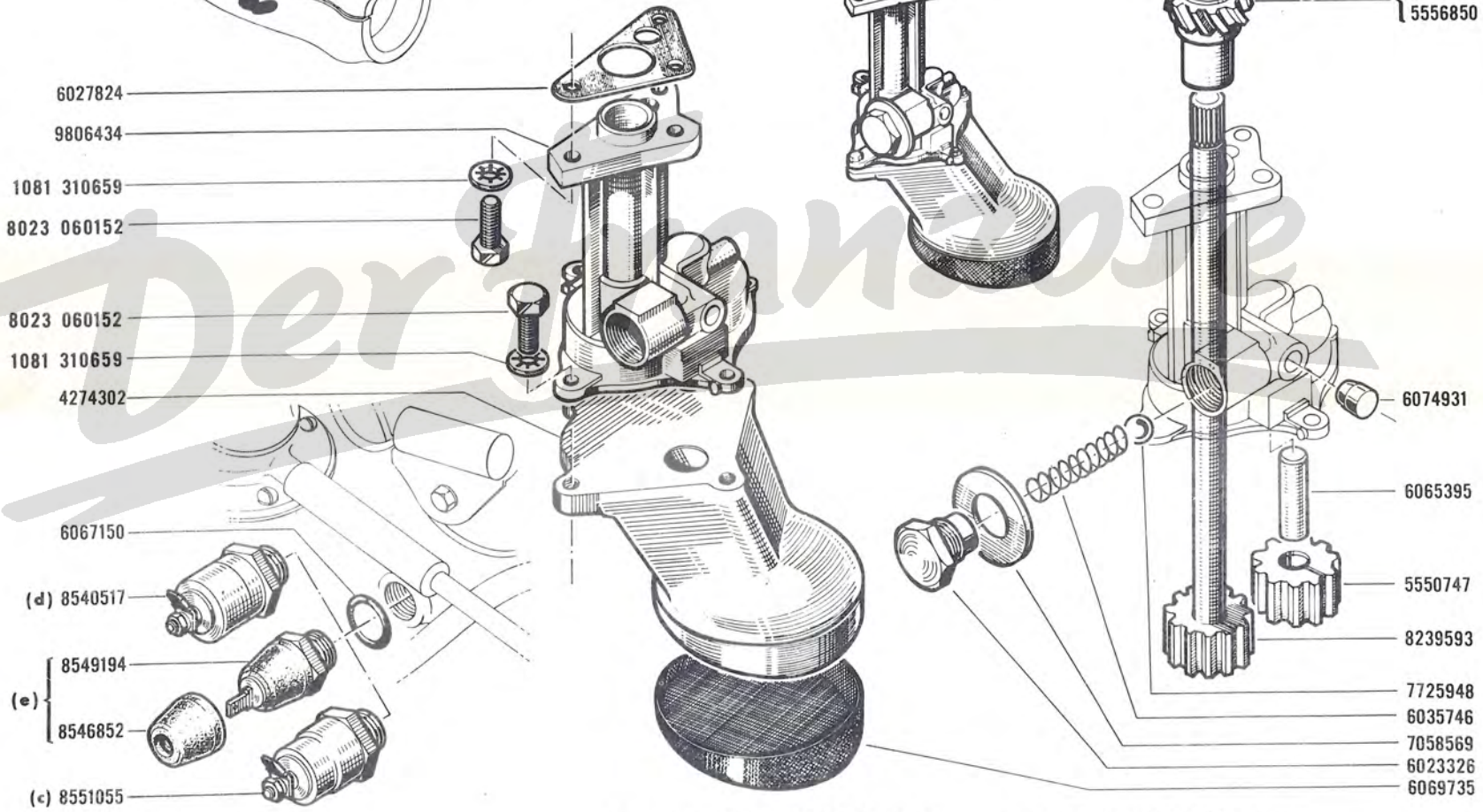

(a) MOT n° 1 ⇨ MOT n° 18136
(b) MOT n° 18137 ⇨ MOT n° . . .

(c)
- R.1123 VEH n° 1 ⇨ VEH n° 75091, ⇲ (4)
- R.1123 /40/85/86 VEH n° 1 ⇨ VEH n° 75091, ⇲ (4)
- R.1124
- R.2104 /40/85/86 VEH n° 1 ⇨ VEH n° 7163

(d)
- R.1123 ⇱ /40/85/86 VEH n° 1 ⇨ VEH n° 75091 ⇲ (4)
- R.2104 ⇱ /40/85/86 VEH n° 1 ⇨ VEH n° 7163
- R.1123 VEH n° 75092 ⇨ VEH n° . . . ⇱ (4)
- R.2104 VEH n° 7164 ⇨ VEH n° . . .

(e)
- R.1123 ⇱ /40/85/86
- R.2104 ⇱ /40/85/86

4	VEH n° 75093,75101

Der Spanier

17. 01
B P.R. 728

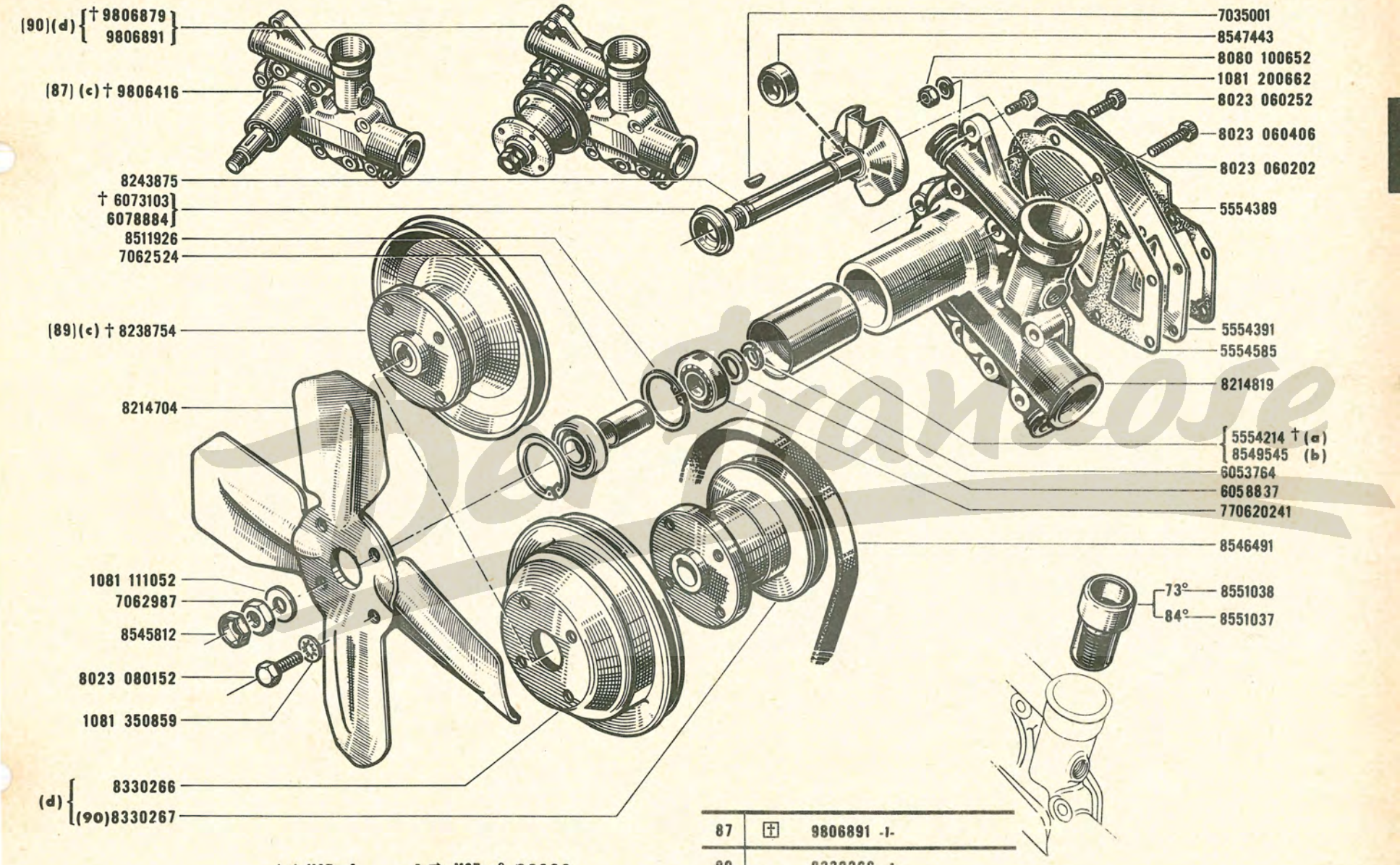

(a) MOT n° 1 ⇨ MOT n° 29329
(b) MOT n° 29330 ⇨ MOT n° . . .
(c) MOT n° 1 ⇨ MOT n° 113756
(d) MOT n° 113757 ⇨ MOT n° . . .

87	†	9806891 -I-
89	†	8330266 -I- 8330267 -I-
90		MOT n° 1 ⇨ MOT n° 113756 8330266 -I-

17 .10
B P.R. 728

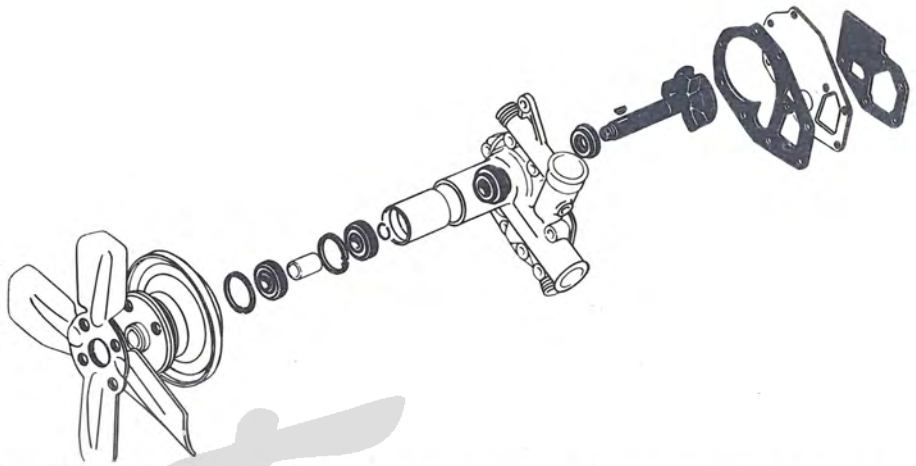

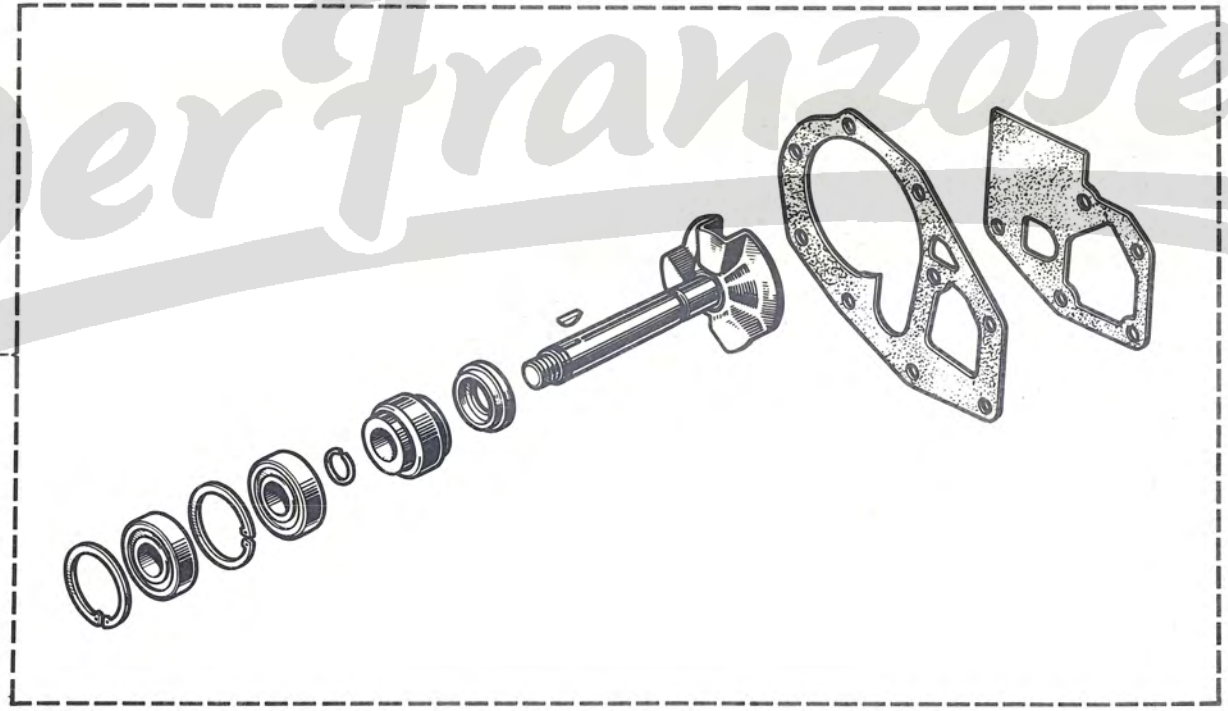

Der Franzose

17.20
B P.R. 728

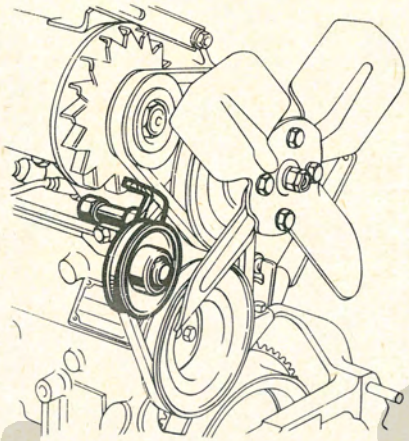

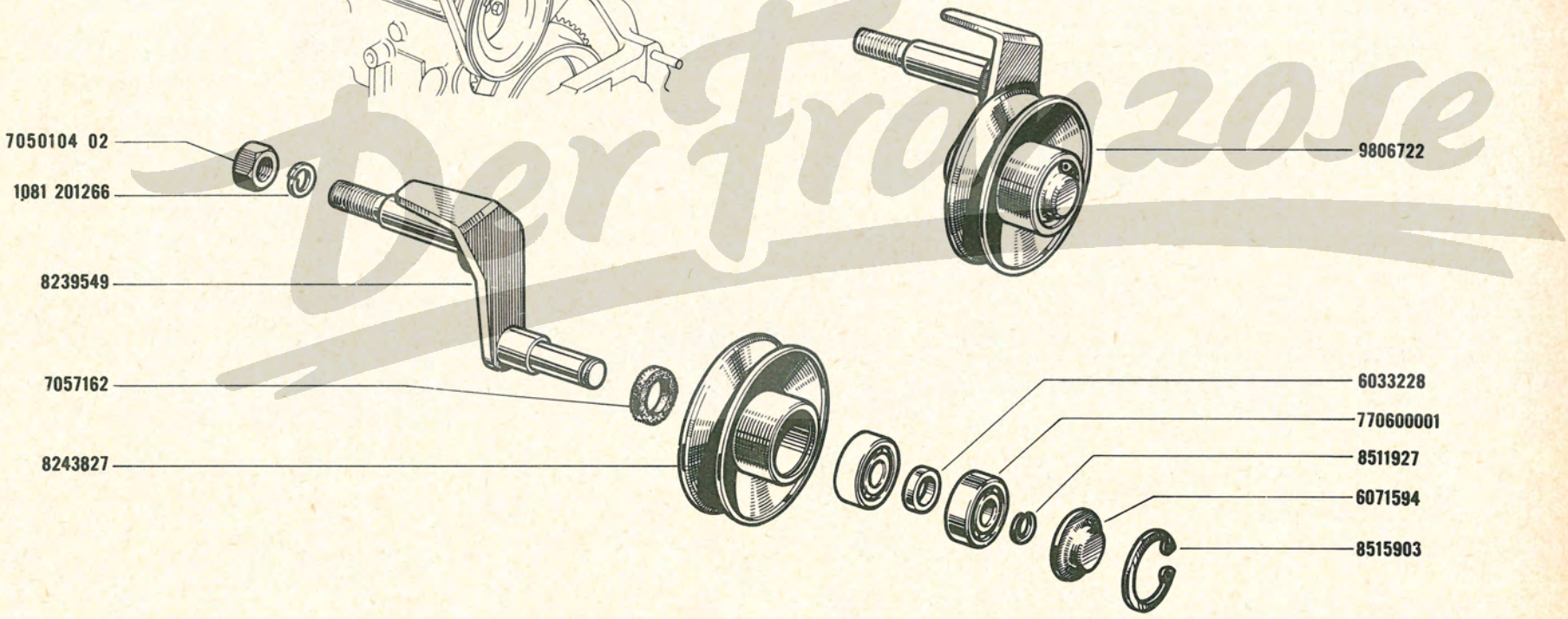

Der Fronzose

R.1123/01/03/04/05/06/45/70
R.1124/03/04/05/06/70
R.2104/03/04/05/06/45/70

18 . 01
B P.R. 728

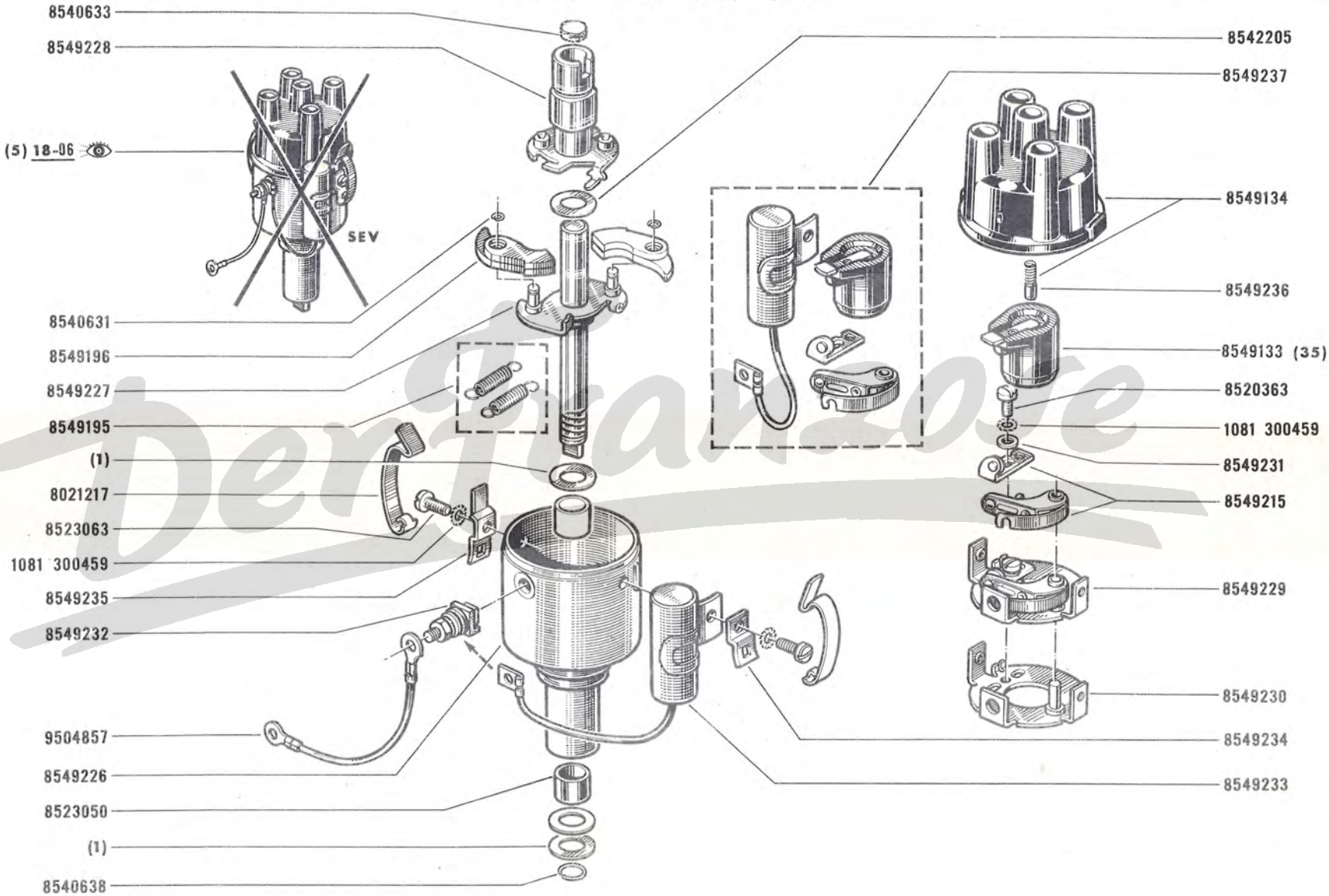

(1)
8540630 E= 0,30
8540637 E= 0,20

5	06-00
35	MOT n° 1 ⇨ MOT n° 61799 9837167 -I- 62-97

DenFranzose

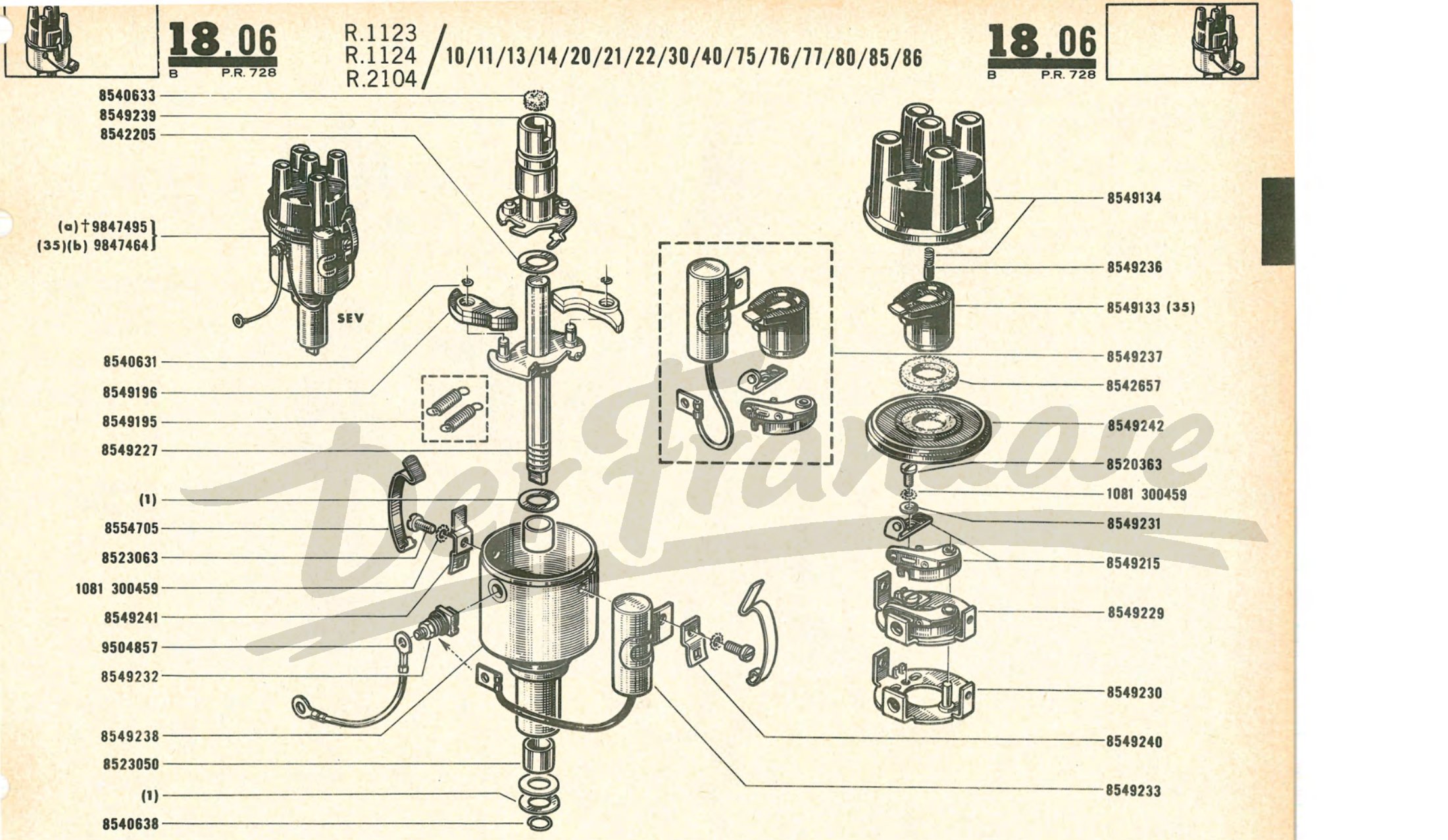

(a) MOT n° 1 ⇨ MOT n° 61799
(b) MOT n° 61800 ⇨ MOT n° . . .

(1)
8540630 E= 0,30
8540637 E= 0,20

35	MOT n° 1 ⇨ MOT n° 61799 9837167 - 1- 62-97

Der Franzose

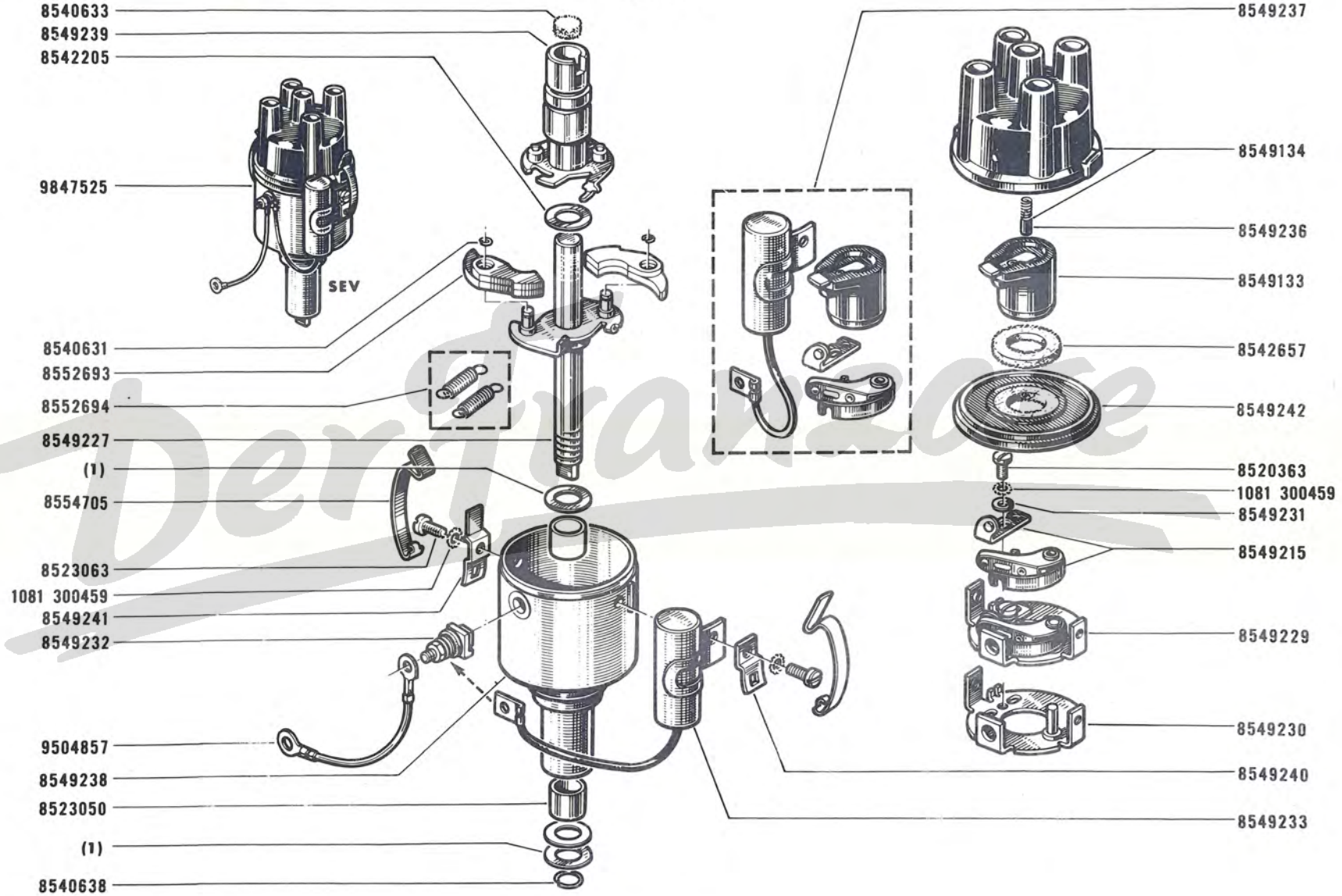

(1)
8540630 E= 0,30
8540637 E= 0,20

Dentrazione

18.10
B P.R. 728

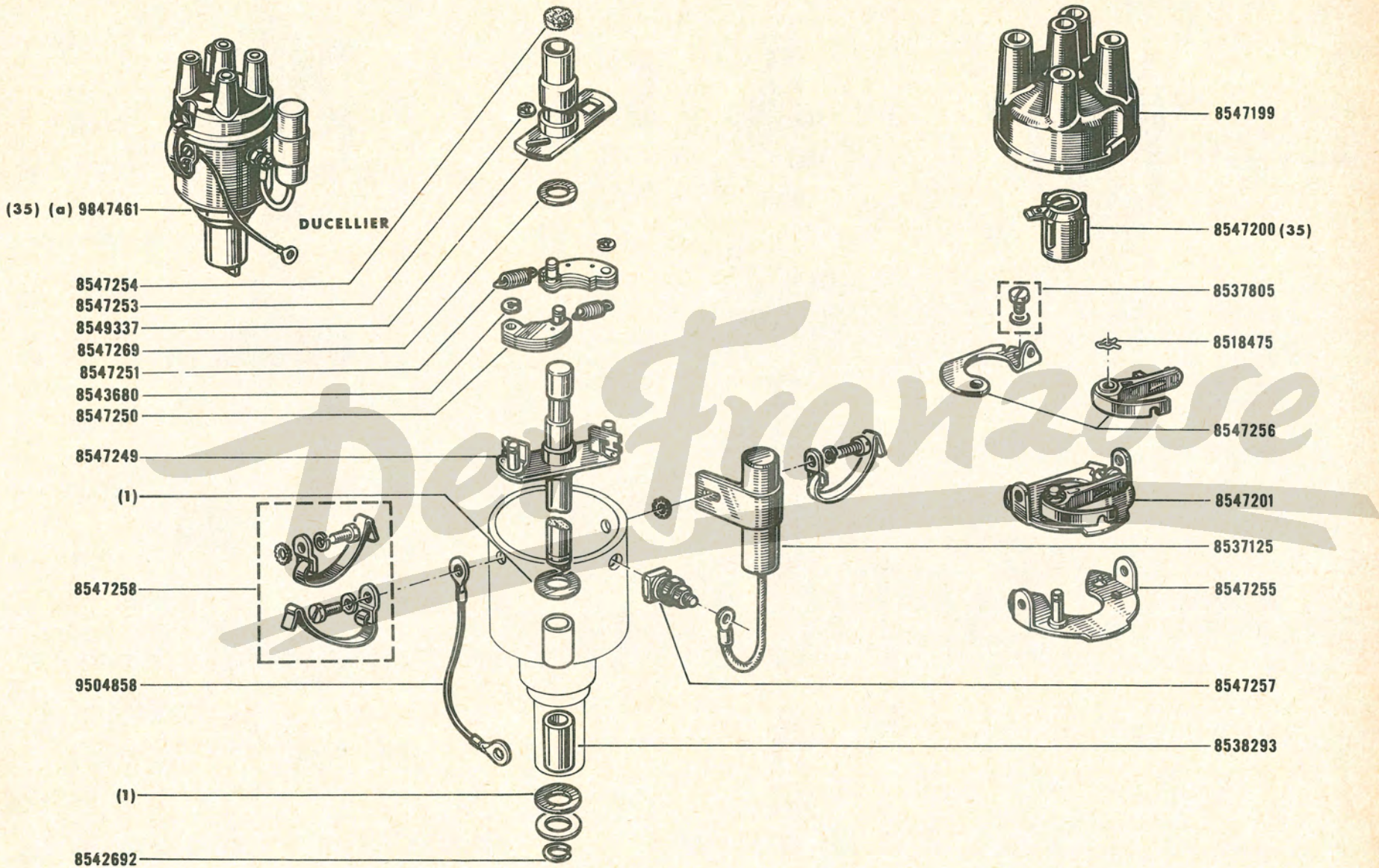

DeFrenzese

(a) R.1123/01/02/03/04/05/06/45/70
R.1124/02/03/04/05/06/70
R.2104/02/03/04/05/06/45/70
R.1123
R.1124
R.2104
10/11/13/14/20/21/22/30/40/75/76/77/80/85/86 MOT n° 61800 ⇨ MOT n° . .

(1)
8542694 E= 0,10
8542695 E= 0,20
8542696 E= 0,50

35	MOT n° 1 ⇨ MOT n° 61799 9837167 -I- 62-97

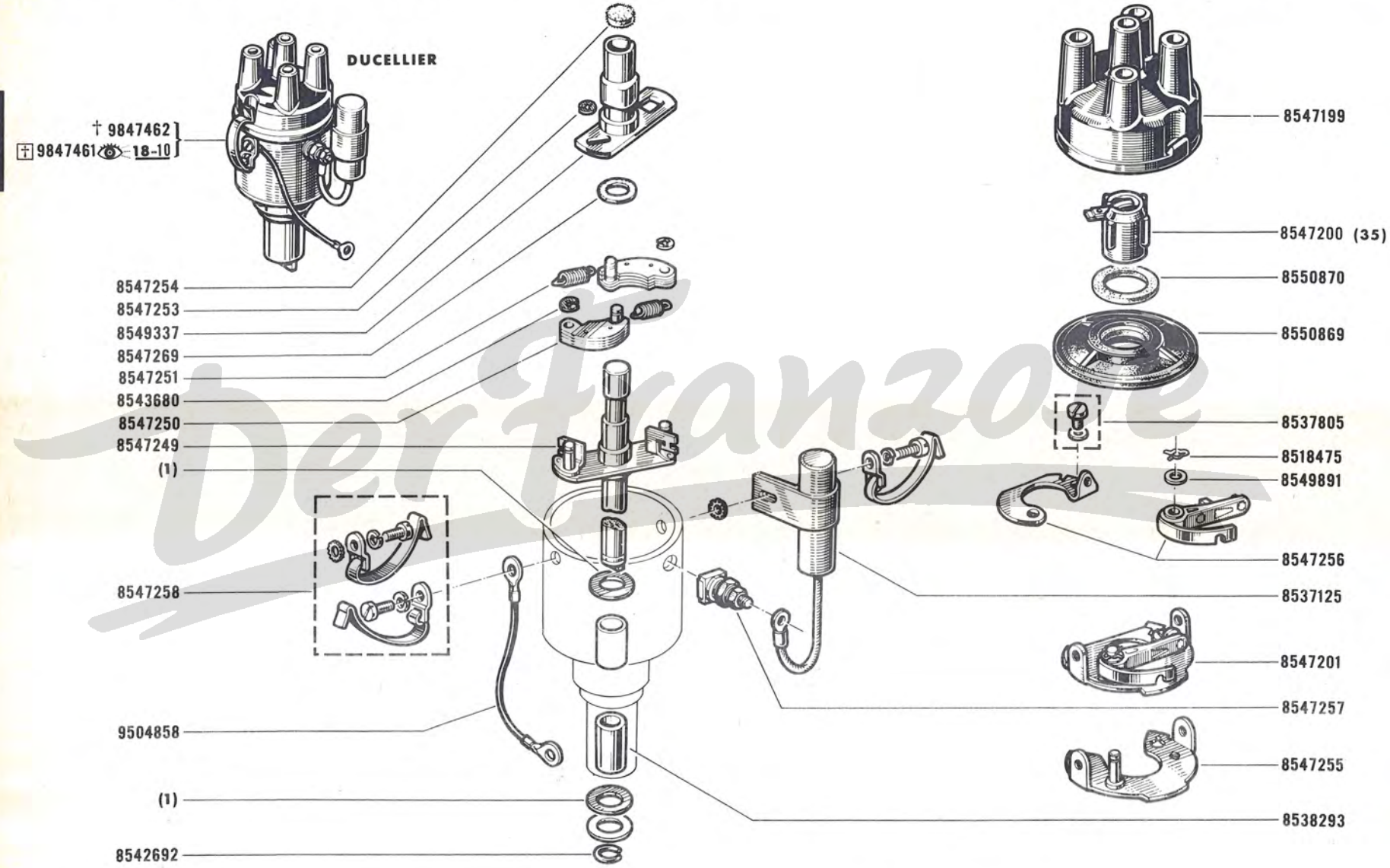

(1)
8542694 E= 0,10
8542695 E= 0,20
8542696 E= 0,50

35	MOT n° 1 ⇨ MOT n° 61799 9837167 -I- 62-97

Der Franzose

18.20
B P.R. 728

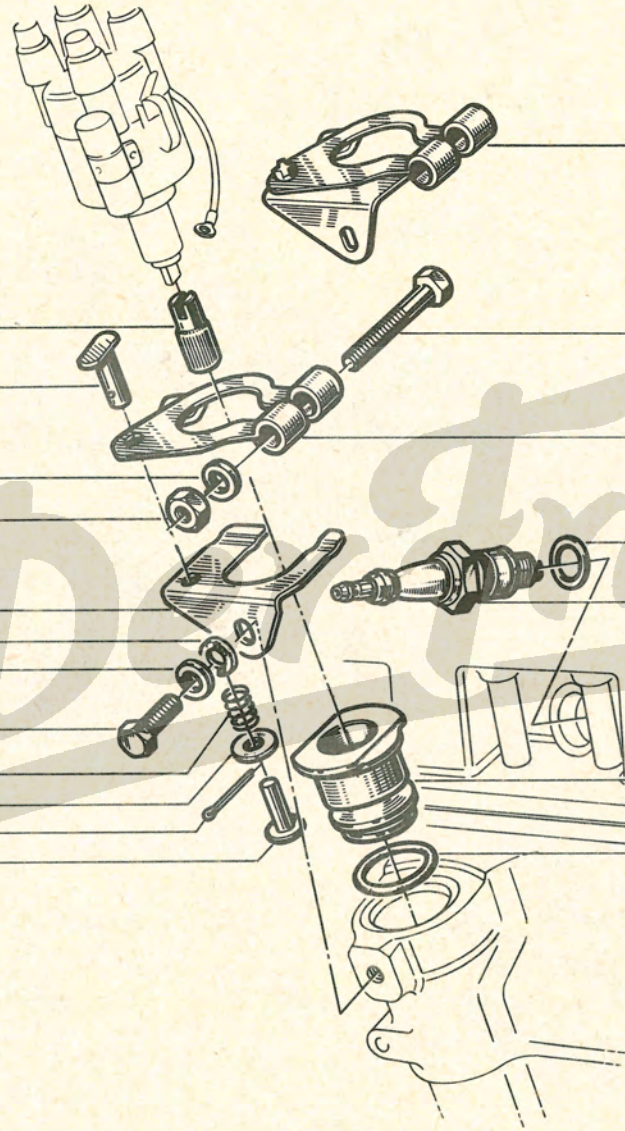

8239887

6069901

8024 060402

(a) 6070929

6070232 † (13)

1081 200662

8080 100652

4252933

8517987 MARCHAL
8544071 AC

5553984

1081 110652

1081 200662

8023 060126

4254083

6070351

(a) 1081 110652
1089 020150

6032967

(b) 7062986

(a) MOT n° 1 ⇨ MOT n° 23380
(b) MOT n° 23381 ⇨ MOT n° . . .

13	† 8239887 -I-

Doc Française

R.1123 (a), R.1124 (b), R.2104

18.40
B P.R. 728

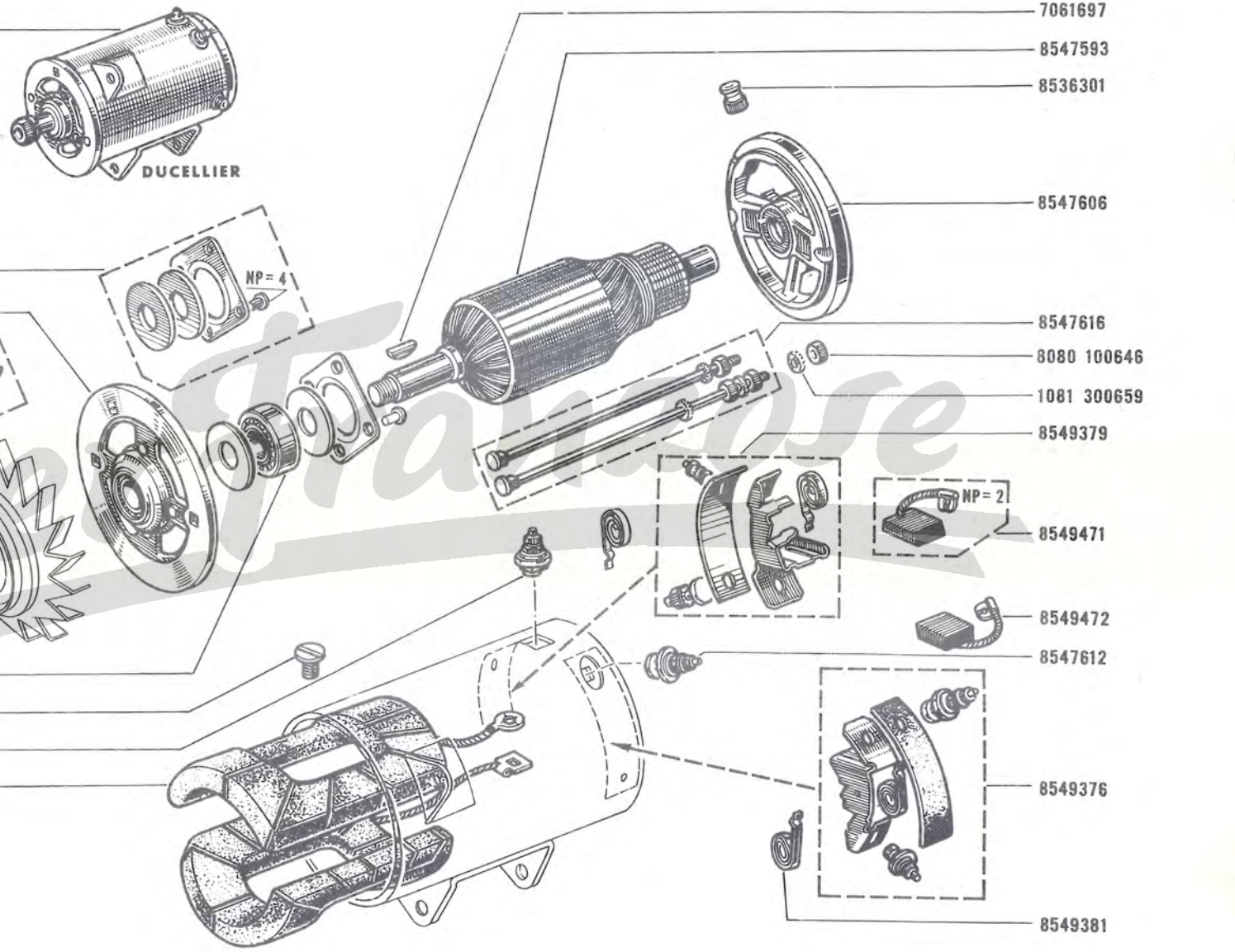

(a) { R.1123/01/02/03/04/05/06/10/11/13/20/21/22/30/40/45/50/70/75/76/77/80/85/86
R.1123/14 VEH n° 1 ⇨ VEH n° 75091 ⇲ (75093,75101)

(b) R.1124/02/03/04/05/06/10/11/13/14/20/21/22/30/40/50/70/75/76/77/80/85/86

R.1123/01/02/03/04/05/06 , R.1124/01
R.2104/02/03/04/05/06

18.45
B P.R. 728

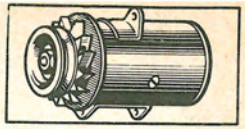

PARIS-RHONE

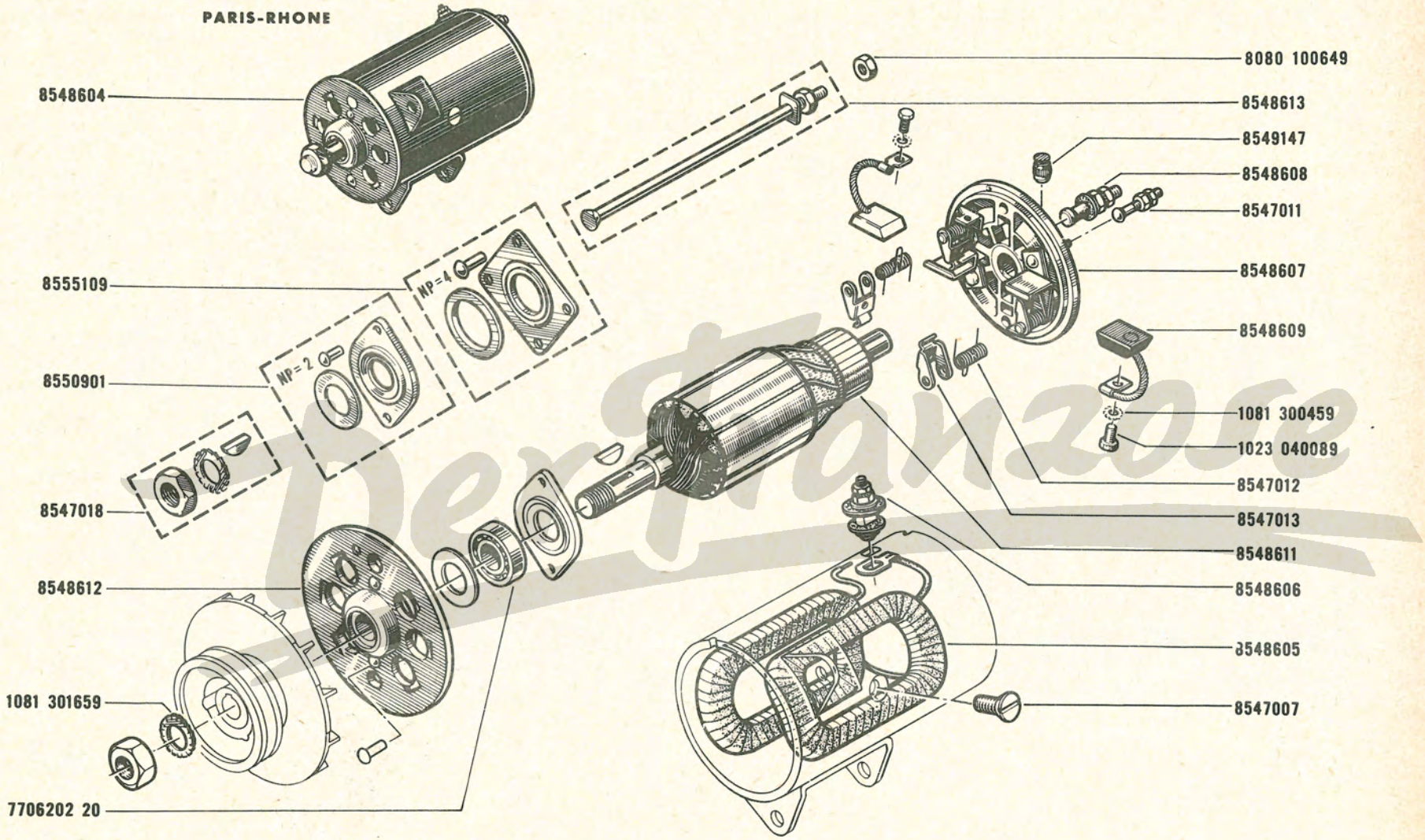

Perfranzose

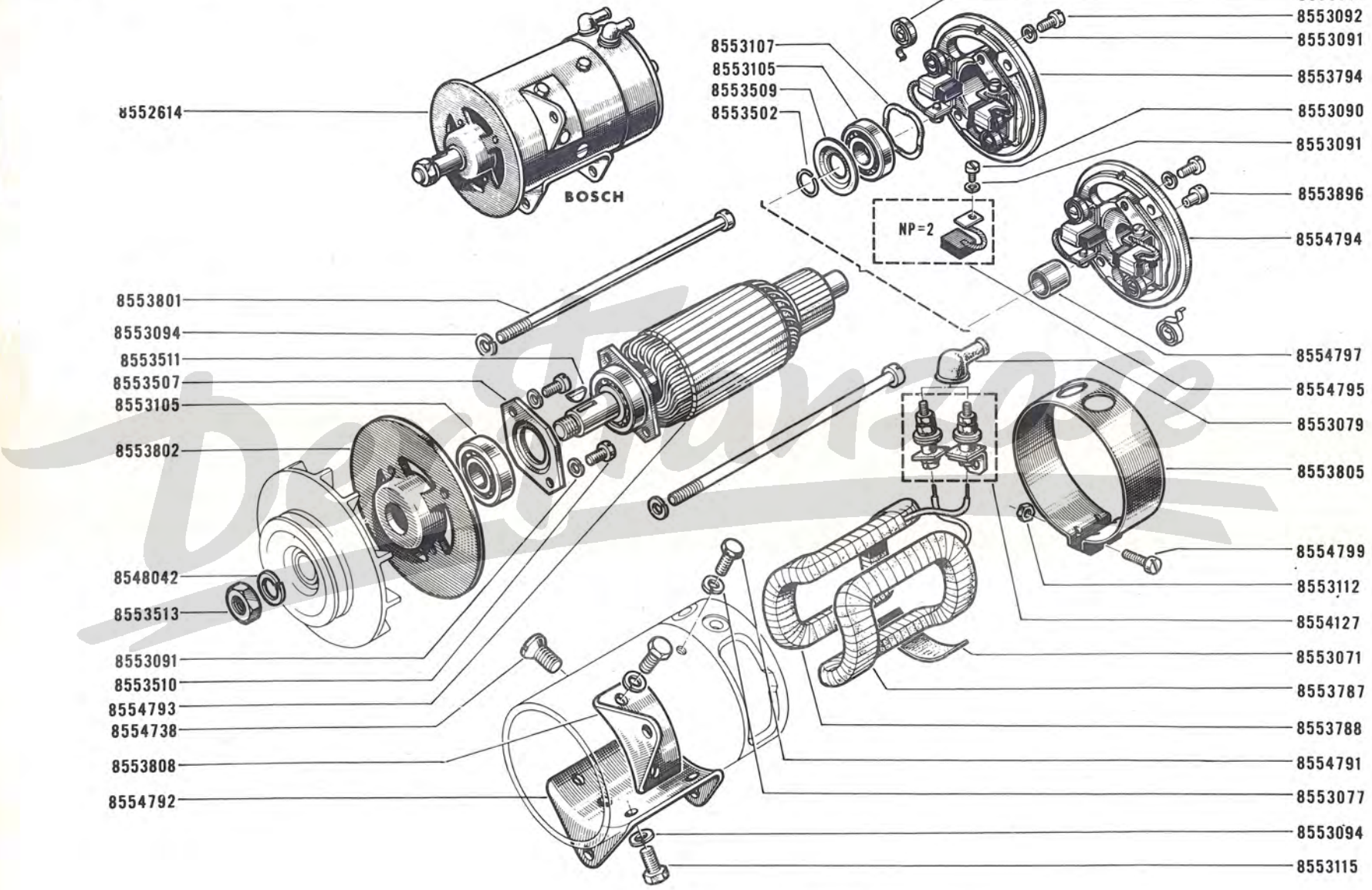

4	VEH n° 75093,75101

18 . 60
C P.R. 728

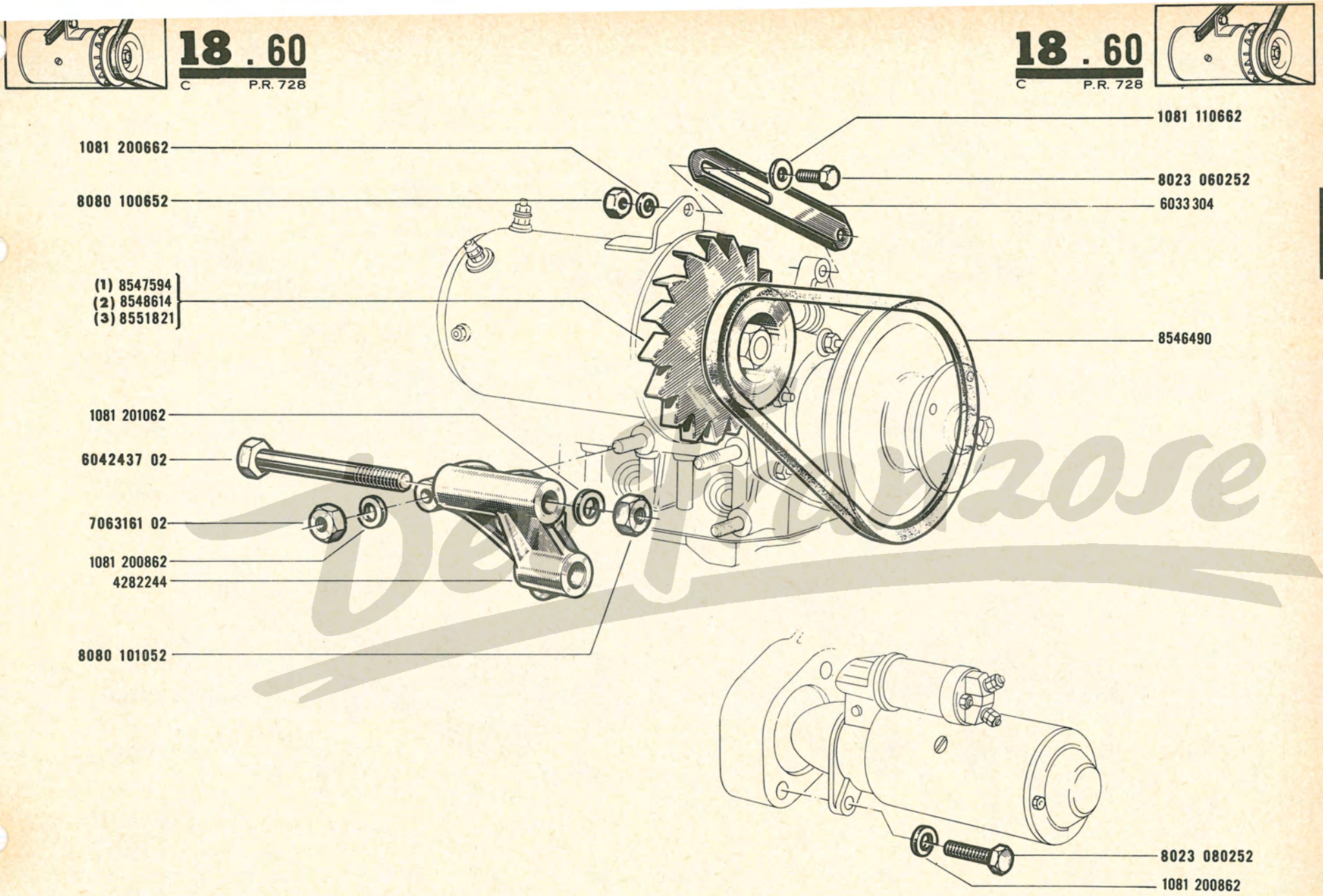

(1) DUCELLIER
(2) PARIS-RHONE
(3) BOSCH

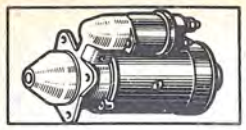

18.70
B P.R. 728

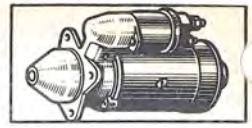

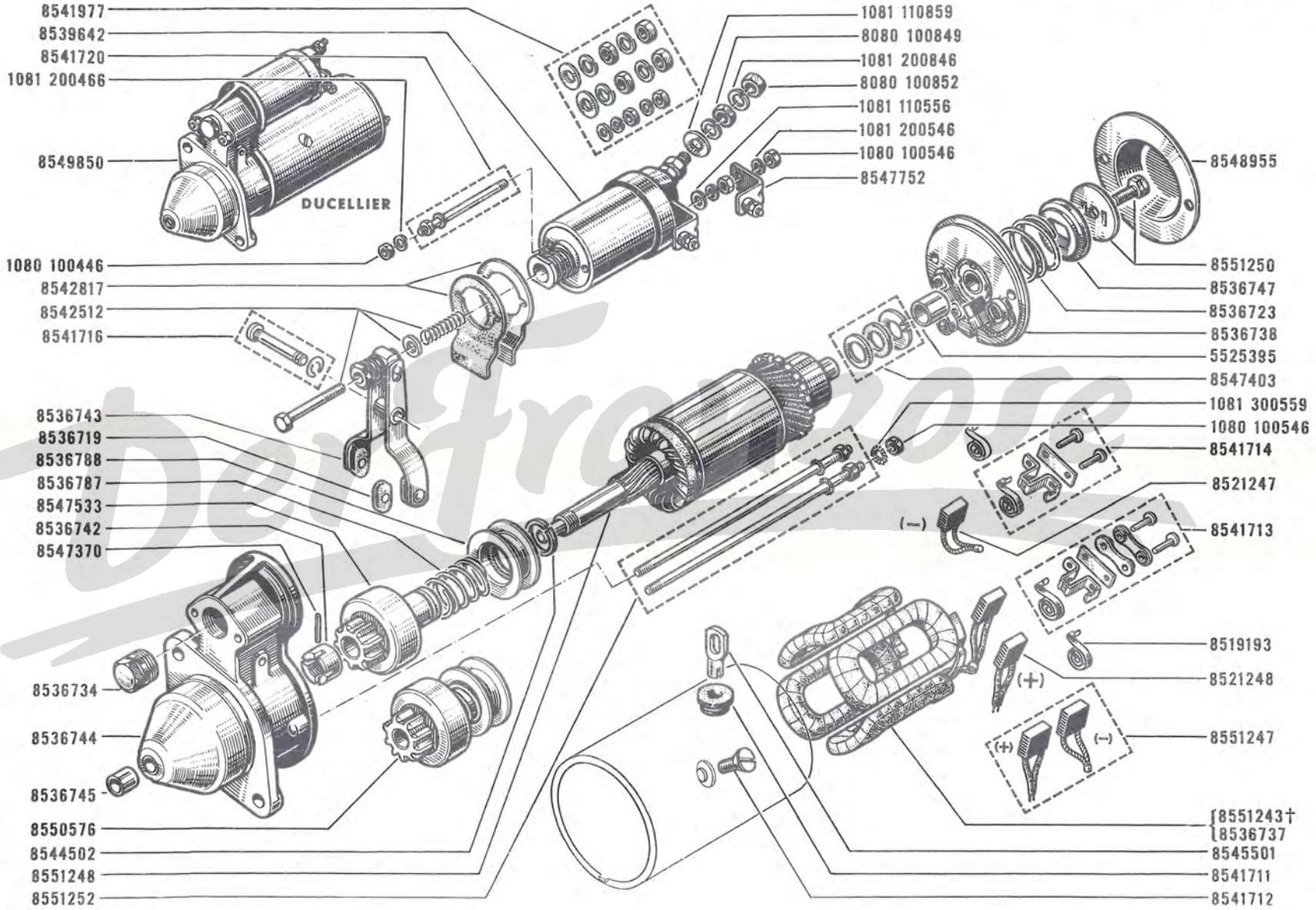
8541977
8539642
8541720
1081 200466
8549850
DUCELLIER
1080 100446
8542817
8542512
8541716
8536743
8536719
8536788
8536787
8547533
8536742
8547370
8536734
8536744
8536745
8550576
8544502
8551248
8551252
1081 110859
8080 100849
1081 200846
8080 100852
1081 110556
1081 200546
1080 100546
8547752
8548955
8551250
8536747
8536723
8536738
5525395
8547403
1081 300559
1080 100546
8541714
8521247
8541713
(−)
8519193
8521248
(+)
8551247
(+)
(−)
8551243†
8536737
8545501
8541711
8541712

R.1123/01/02/03/04/05/06
R.1124/01
R.2104/02/03/04/05/06

18.75
B P.R. 728

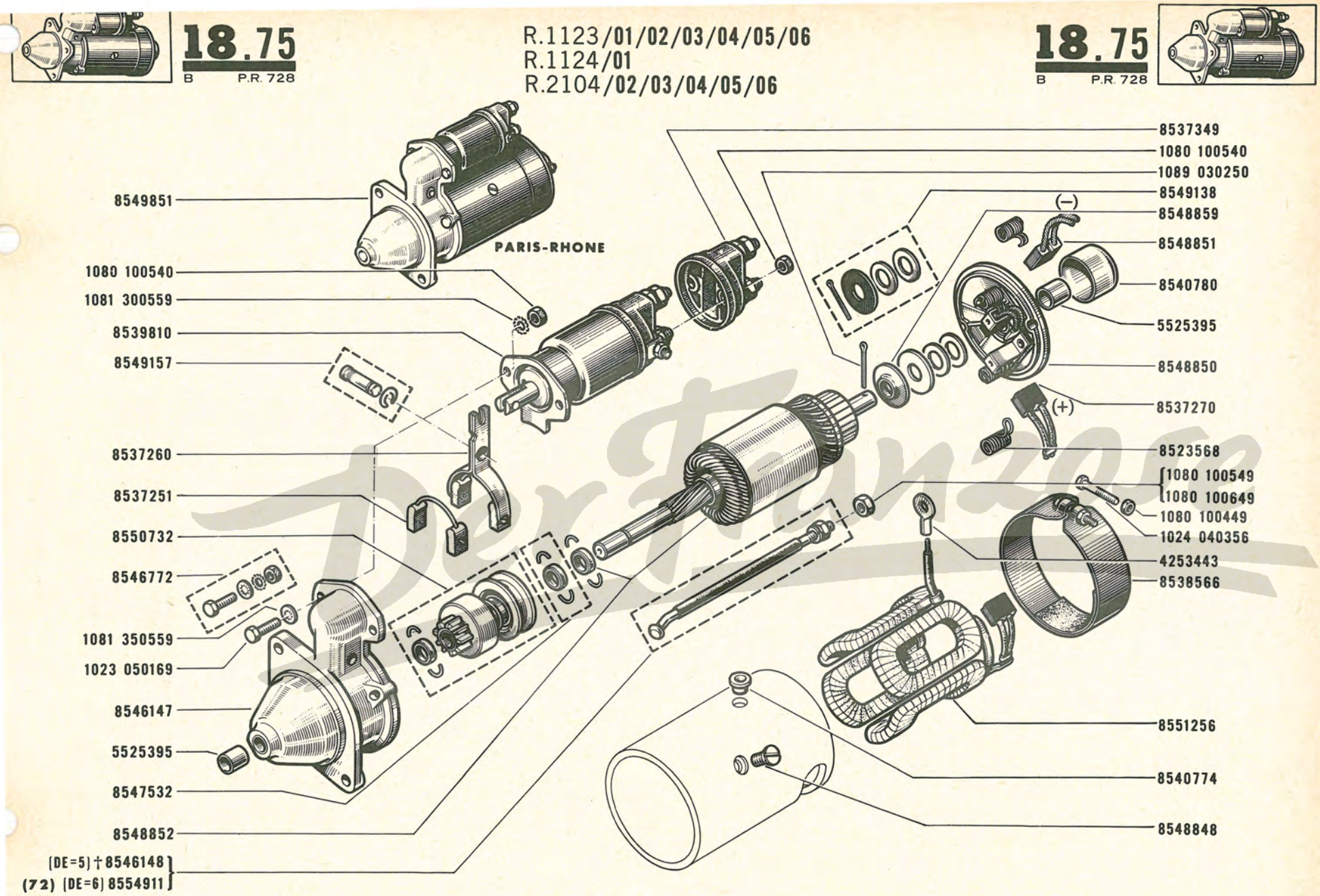

19.01
B P.R. 728

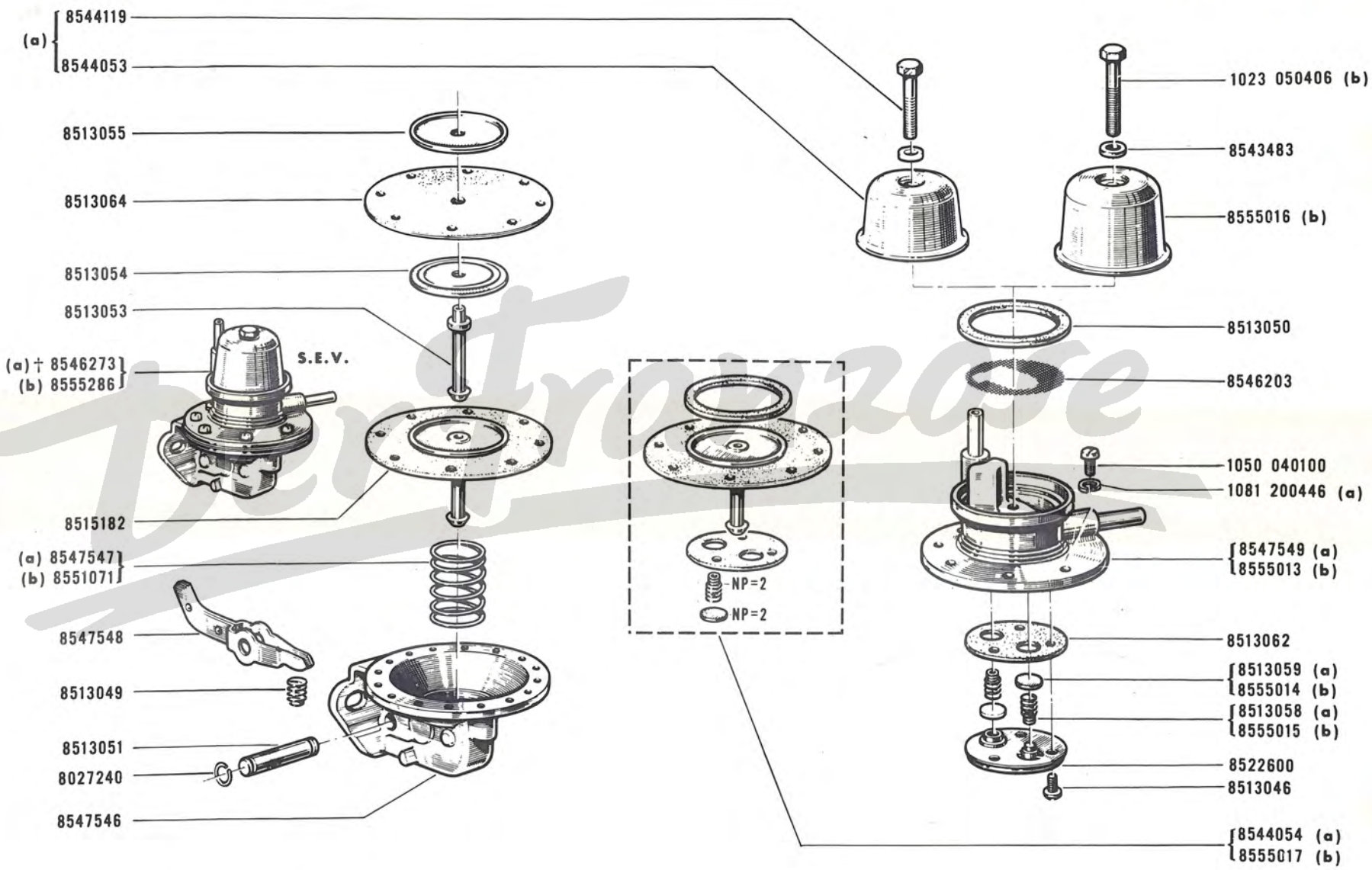

(a) MOT n° 1 ⇨ MOT n° 145934
(b) MOT n° 145935 ⇨ MOT n° . . .

Bertrose

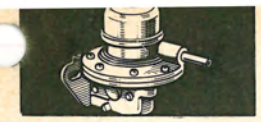

19 . 05
B P.R. 728

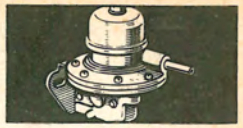

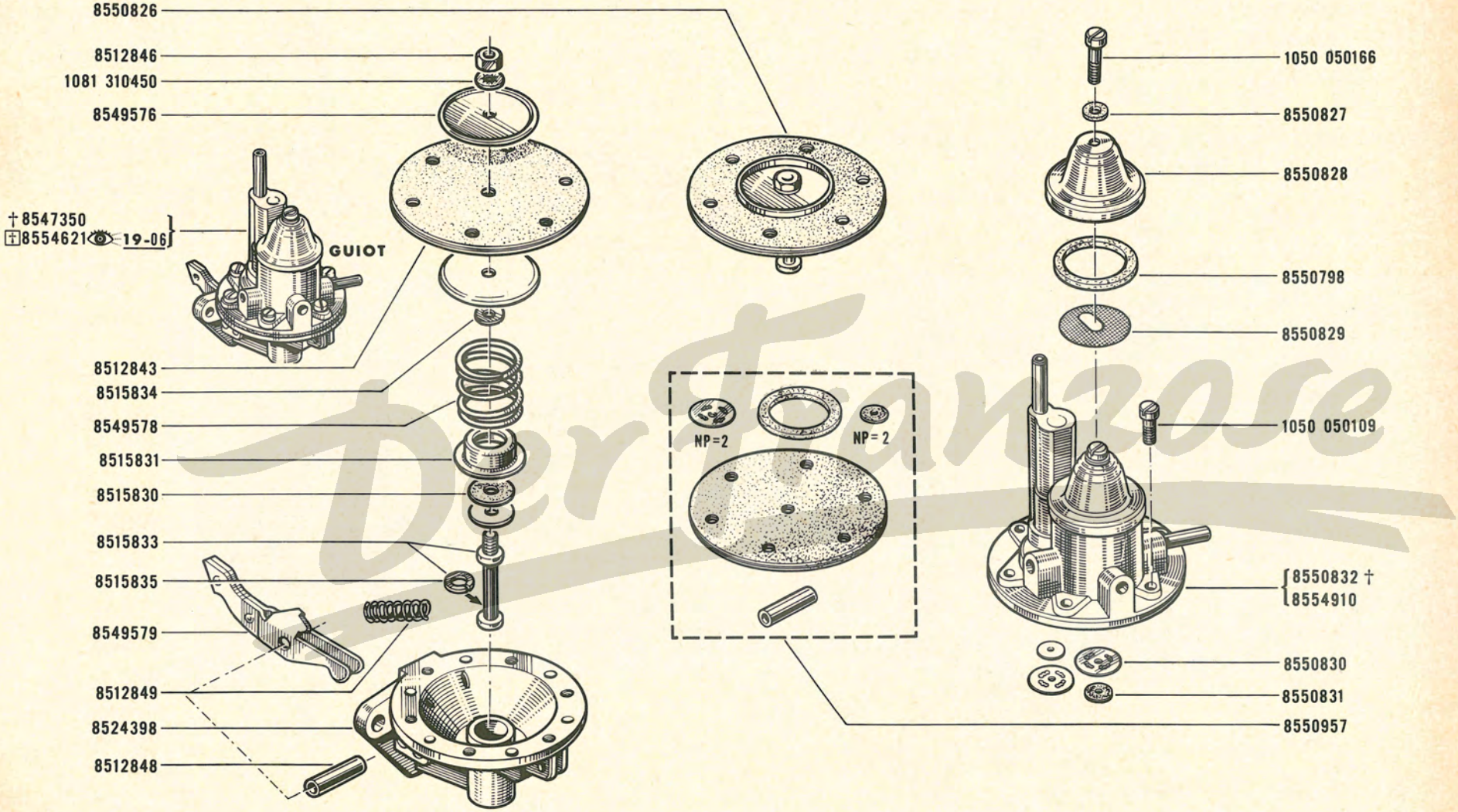

Bertarone

19.06
A P.R. 728

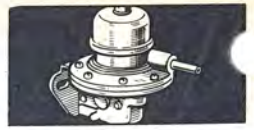

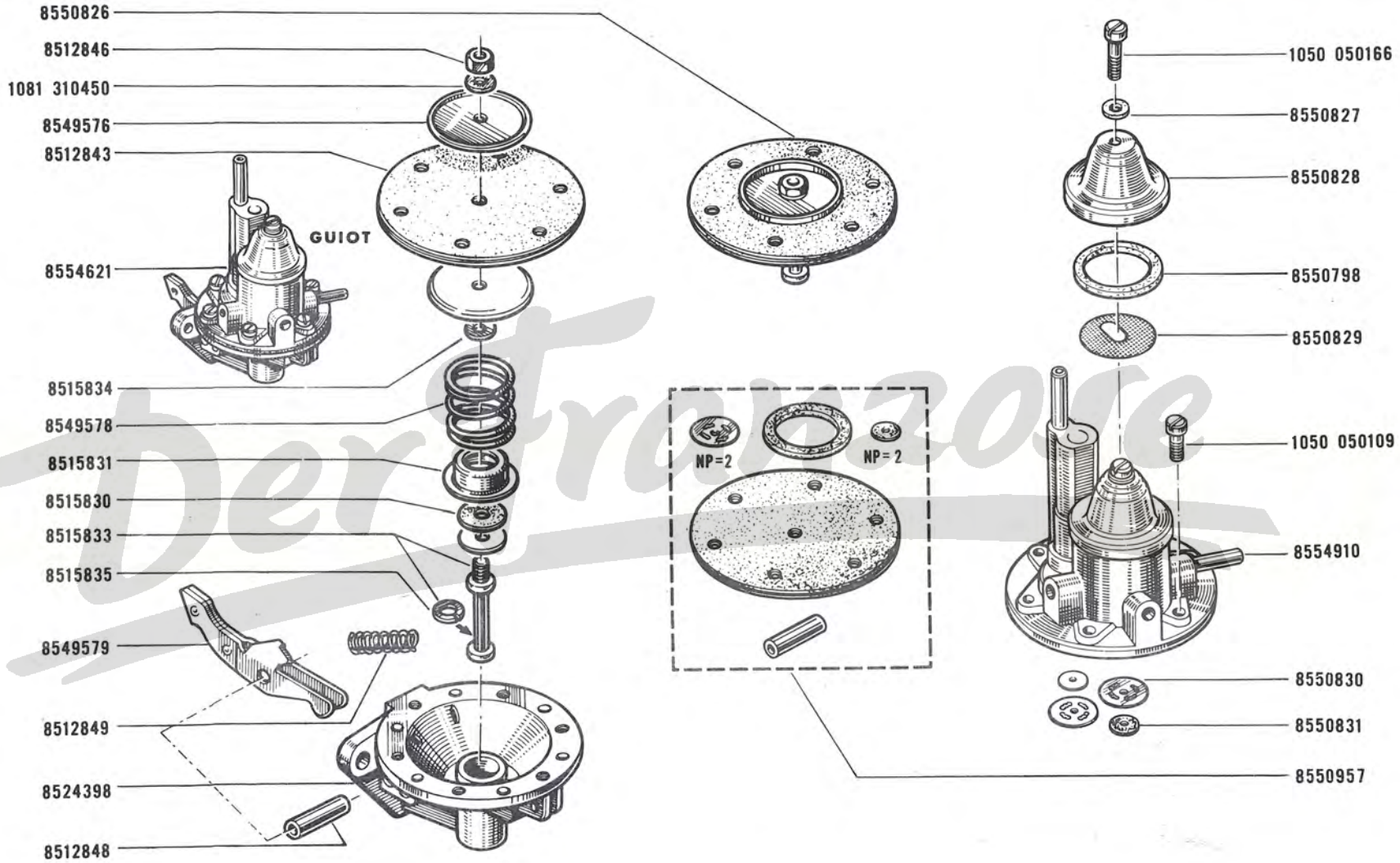

Der Franzose

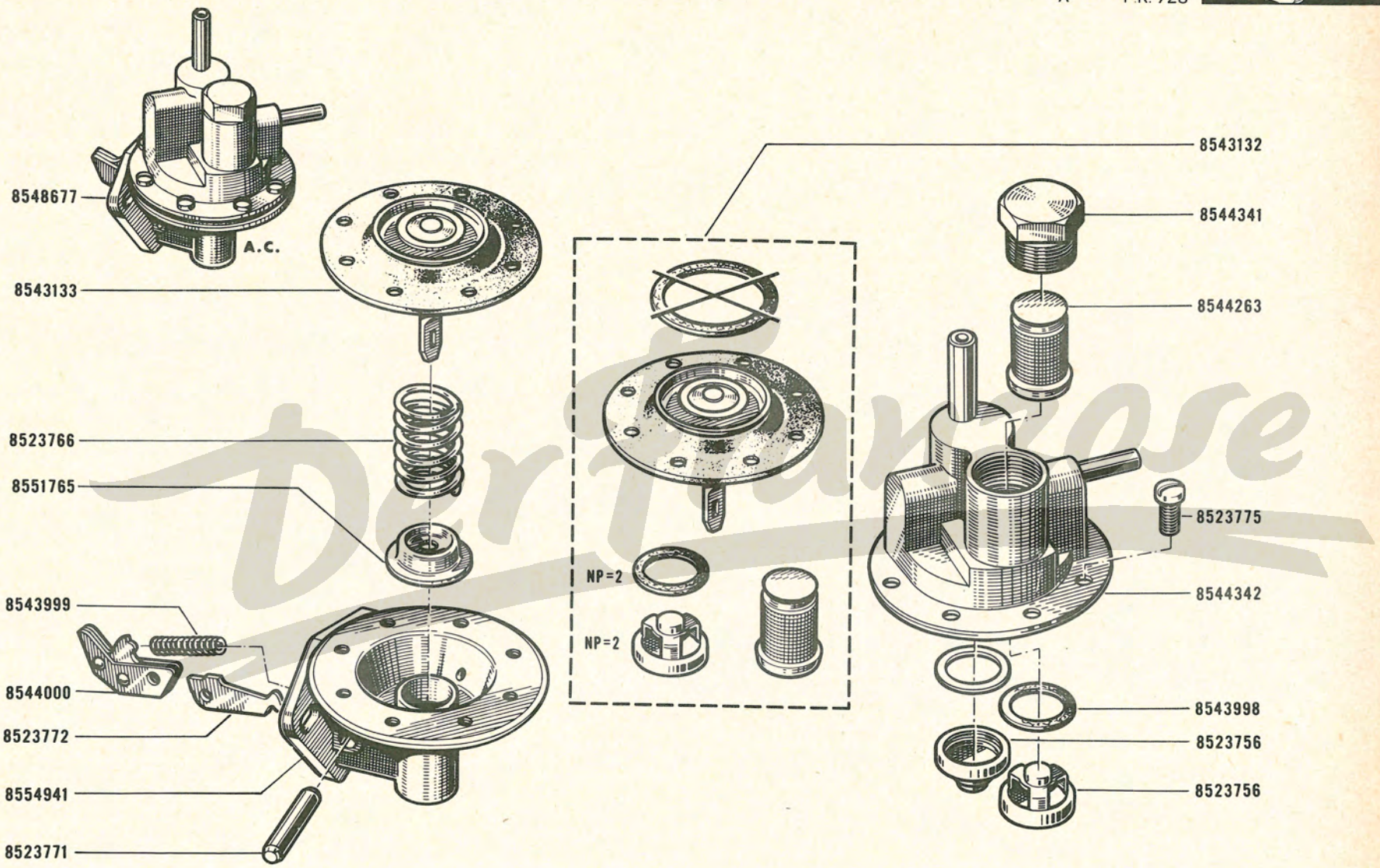
8548677
A.C.
8543133
8523766
8551765
8543999
8544000
8523772
8554941
8523771
NP=2
NP=2
8543132
8544341
8544263
8523775
8544342
8543998
8523756
8523756

Partsrose

19 . 20
B P.R. 728

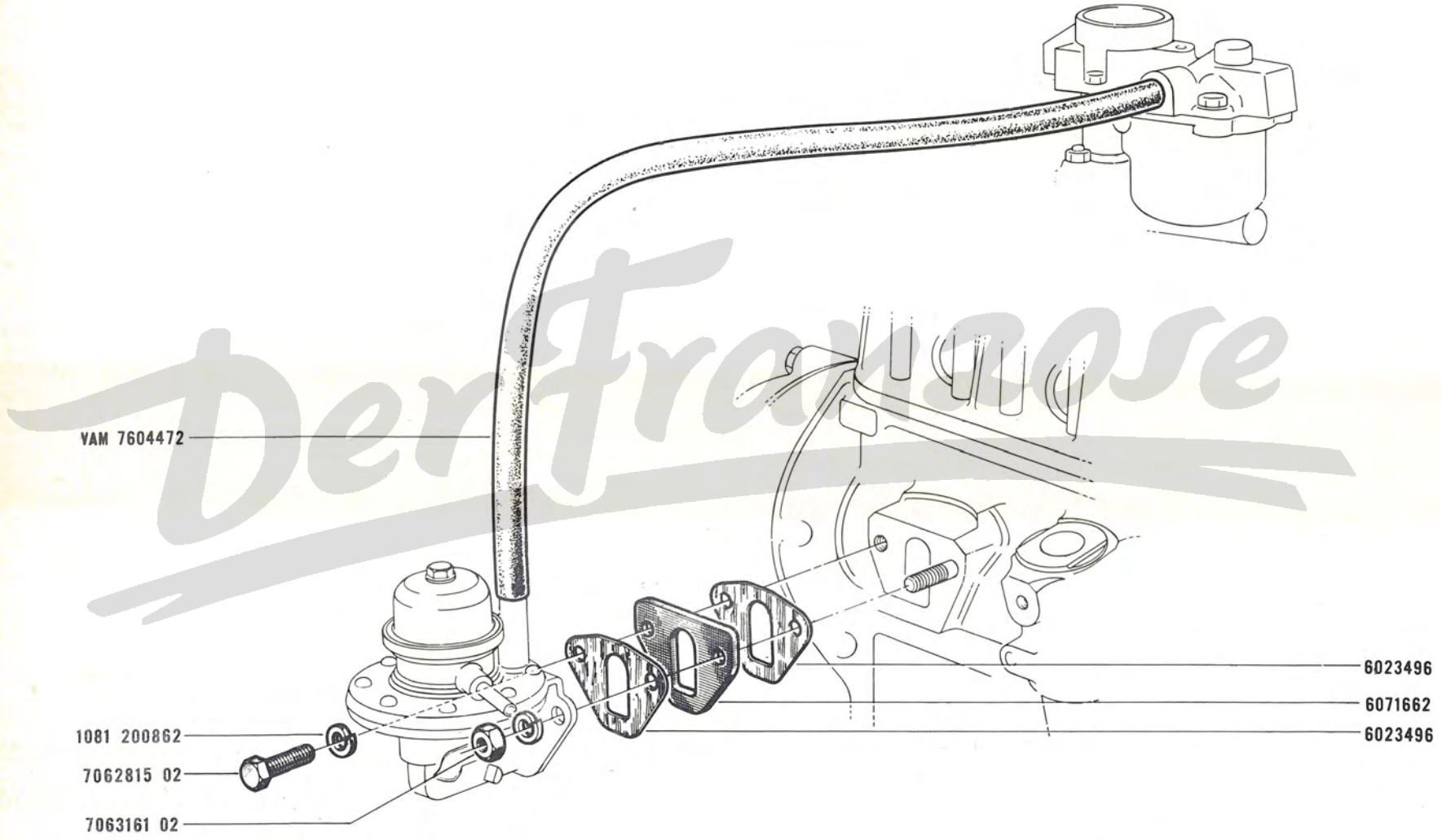

DenFrancese

30.01
B P.R. 728

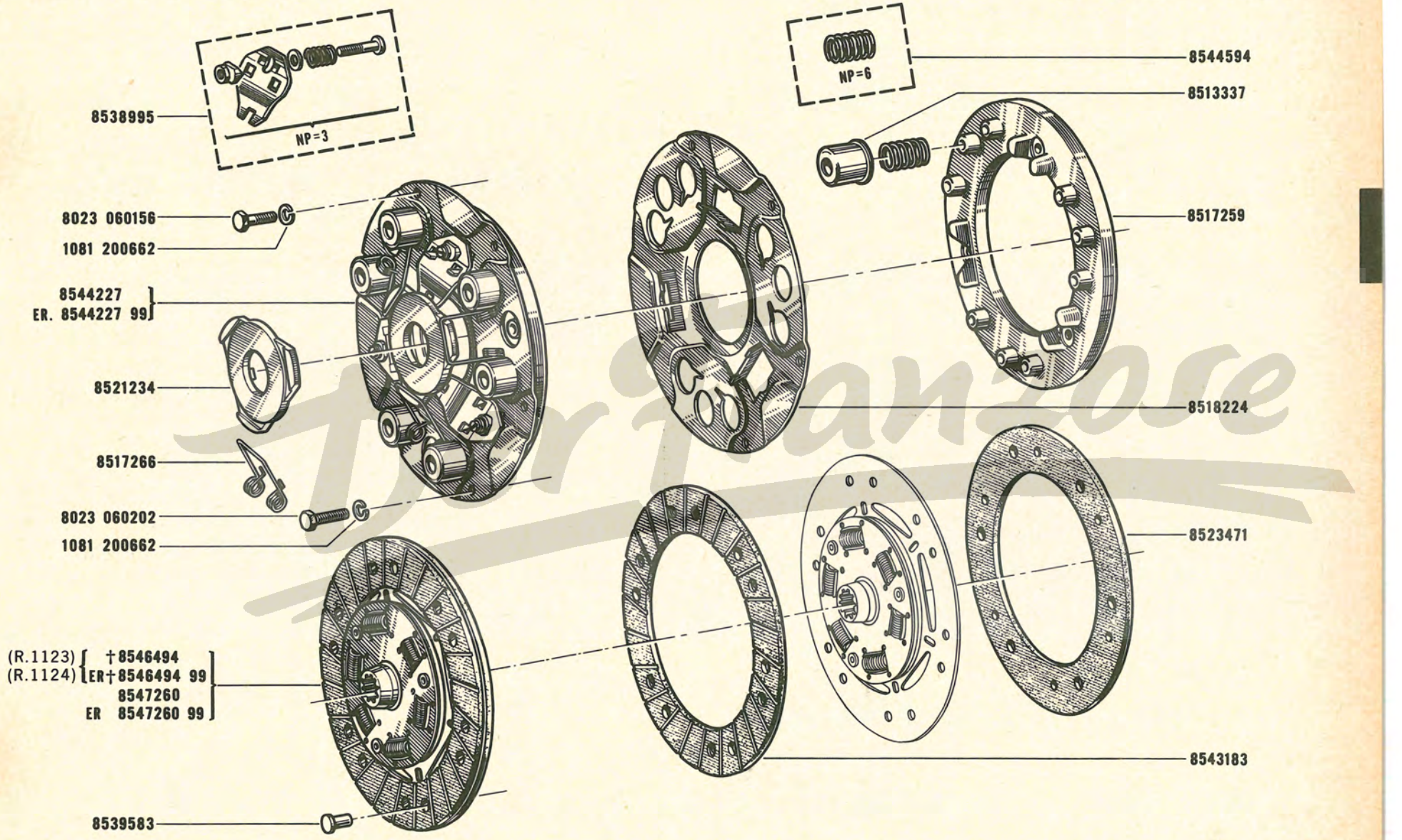
8538995
NP=3
8023 060156
1081 200662
8544227
ER. 8544227 99
8521234
8517266
8023 060202
1081 200662
(R.1123) †8546494
(R.1124) ER†8546494 99
8547260
ER 8547260 99
8539583
NP=6
8544594
8513337
8517259
8518224
8523471
8543183

31.01
C P.R. 728

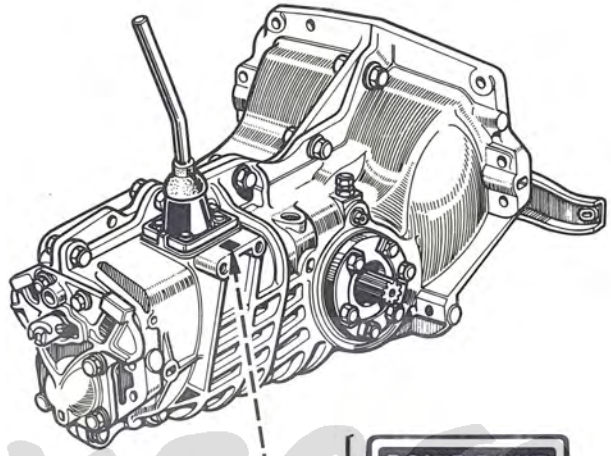

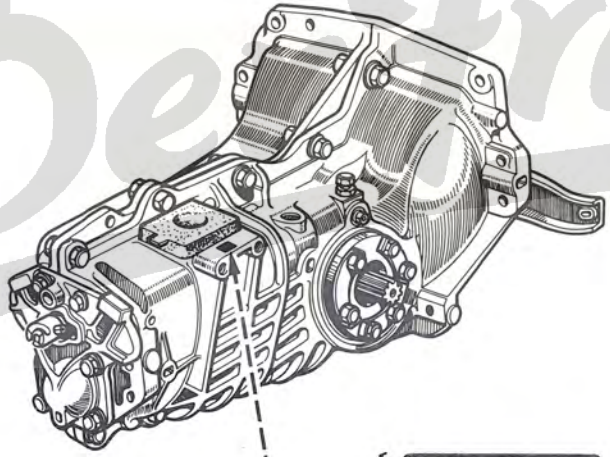

BOITE-PONT
328 00
0000000

9807450†(a) (56)

BOITE-PONT
328 03
0000000

9807675 (b)

(a) BP 328-00
- R.1123 VEH n° 1 ⇨ VEH n° 75091 ⇲ (4)
- R.1124
- R.2104 VEH n° 1 ⇨ VEH n° 7163

(b) BP 328-03
- R.1123 VEH n° 75092 ⇨ VEH n° . . . ⇱ (4)
- R.2104 VEH n° 7164 ⇨ VEH n° . . .

4	VEH n° 75093,75101
56	† 9807675 -I-

31.05
B P.R. 728

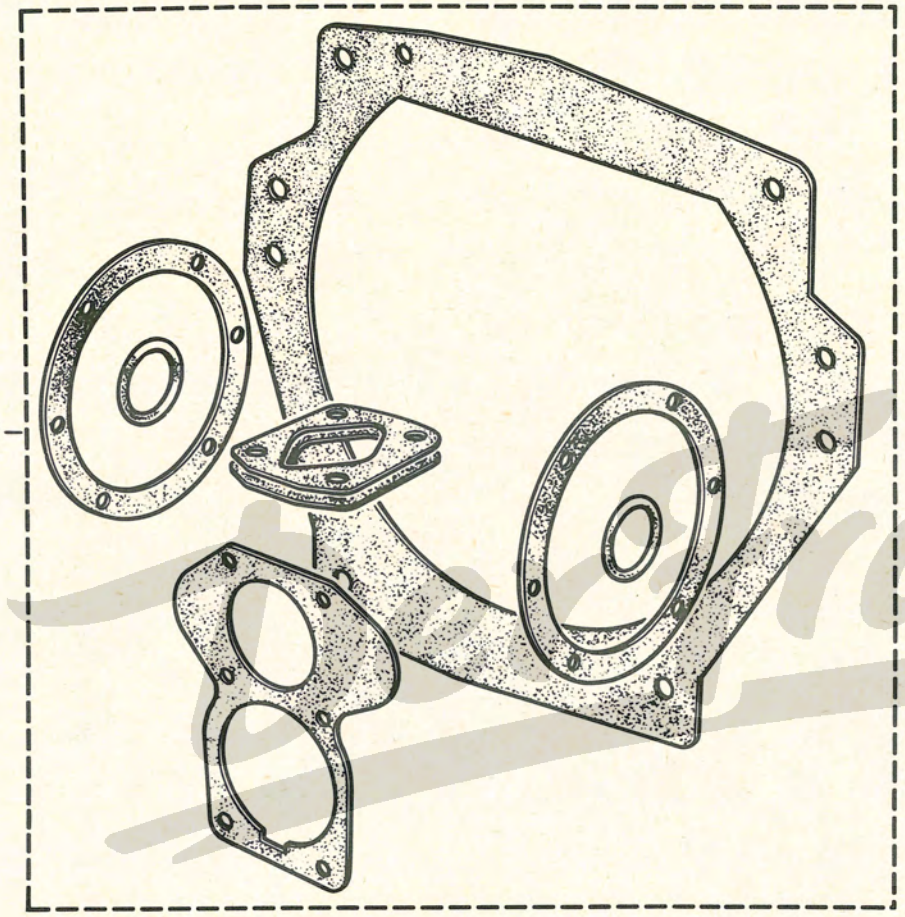

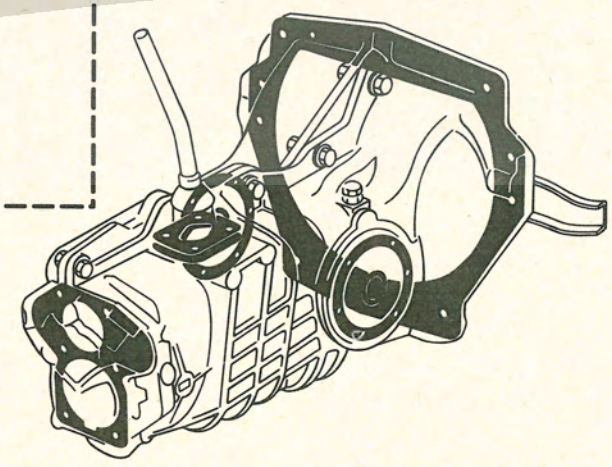

Parti Franzose

31.10
B P.R. 728

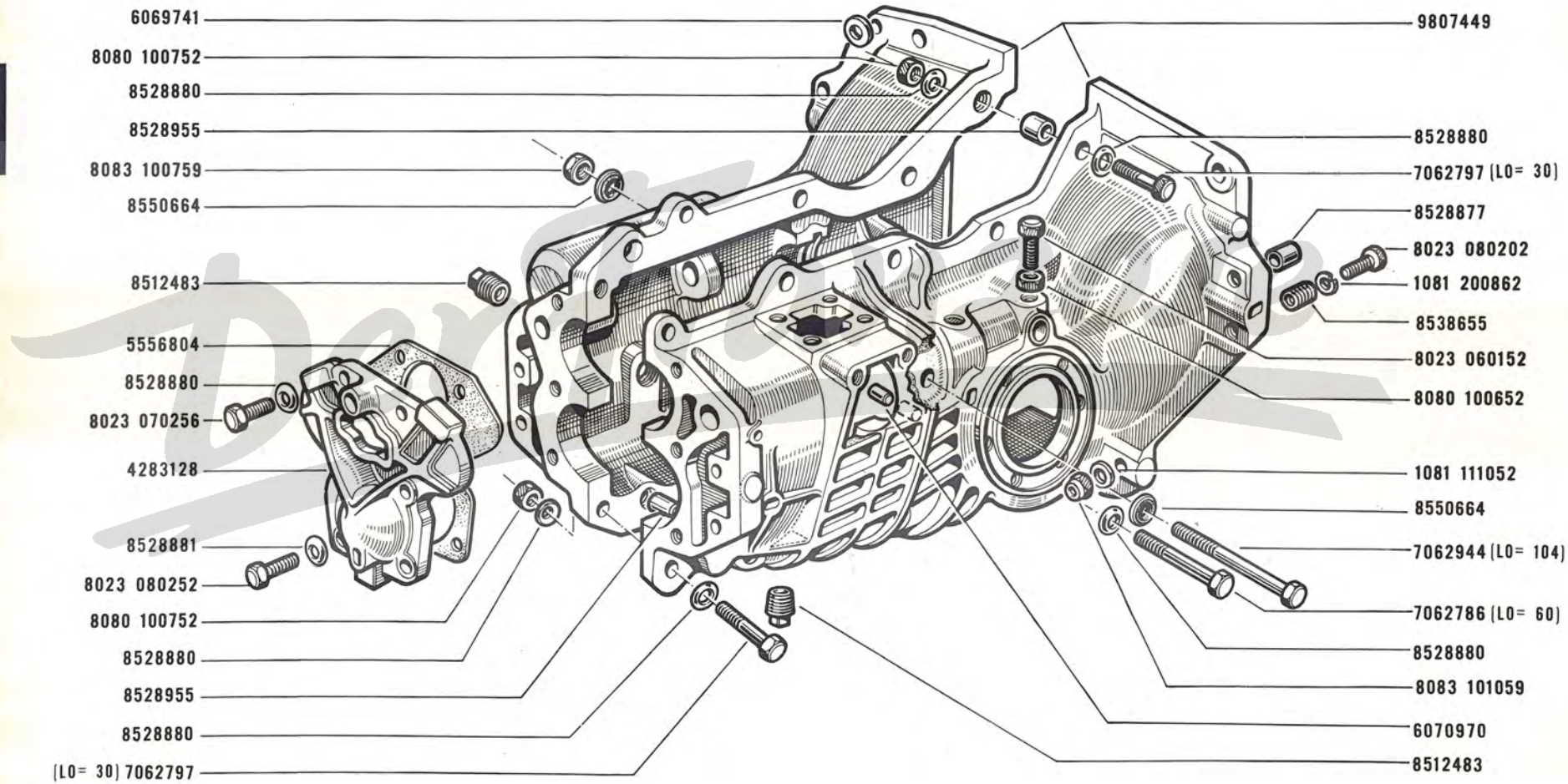
6069741
8080 100752
8528880
8528955
8083 100759
8550664
8512483
5556804
8528880
8023 070256
4283128
8528881
8023 080252
8080 100752
8528880
8528955
8528880
(LO= 30) 7062797
9807449
8528880
7062797 (LO= 30)
8528877
8023 080202
1081 200862
8538655
8023 060152
8080 100652
1081 111052
8550664
7062944 (LO= 104)
7062786 (LO= 60)
8528880
8083 101059
6070970
8512483

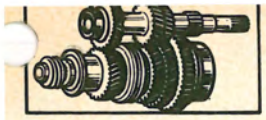

31.20

B P.R. 728

31.20

B P.R. 728

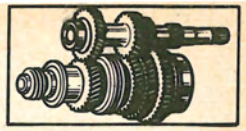

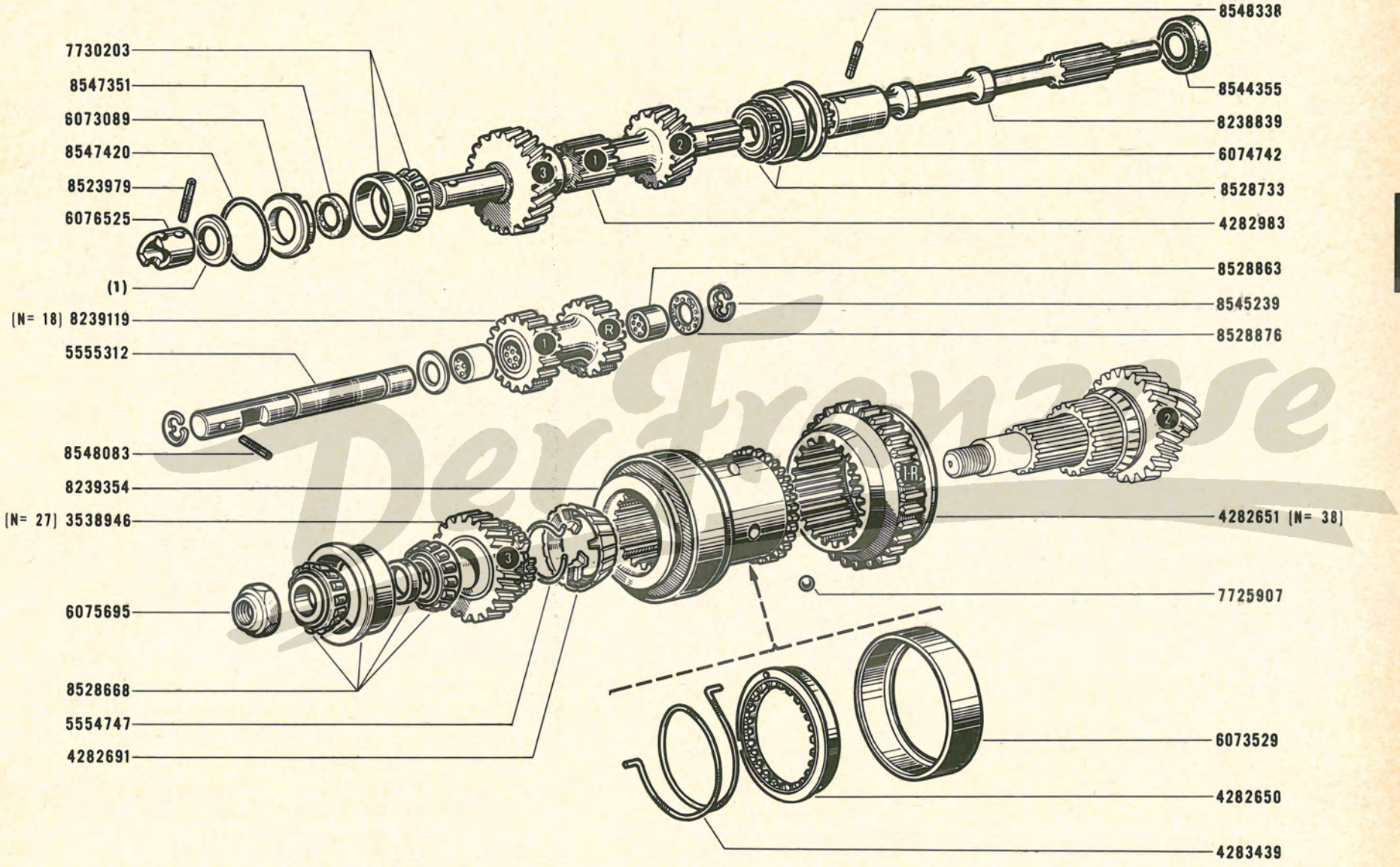

(1)
7057947 E= 0,10
7057946 E= 0,20
7057945 E= 0,50
7057944 E= 0,95
7063198 E= 0,25

Der Franzose

31.30
B P.R. 728

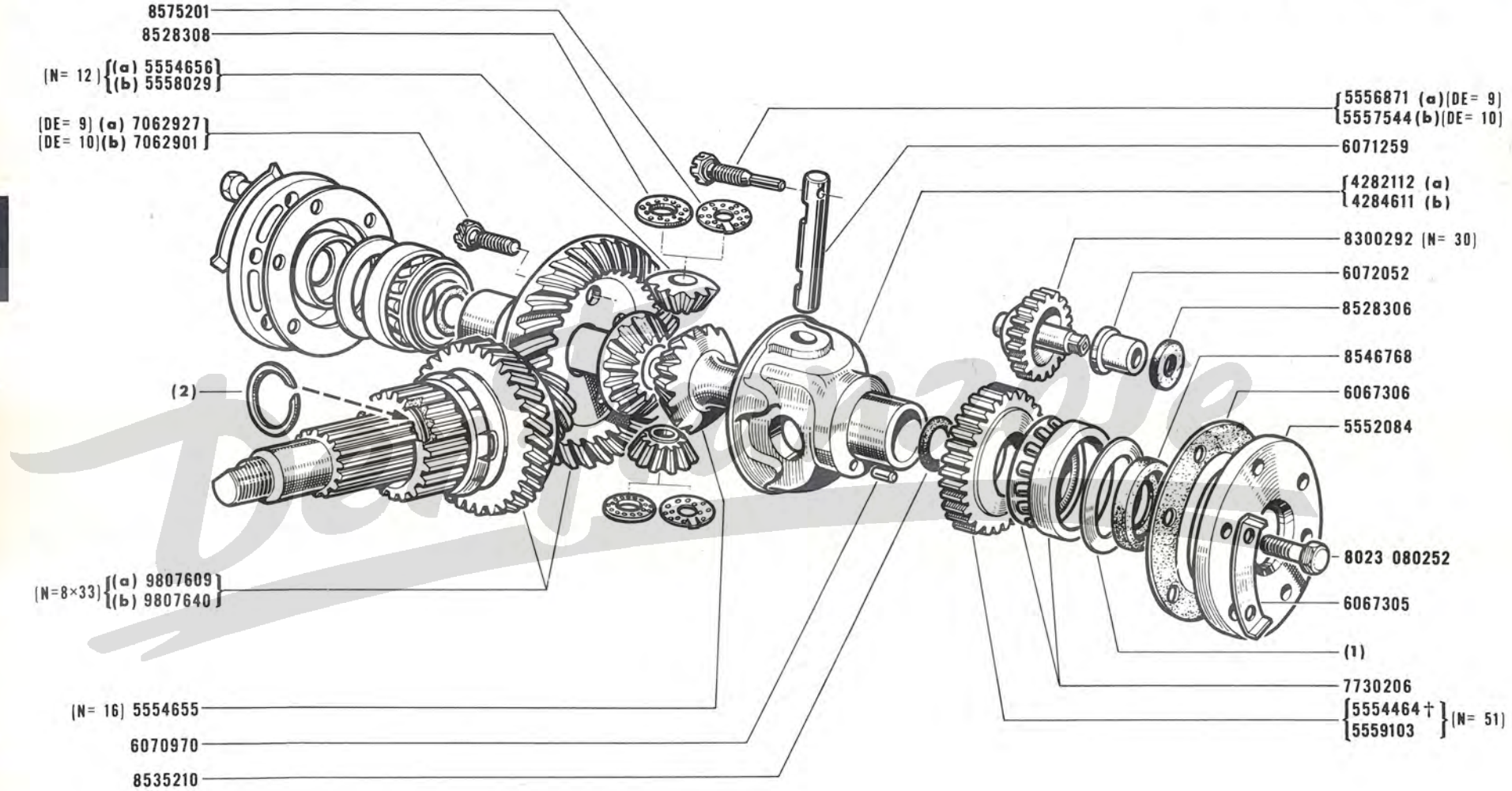

(a) BP 32800 n° 1 ⇨ BP 32800 n° 24181

(b) BP 32800 n° 24182 ⇨ BP 32800 n° . . . . BP 32803

(1)
4013869 E= 0,10
4013868 E= 0,20
7062733 E= 0,25
4013867 E= 0,50
4013866 E= 0,95

(2)
6072156 E= 1
6072157 E= 1,05
6072158 E= 1,10
6072159 E= 1,15
6072160 E= 1,20
6072161 E= 1,25
6072162 E= 1,30
6072163 E= 1,35

BP 328-00 R.1123 VEH n° 1 ⇨ VEH n° 75091, ⇲ 4
R.1124
R.2104 VEH n° 1 ⇨ VEH n° 7163

31.40
C P.R. 728

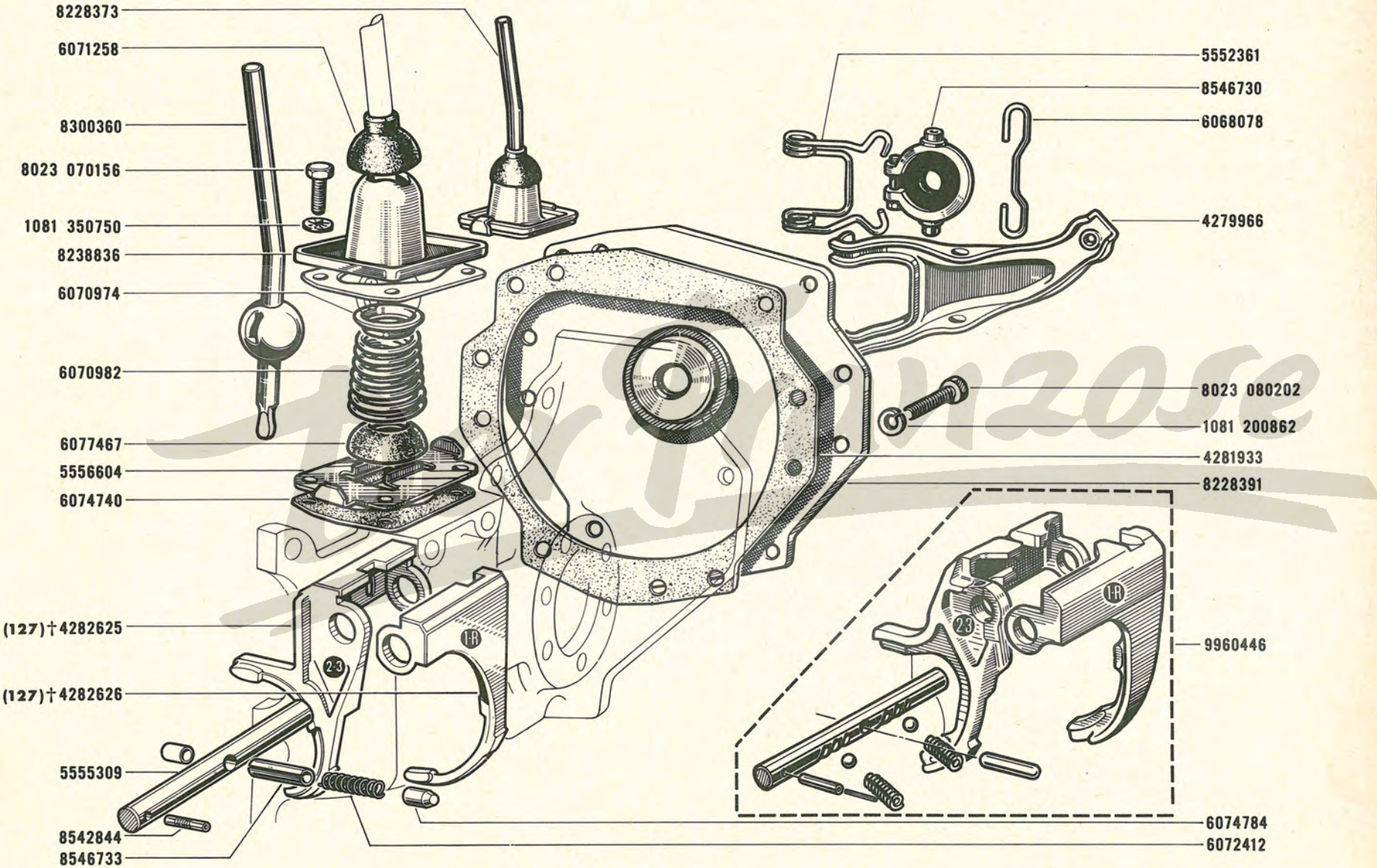

4	VEH n° 75093,75101
127	† 9960446 -I-

BP 328-03 {R.1123 VEH n° 75092 ⇨ VEH n° . . . ↙ (4)
{R.2104 VEH n° 7164 ⇨ VEH n° . . .

31. 41
B P.R. 728

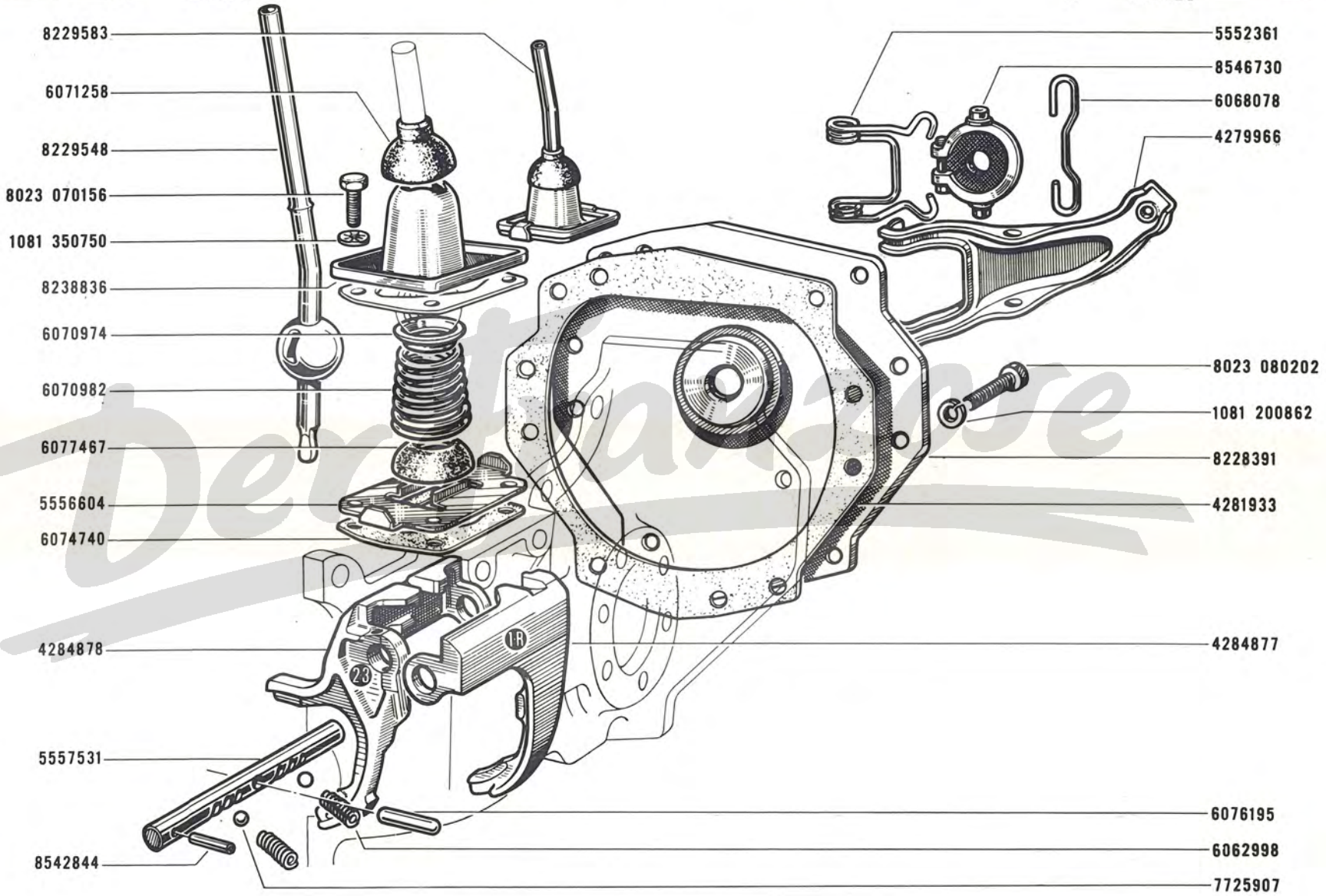

4	VEH n° 75093,75101

35 . 01
B P.R. 728

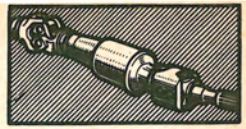

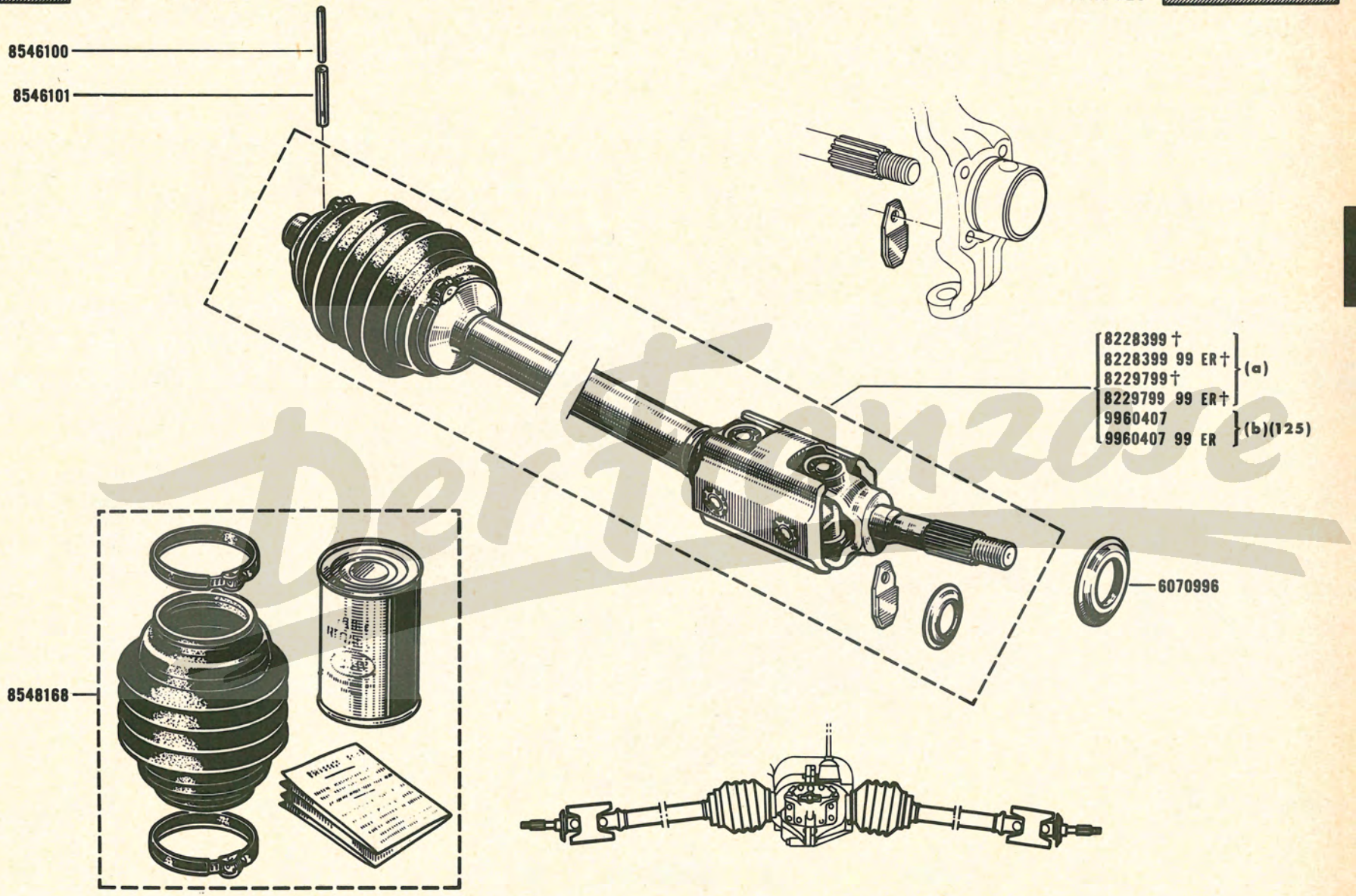

(a) R.1123 VEH n° 1 ⇨ VEH n° 155497
R.1124
R.2104 VEH n° 1 ⇨ VEH n° 15679

(b) R.1123 VEH n° 155498 ⇨ VEH n° . . .
R.2104 VEH n° 15680 ⇨ VEH n° . . .

125	N.T n° 221

Per Lenzose

40.01
B P.R. 728

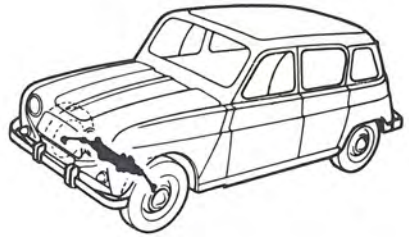

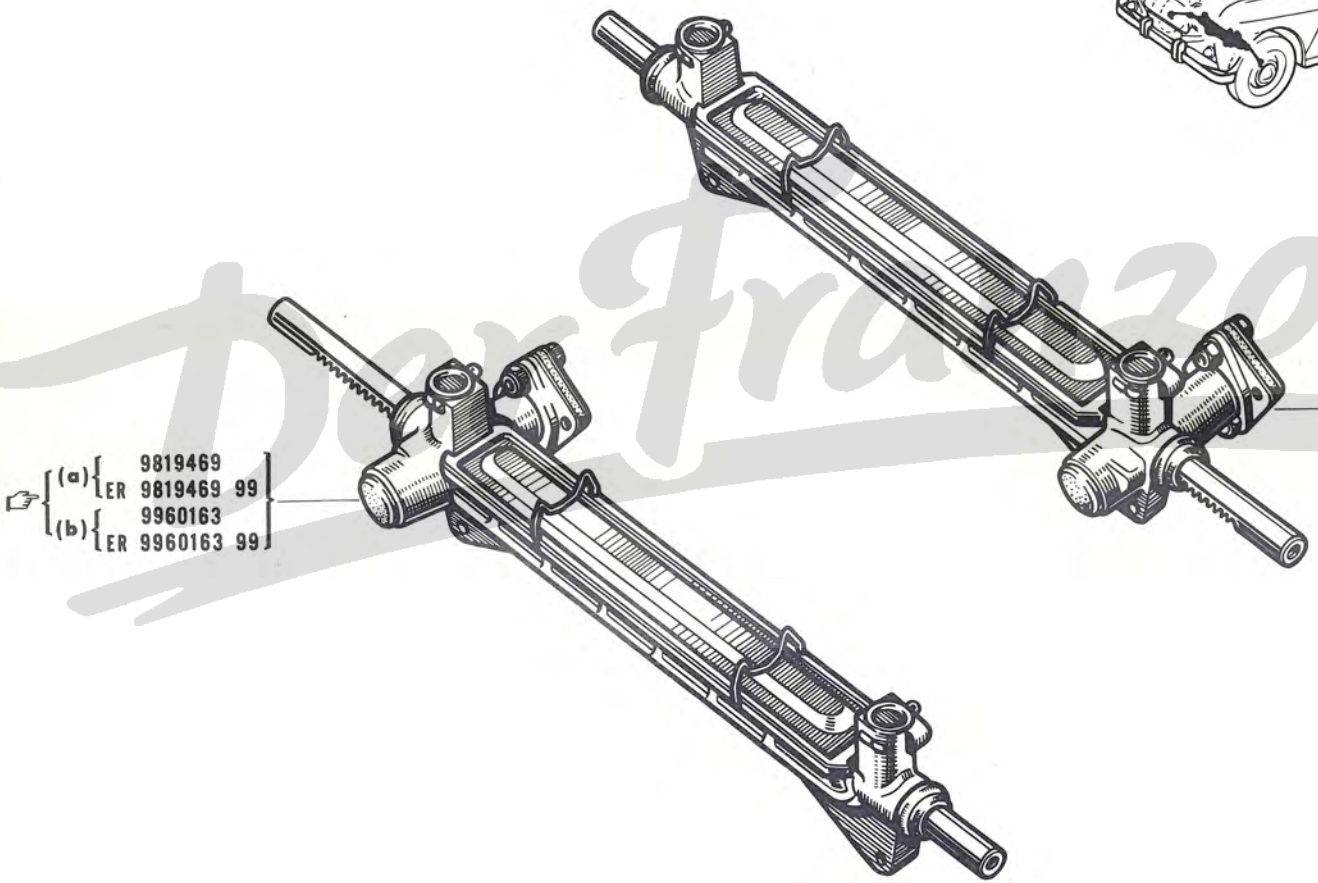

9819469
(a) { ER 9819469 99
9960163
(b) { ER 9960163 99

9819470
9819470 99 ER } (a)
9960162
9960162 99 ER } (b)

(a) { R.1123 VEH n° 1 ⇨ VEH n° 83544
R.1124
R.2104 VEH n° 1 ⇨ VEH n° 7409

(b) { R.1123 VEH n° 83545 ⇨ VEH n° . . .
R.2104 VEH n° 7410 ⇨ VEH n° . . .

Der Franzose

40.10
B P.R. 728

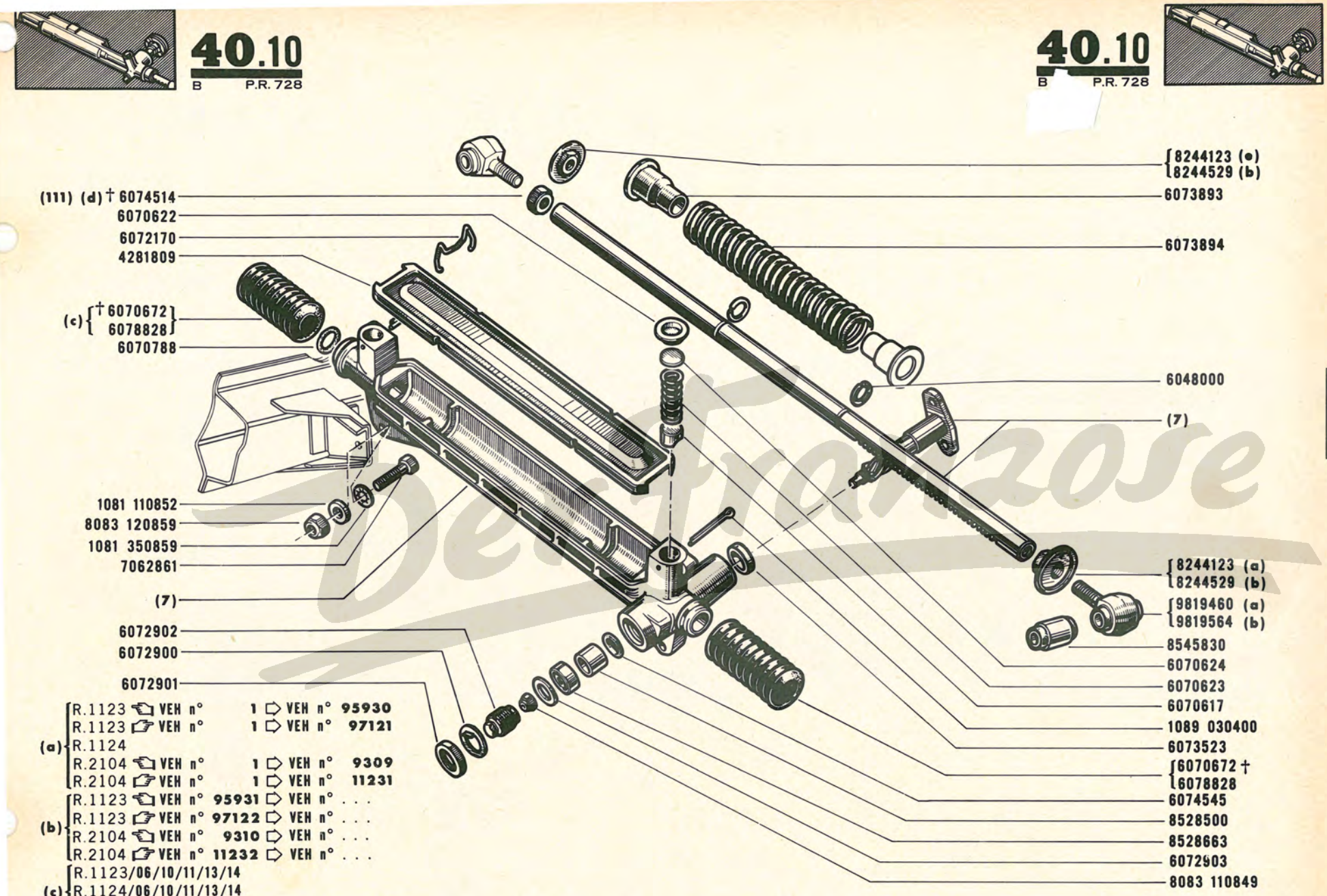

(a) R.1123 VEH n° 1 ⇨ VEH n° 95930
R.1123 VEH n° 1 ⇨ VEH n° 97121
R.1124
R.2104 VEH n° 1 ⇨ VEH n° 9309
R.2104 VEH n° 1 ⇨ VEH n° 11231

(b) R.1123 VEH n° 95931 ⇨ VEH n° . . .
R.1123 VEH n° 97122 ⇨ VEH n° . . .
R.2104 VEH n° 9310 ⇨ VEH n° . . .
R.2104 VEH n° 11232 ⇨ VEH n° . . .

(c) R.1123/06/10/11/13/14
R.1124/06/10/11/13/14
R.2104/06/10/11/13/14

(d) R.1123/01/02/03/04/05/20/21/22/30/40/45/50 VEH n° 1 ⇨ VEH n° 95930
R.1123 VEH n° 1 ⇨ VEH n° 97121
R.1124/01/02/03/04/05/20/21/22/30/40/50
R.1124
R.2104/02/03/04/05/20/21/22/30/40/45/50 VEH n° 1 ⇨ VEH n° 9309
R.2104 VEH n° 1 ⇨ VEH n° 11231

(e) R.1123/06/10/11/13/14 VEH n° 1 ⇨ VEH n° 95930
R.1124/06/10/11/13/14
R.2104/06/10/11/13/14 VEH n° 1 ⇨ VEH n° 9309

7	06-00
111	8244529 -I-

Desertrose

40.20
B P.R. 728

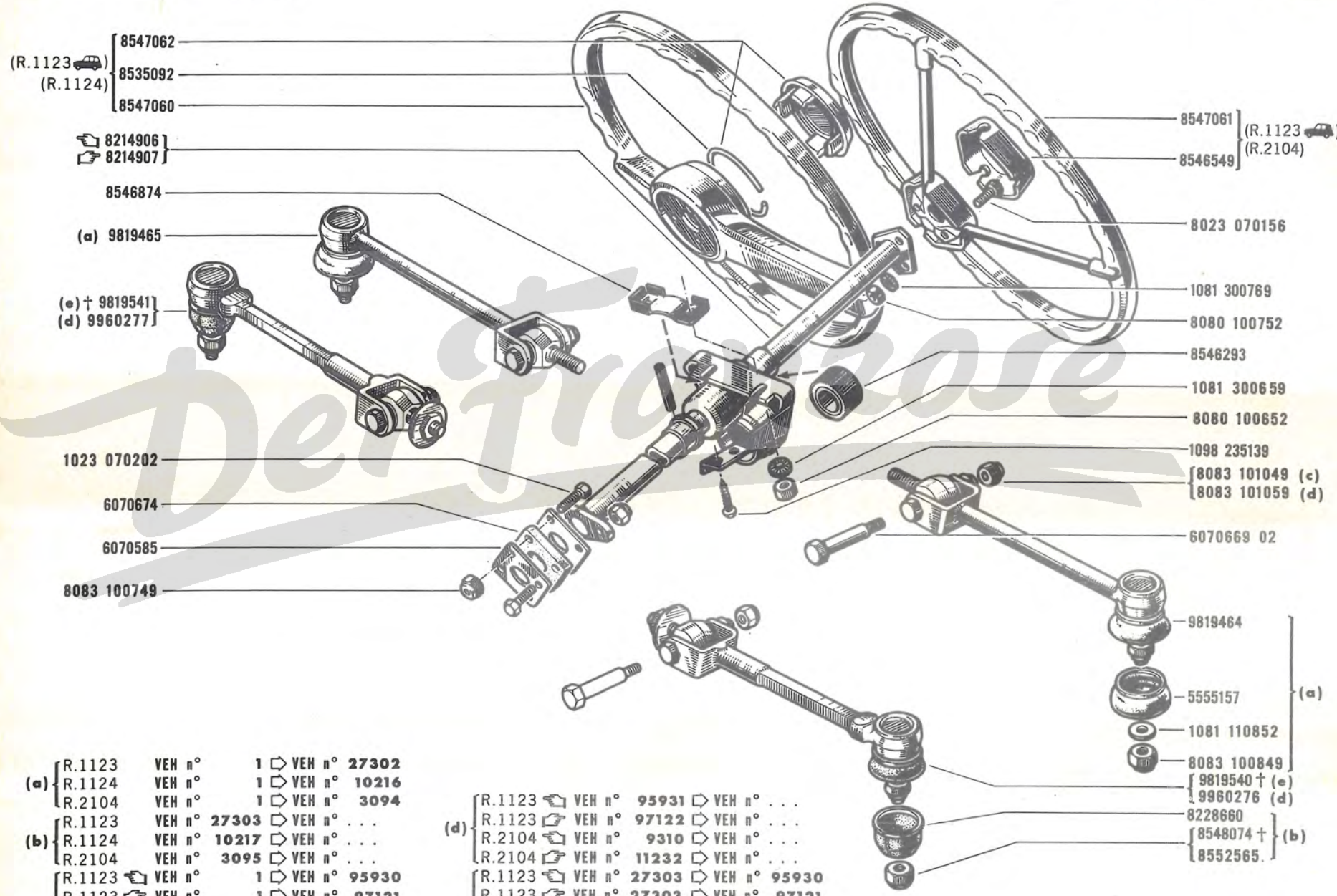

(a)
- R.1123 VEH n° 1 ⇨ VEH n° 27302
- R.1124 VEH n° 1 ⇨ VEH n° 10216
- R.2104 VEH n° 1 ⇨ VEH n° 3094

(b)
- R.1123 VEH n° 27303 ⇨ VEH n° . . .
- R.1124 VEH n° 10217 ⇨ VEH n° . . .
- R.2104 VEH n° 3095 ⇨ VEH n° . . .

(c)
- R.1123 ☜ VEH n° 1 ⇨ VEH n° 95930
- R.1123 ☞ VEH n° 1 ⇨ VEH n° 97121
- R.1124
- R.2104 ☜ VEH n° 1 ⇨ VEH n° 9309
- R.2104 ☞ VEH n° 1 ⇨ VEH n° 11231

(d)
- R.1123 ☜ VEH n° 95931 ⇨ VEH n° . . .
- R.1123 ☞ VEH n° 97122 ⇨ VEH n° . . .
- R.2104 ☜ VEH n° 9310 ⇨ VEH n° . . .
- R.2104 ☞ VEH n° 11232 ⇨ VEH n° . . .

(e)
- R.1123 ☜ VEH n° 27303 ⇨ VEH n° 95930
- R.1123 ☞ VEH n° 27303 ⇨ VEH n° 97121
- R.1124 VEH n° 10217 ⇨ VEH n° . . .
- R.2104 ☜ VEH n° 3095 ⇨ VEH n° 9309
- R.2104 ☞ VEH n° 3095 ⇨ VEH n° 11231

42.10
B P.R. 728

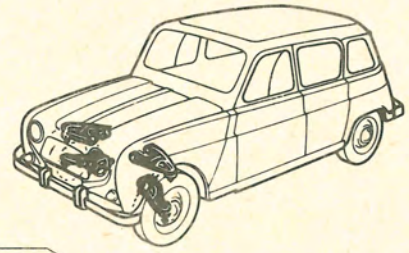

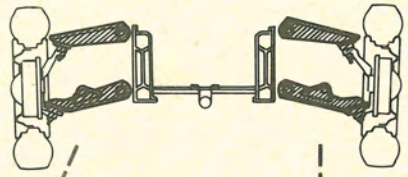

9817265

9817071

6070838

(a) (L0=179) † 8238802
(b) { (L0=178) † 8330322
(L0=181) 8330748

8545885

6070839

(c) 8083 101049
(d) 8083 101059

1081 111052

9817070

8083 100749

8545886

6071508

8083 101049 (c)
8083 101059 (d)

9817264

6070840 † (L0=111,5)
6079456 (L0=114,5)

(a) R.1123 VEH n° 1 ⇨ VEH n° **27302**
R.1124 VEH n° 1 ⇨ VEH n° **10216**
R.2104 VEH n° 1 ⇨ VEH n° **3094**

(b) R.1123 VEH n° **27303** ⇨ VEH n° . . .
R.1124 VEH n° **10217** ⇨ VEH n° . . .
R.2104 VEH n° **3095** ⇨ VEH n° . . .

(c) ⇲ **6070840,8238802,8330322**

(d) ⇲ **6079456,8330748**

Der Franzose

42.12
B P.R. 728

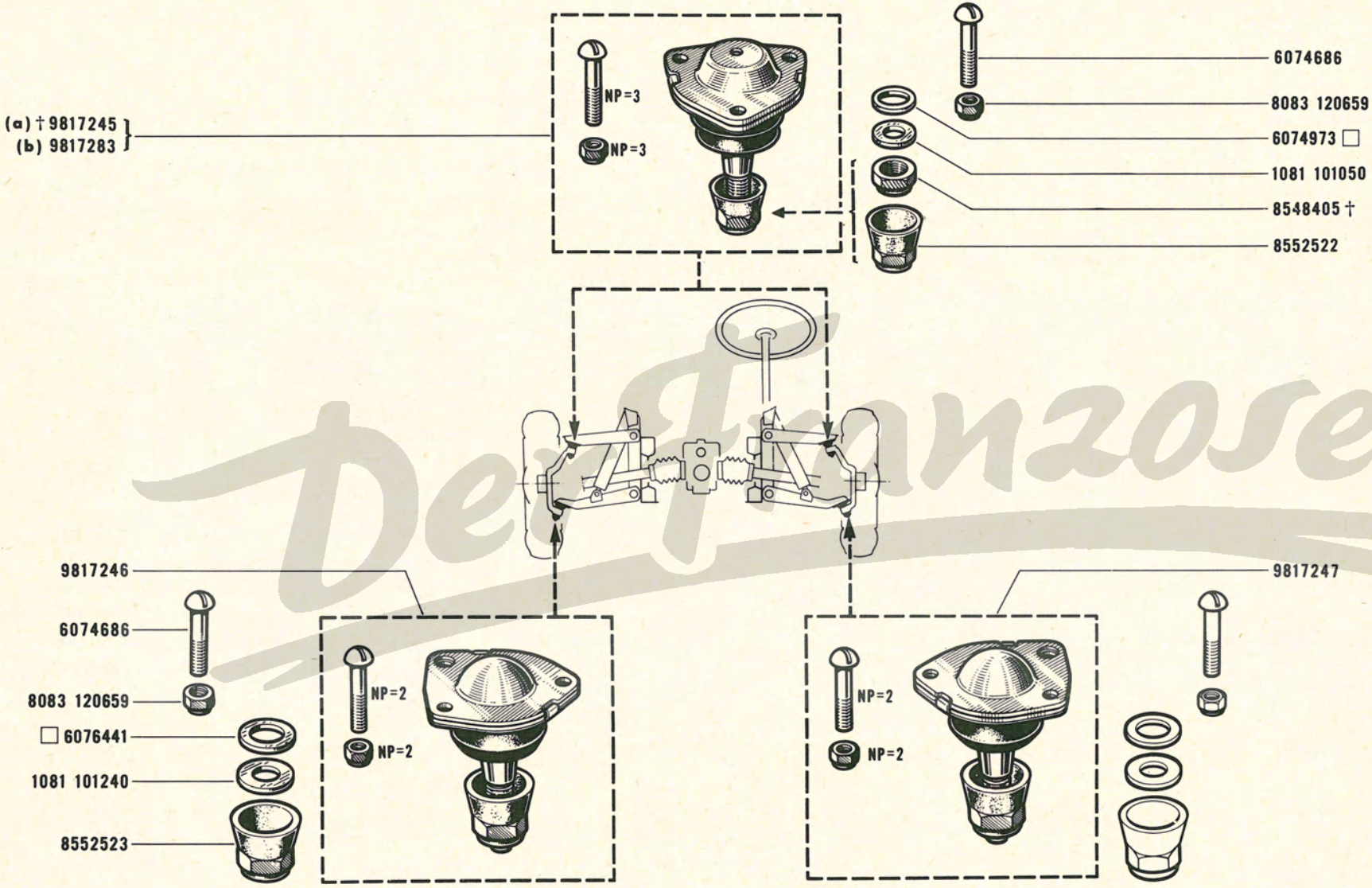

(a) { R.1123 VEH n° 1 ⇨ VEH n° 27302
R.1124 VEH n° 1 ⇨ VEH n° 10216
R.2104 VEH n° 1 ⇨ VEH n° 3094

(b) { R.1123 VEH n° 27303 ⇨ VEH n° . . .
R.1124 VEH n° 10217 ⇨ VEH n° . . .
R.2104 VEH n° 3095 ⇨ VEH n° . . .

Per Franzose

42 .20
B P.R. 728

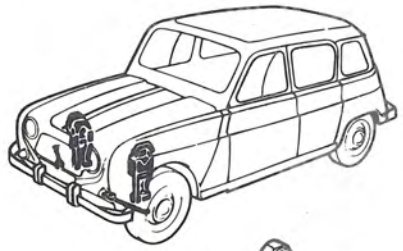

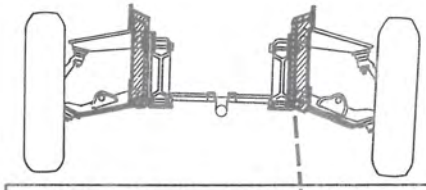

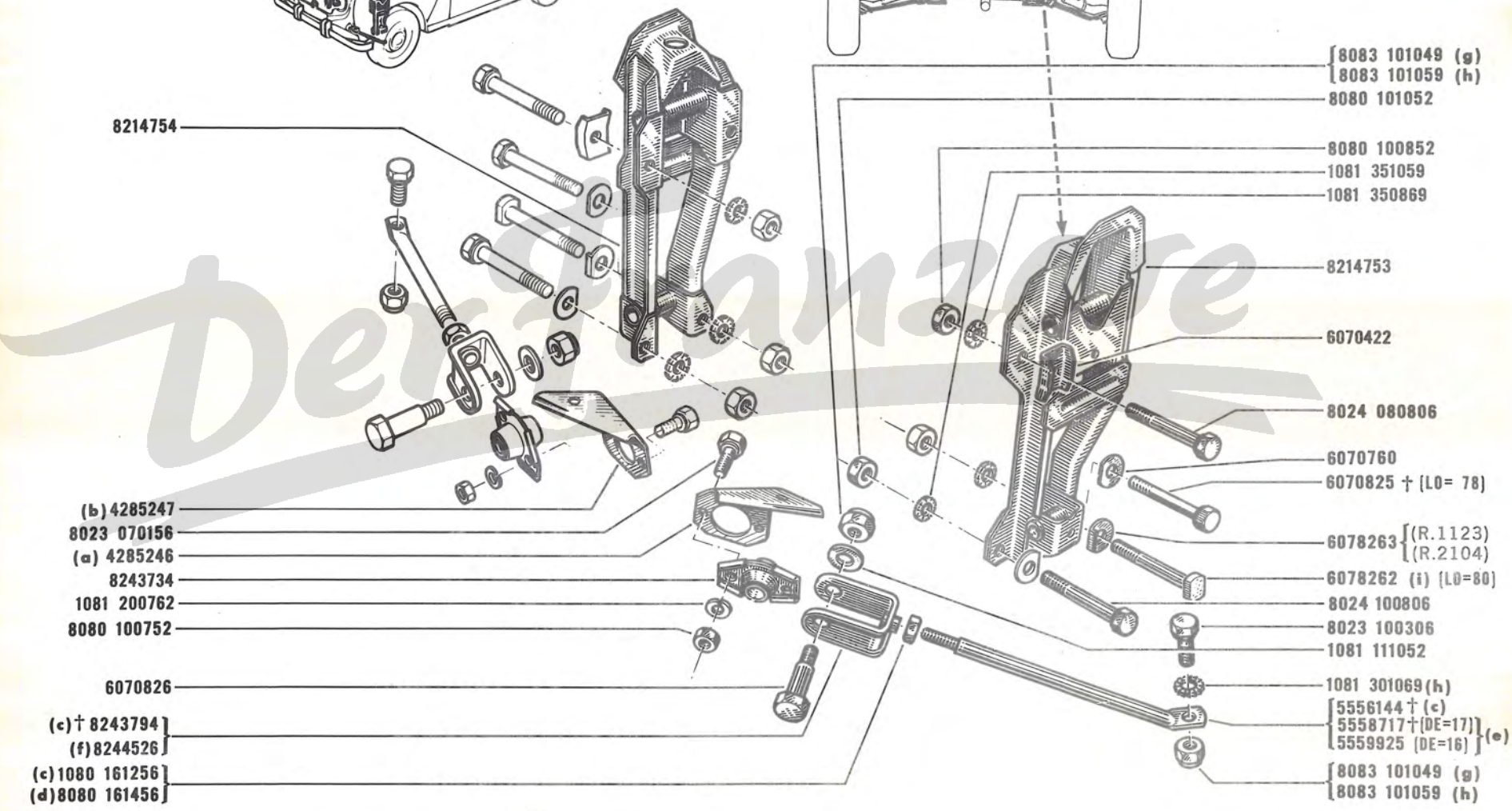
8214754
(b) 4285247
8023 070156
(a) 4285246
8243734
1081 200762
8080 100752
6070826
(c)† 8243794
(f) 8244526
(c) 1080 161256
(d) 8080 161456
8083 101049 (g)
8083 101059 (h)
8080 101052
8080 100852
1081 351059
1081 350869
8214753
6070422
8024 080806
6070760
6070825 † (LO= 78)
6078263 (R.1123) (R.2104)
6078262 (i) (LO=80)
8024 100806
8023 100306
1081 111052
1081 301069 (h)
5556144 † (c)
5558717 † (DE=17)
5559925 (DE=16) (e)
8083 101049 (g)
8083 101059 (h)

42. 20
B P.R. 728

		!!!
(a)	R.1123 / R.2104 / 13/14/20/21/22/30/40/50/70	
(b)	R.1123 /01	
	R.1123 / R.2104 / 02/03/04/05/06/10/11 / 45/75/76/77/80/85/86	
(c)	R.1123 VEH n° 1 ⇨ VEH n° 75977	
	R.1124	
	R.2104 VEH n° 1 ⇨ VEH n° 7409	
(d)	R.1123 VEH n° 75978 ⇨ VEH n° . . .	
	R.2104 VEH n° 7410 ⇨ VEH n° . . .	
(e)	R.1123 VEH n° 75978 ⇨ VEH n° . . .	64
	R.1124	64
	R.2104 VEH n° 7410 ⇨ VEH n° . . .	64
(f)	R.1123 VEH n° 75978 ⇨ VEH n° . . .	65
	R.1124	65
	R.2104 VEH n° 7410 ⇨ VEH n° . . .	65
(g)	R.1123 VEH n° 1 ⇨ VEH n° 66108	
	R.1124 VEH n° 1 ⇨ VEH n° 23328	
	R.2104 VEH n° 1 ⇨ VEH n° 7147	
(h)	R.1123 VEH n° 66109 ⇨ VEH n° . . .	
	R.1124 VEH n° 23329 ⇨ VEH n° . . .	
	R.2104 VEH n° 7148 ⇨ VEH n° . . .	
(i)		120

64	R.1123 VEH n° 1 ⇨ VEH n° 75977 R.1124 R.2104 VEH n° 1 ⇨ VEH n° 7409 8244526 -I- 1080 161456 -I-
65	R.1123 VEH n° 1 ⇨ VEH n° 75977 R.1124 R.2104 VEH °1 ⇨ VEH n° 7409 5559925 -I- 1080 161456 -I-
120	6078263 -I-

Bertrandose

42.30
B P.R. 728

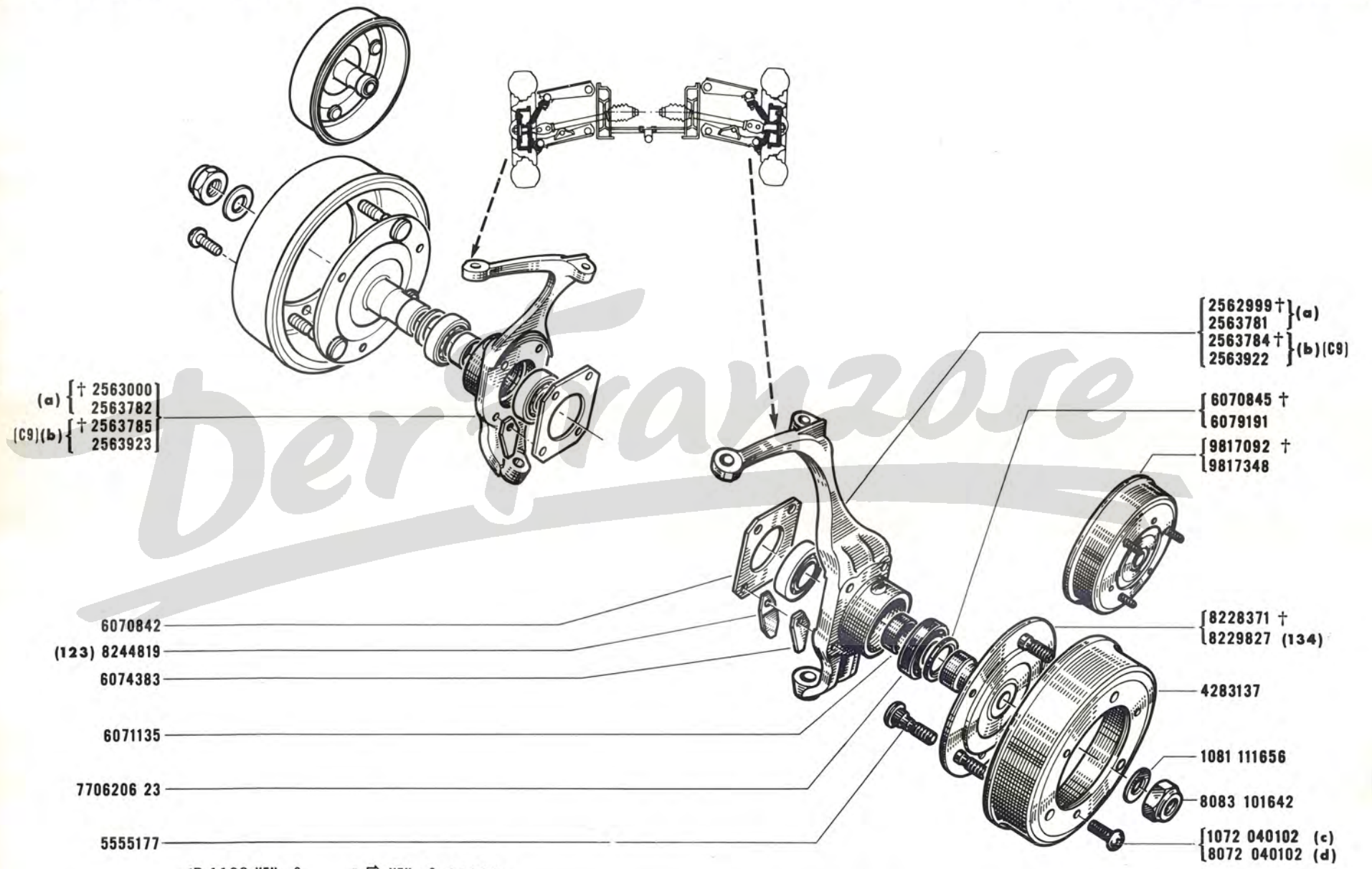

(a) R.1123 VEH n° 1 ⇨ VEH n° 27302
(a) R.1124 VEH n° 1 ⇨ VEH n° 10216
(a) R.2104 VEH n° 1 ⇨ VEH n° 3094
(b) R.1123 VEH n° 27303 ⇨ VEH n° . . .
(b) R.1124 VEH n° 10217 ⇨ VEH n° . . .
(b) R.2104 VEH n° 3095 ⇨ VEH n° . . .

(c) ⇲ 8228371
(d) ⇲ 8229827

(C9) 👁 100-00

123	👁 06-00
134	8072 040102 -3-

Der Franzose

42.40
B P.R. 728

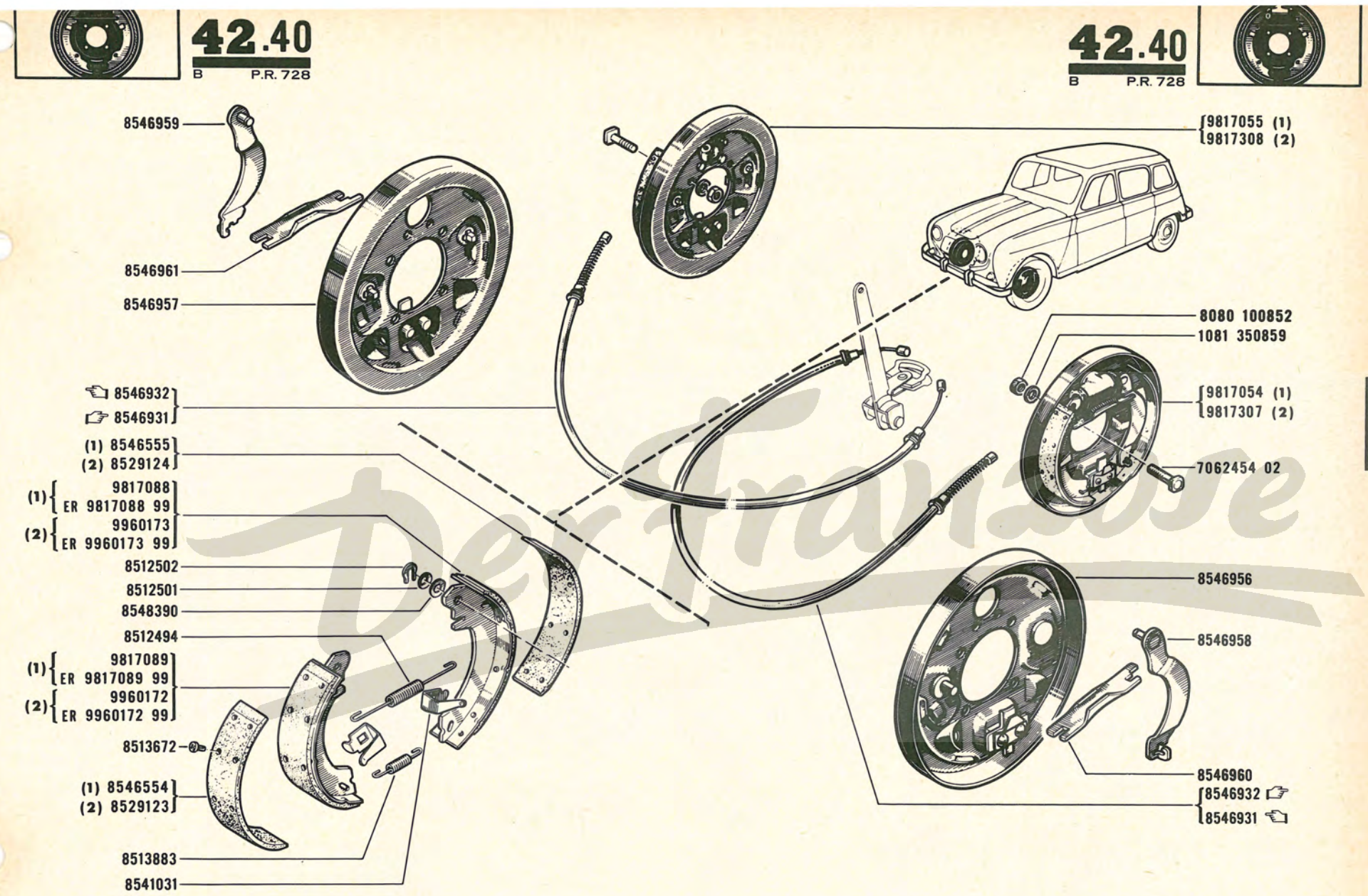

(1) **FERODO** (R.1123,R.1124,R.2104)
(2) **NECTO-FADIL** (R.1123,R.2104)

Der Franzose

42.50 B P.R. 728

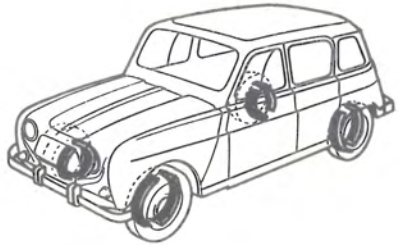

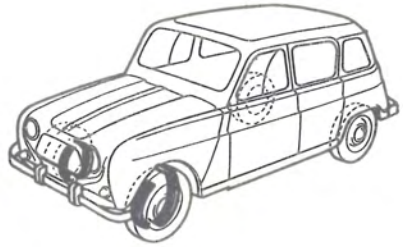

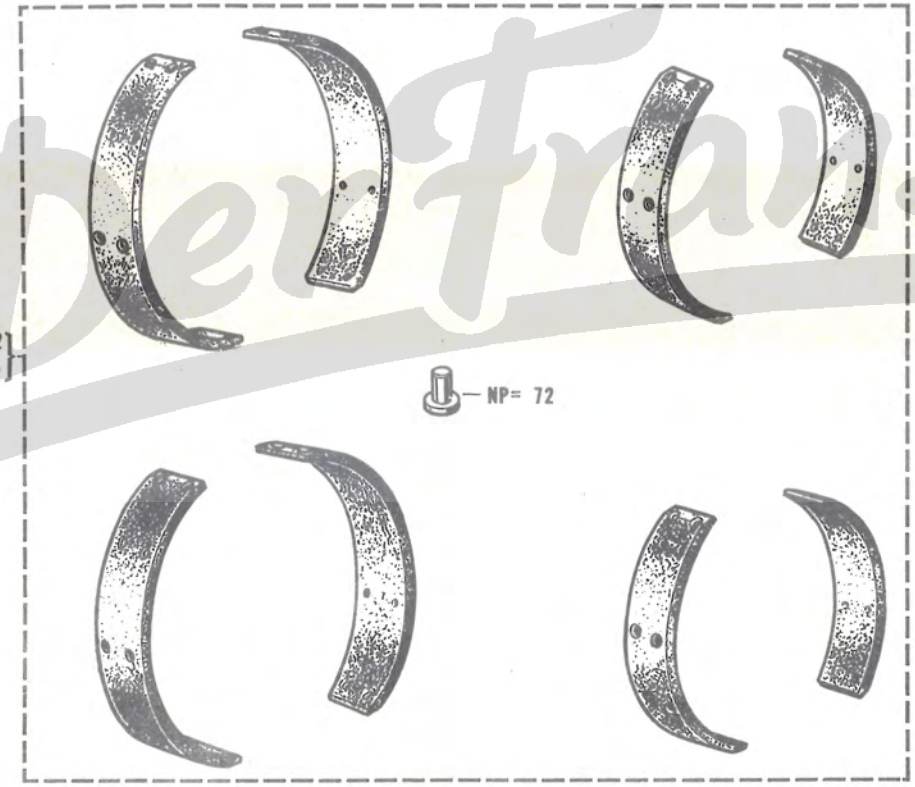

(104) (1)†8546942
(2) 8529122

8554912 (1)

(1) FERODO (R.1123,R.1124,R.2104)
(2) [illegible]-FADIL (R.1123,R.2104)

104	† 8554912 -I-

Der Franzose

42.60
B P.R. 728

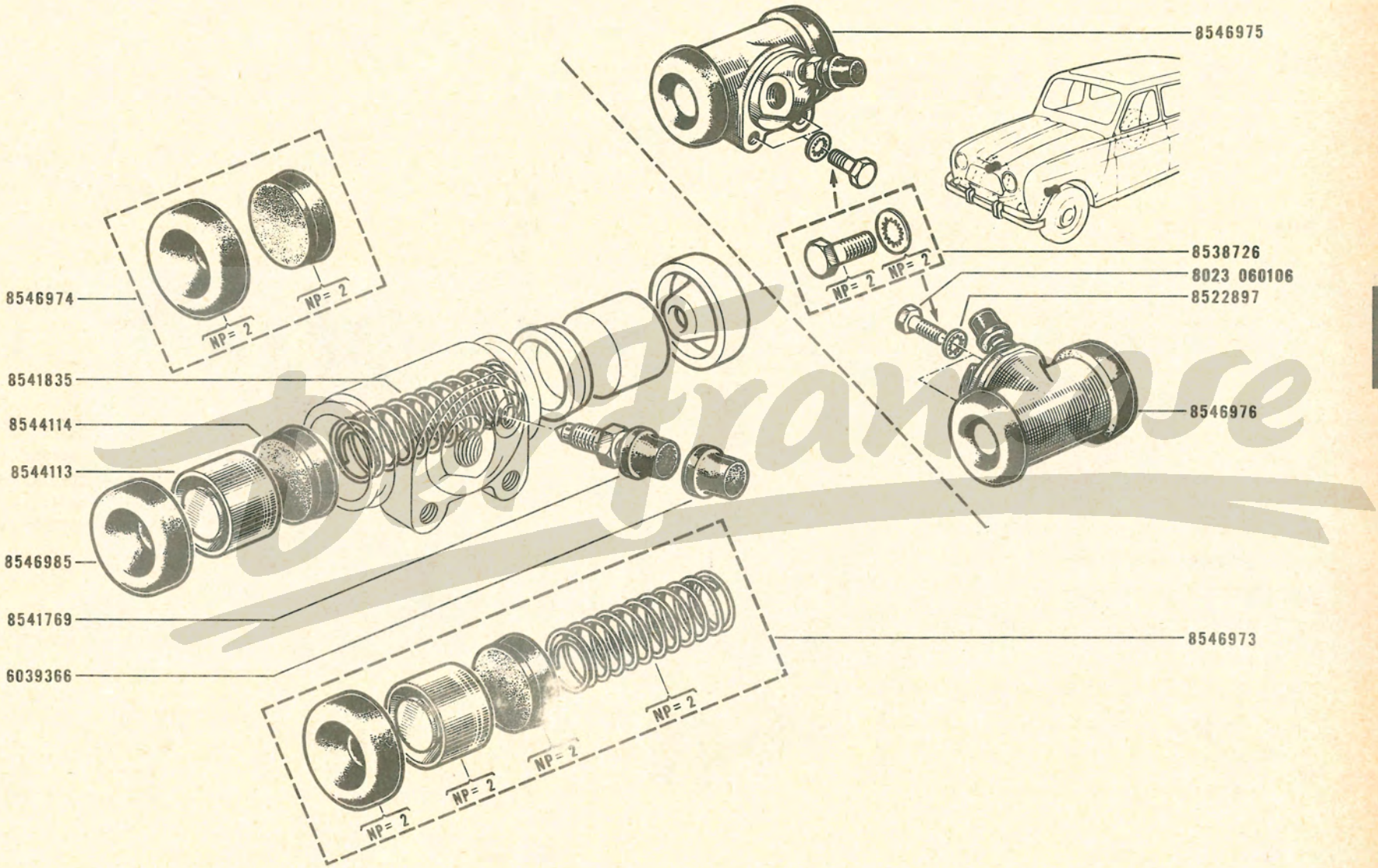

Desgrange

43.10
B P.R. 728

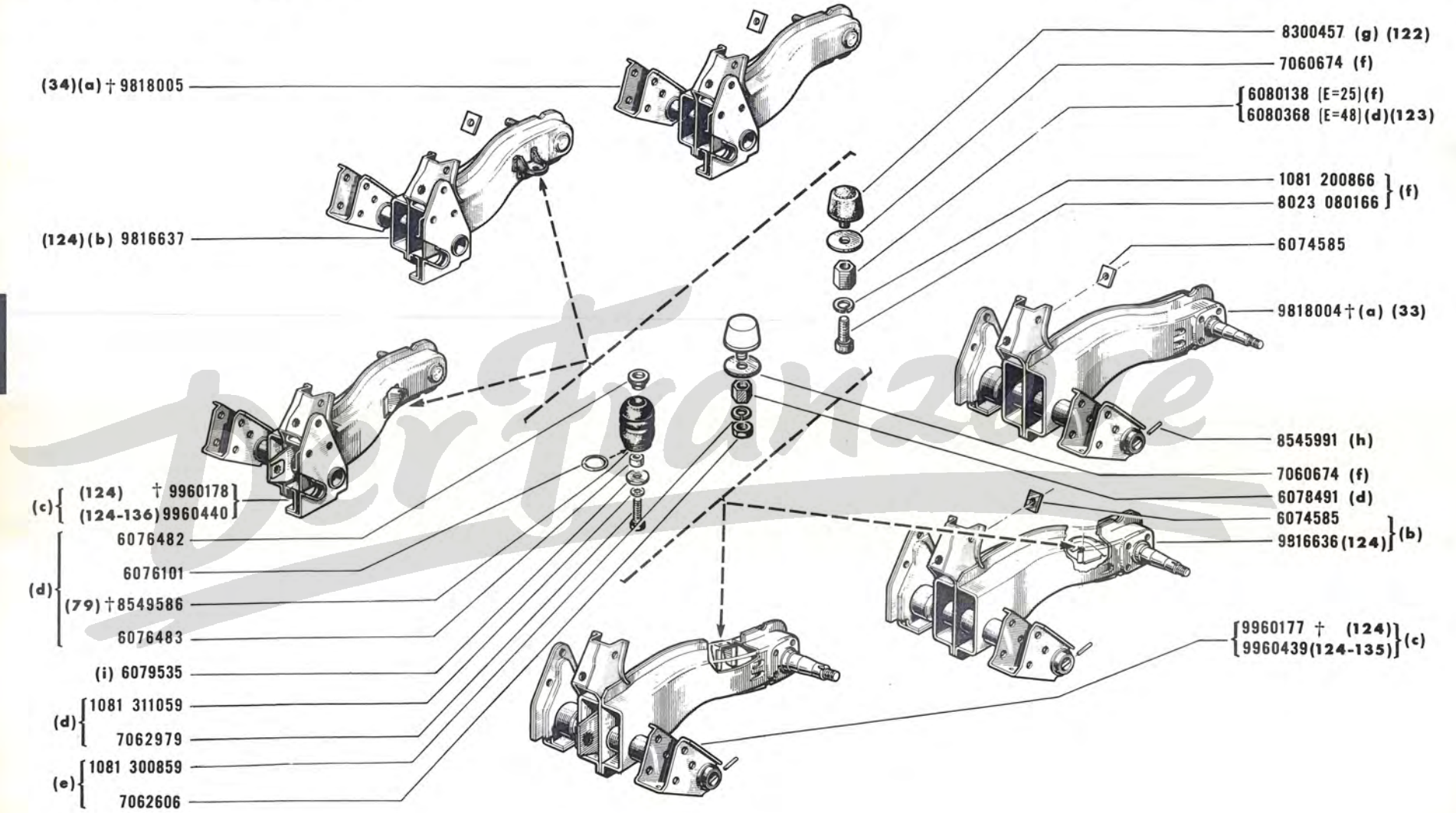
(34)(a) † 9818005
(124)(b) 9816637
(c) (124) † 9960178
(124-136) 9960440
(d) 6076482
6076101
(79) † 8549586
6076483
(i) 6079535
(d) 1081 311059
7062979
(e) 1081 300859
7062606
8300457 (g) (122)
7060674 (f)
6080138 (E=25)(f)
6080368 (E=48)(d)(123)
1081 200866
8023 080166
(f)
6074585
9818004 † (a) (33)
8545991 (h)
7060674 (f)
6078491 (d)
6074585
9816636 (124)
(b)
9960177 † (124)
9960439 (124-135)
(c)

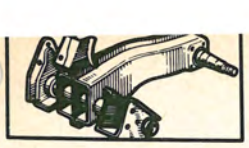

43.10

B P.R. 728

43.10

B P.R. 728

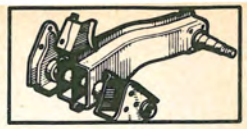

(a)	R.1123 /02/03/04/05/06/10/11/45/70	VEH n°	1 ⇨ VEH n° 27697		
	R.1123 /02/03/04/05/06/10/11/45/70	VEH n°	1 ⇨ VEH n° 41842		
(b)	R.1123	VEH n°	1 ⇨ VEH n° 41842	2	1
	R.1124	VEH n°	1 ⇨ VEH n° 15010	3	
	R.2104	VEH n°	1 ⇨ VEH n° 4261		
(c)	R.1123	VEH n°	41843 ⇨ VEH n° . . .	1	2
	R.1124	VEH n°	15011 ⇨ VEH n° . . .		3
	R.2104	VEH n°	4262 ⇨ VEH n° . . .		
(d)	R.1123	VEH n°	27698 ⇨ VEH n° 75881		
	R.1123 /13/14/20/21/22/30/40/50/75/76/77/80/85/86	VEH n°	1 ⇨ VEH n° 75881		
	R.1124				
	R.2104	VEH n°	1 ⇨ VEH n° 7302		
(e)	R.1123 /13/14/20/21/22/30/40/50/75/76/77/80/85/86	VEH n°	75882 ⇨ VEH n° 122249		
	R.2104	VEH n°	7303 ⇨ VEH n° 12125		
(f)	R.1123 /13/14/20/21/22/30/40/50/75/76/77/80/85/86	VEH n°	122250 ⇨ VEH n° . . .		
	R.2104	VEH n°	12126 ⇨ VEH n° . . .		
(g)	R.1123 /13/14/20/21/22/30/40/50/75/76/77/80/85/86	VEH n°	75882 ⇨ VEH n° . . .		
	R.2104	VEH n°	7303 ⇨ VEH n° . . .		
(h)	R.1123	VEH n°	1 ⇨ VEH n° 99474		
	R.1124				
	R.2104	VEH n°	1 ⇨ VEH n° 10371		
(i)	R.1123	VEH n°	27698 ⇨ VEH n° 75881		
	R.1123 /13/14/20/21/22/30/40/50/75/76/77/80/85/86	VEH n°	1 ⇨ VEH n° 122249		
	R.1124				
	R.2104	VEH n°	1 ⇨ VEH n° 12125		

XXXX / 00000	
1	VEH n° 41298,41300, 41306,41324 41327,41329,41330
2	VEH n° 41860 ⇨ 41863
3	VEH n° 15202 ⇨ 15218

33	⊞	9816636 -1-
34	⊞	9816637 -1-
79	⚖ ⊞	8300457 -2- 6080368 -2- 7060674 -2- 1081 200866 -2- 8023 080166 -2- 4285301 -2- 81-30 / 81-32
122		R.1123 VEH n° 75882 ⇨ VEH n° 122249 R.2104 VEH n° 7303 ⇨ VEH n° 12125 8300457 -1- 6080138 -2- 7060674 -2- 8023 080166 -2- 1081 200866 -2-
123		06-00
124		R.1123 VEH n° 27698 ⇨ VEH n° 75881 R.1123/13/14/20/21/22/30/40/50 /75/76/77/80/85/86 VEH n° 1 ⇨ VEH n° 75881 R.1124 R.2104 VEH n° 1 ⇨ VEH n° 7302 8300457 -2- 6080138 -2- 7060674 -2- 1081 200866 -2- 8023 080166 -2- 4285301 -2- 81-30 / 81-32 R.1123/13/14/20/21/22/30/40/50/75 /76/77/80/85/86 VEH n° 75882 ⇨ VEH n° 122249 R.2104 VEH n° 7303 ⇨ VEH n° 12125 8300457 -2- 6080139 -2- 7060674 -2- 1081 200866 -2- 8023 080166 -2-
135	⚖	8320340 -1- 58-51
136	⚖	8320341 -1- 58-51

Demarque

43.12
B P.R. 728

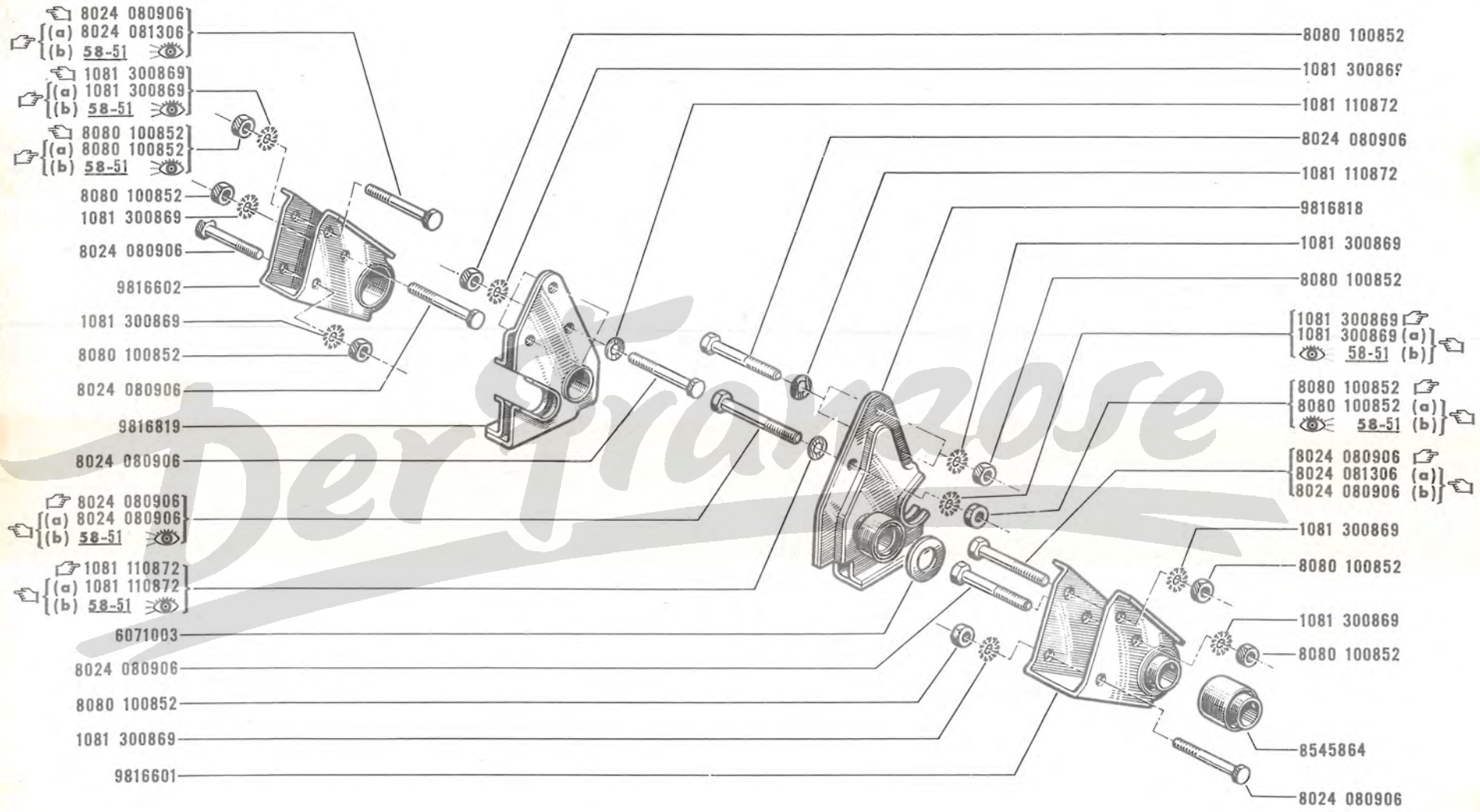

(a) R.1123 VEH n° 1 ⇨ VEH n° 41842 (⇘ VEH n° 41860 ⇨ 41863) (⇙ VEH n° 41298,41300,41306,41324,41327,41329,41330)
R.1124 VEH n° 1 ⇨ VEH n° 15010 (⇘ VEH n° 15202 ⇨ 15218)
R.2104 VEH n° 1 ⇨ VEH n° 4261

(b) R.1123 VEH n° 41843 ⇨ VEH n° . . . (⇘ VEH n° 41298,41300,41306,41324,41327,41329,41330) (⇙ VEH n° 41860 ⇨ 41863)
R.1124 VEH n° 15011 ⇨ VEH n° . . . (⇙ VEH n° 15202 ⇨ 15218)
R.2104 VEH n° 4262 ⇨ VEH n° . . .

Der Fromose

43.20
B P.R. 728

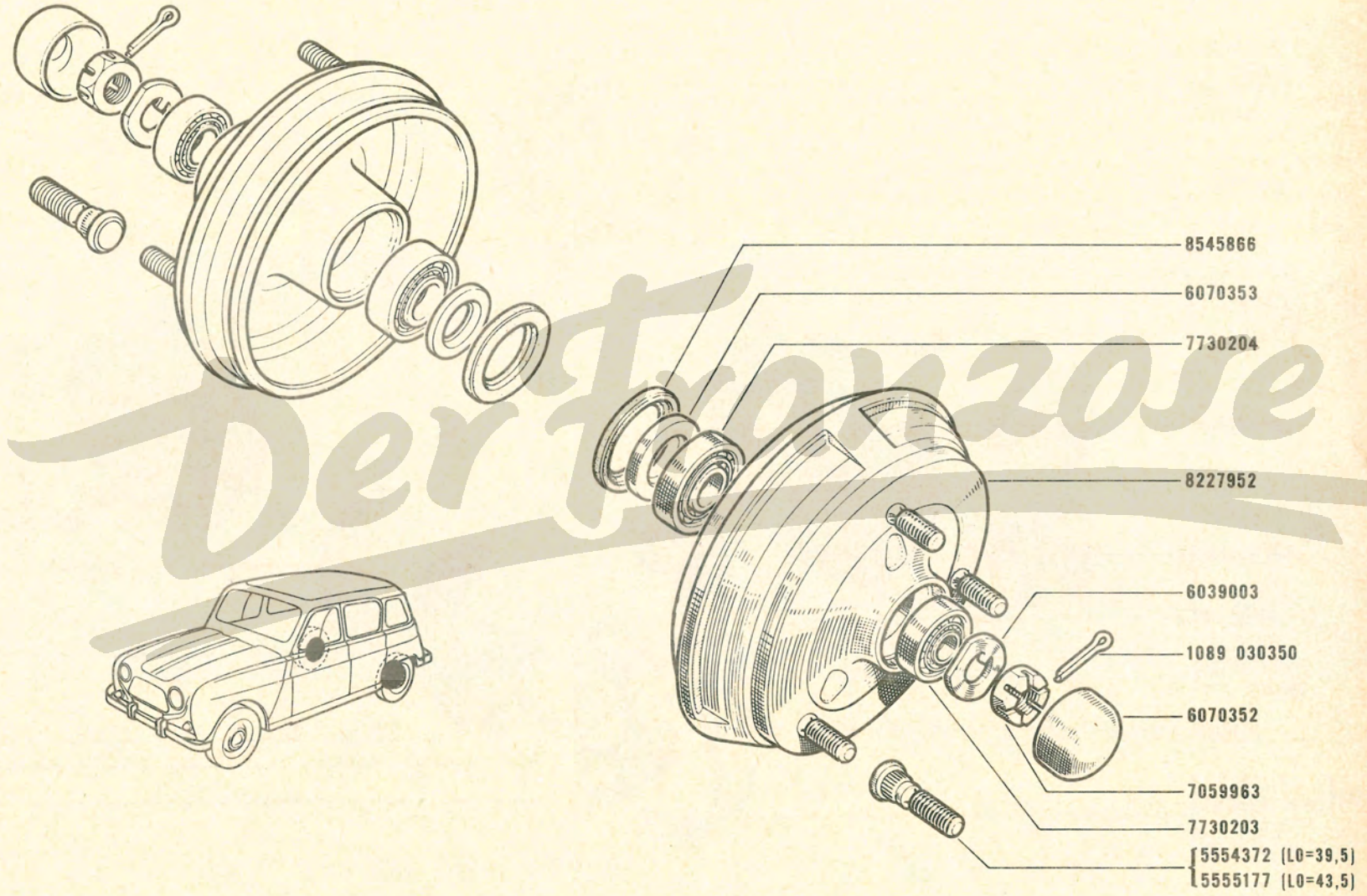

Der Bronzose

43.40
B P.R. 728

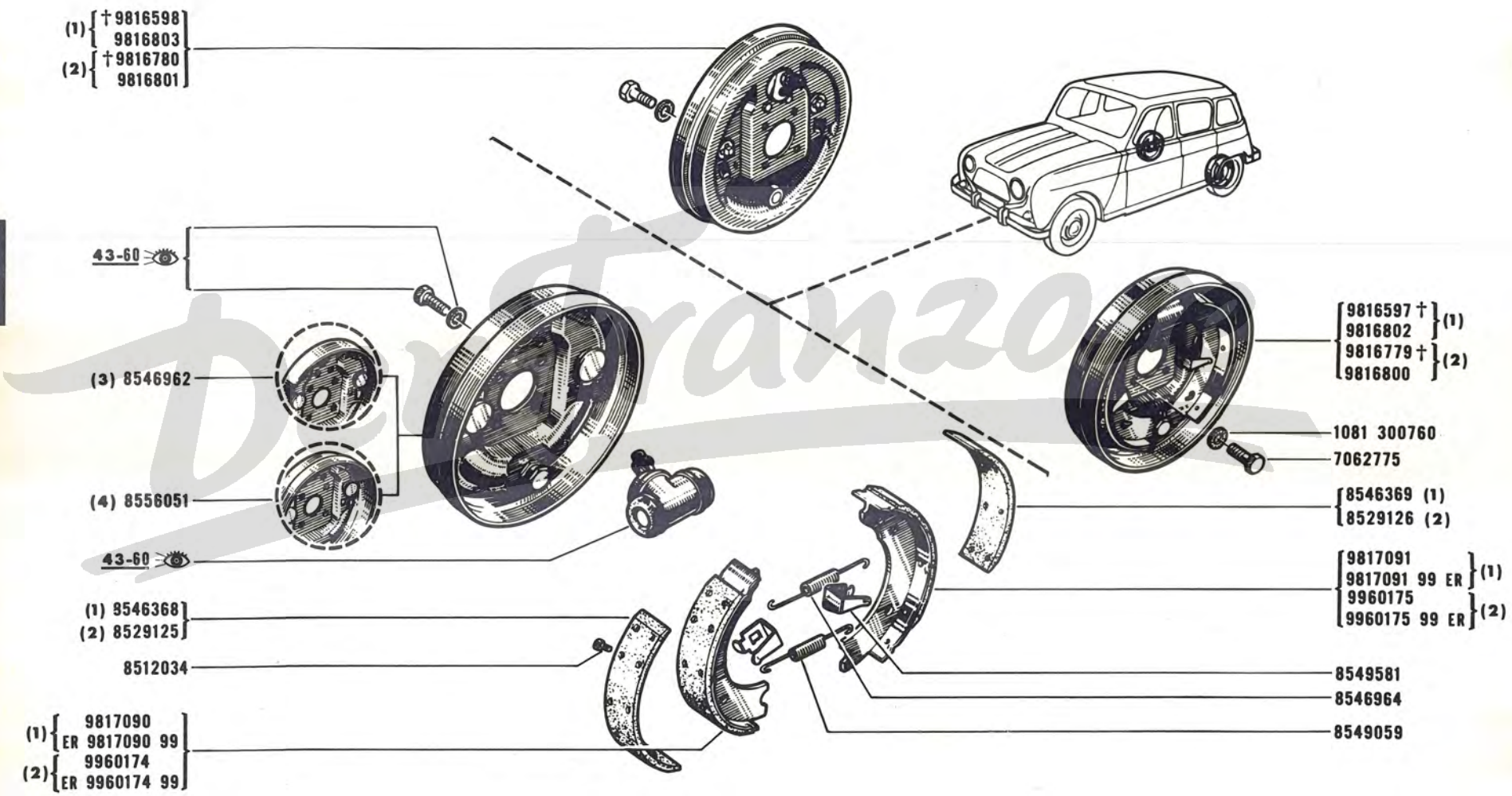

(1) **FERODO** (R.1123,R.1124,R.2104)
(2) **NECTO-FADIL** (R.1123,R.2104)
(3) ⇲ 9816597,9816598,9816779,9816780
(4) ⇲ 9816800,9816801,9816802,9816803

43.50
B P.R. 728

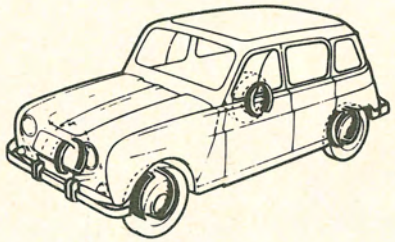

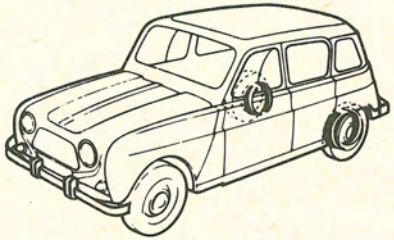

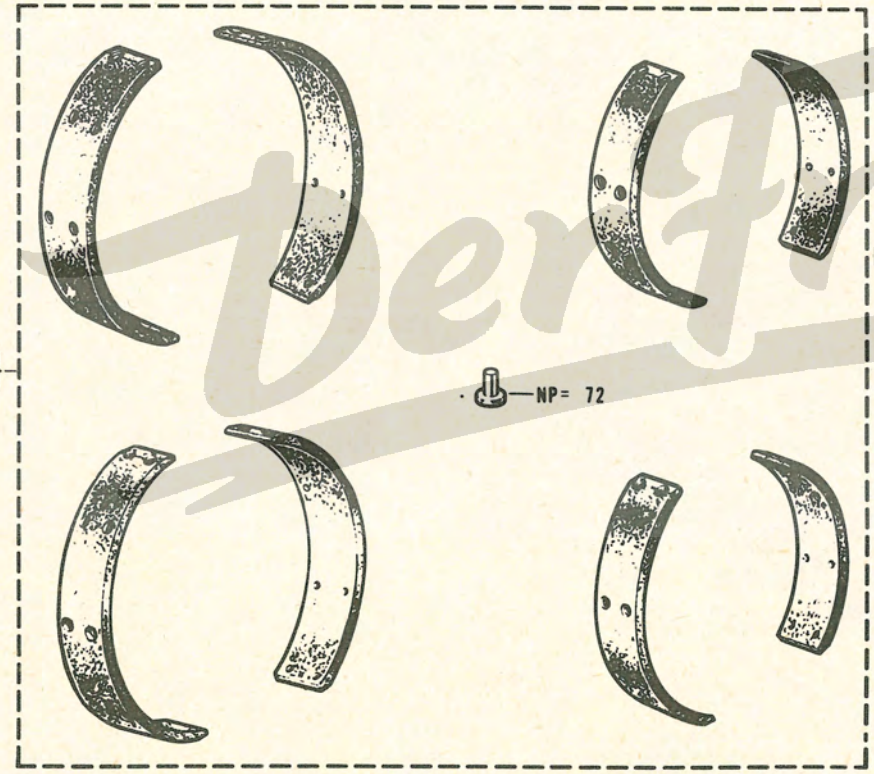

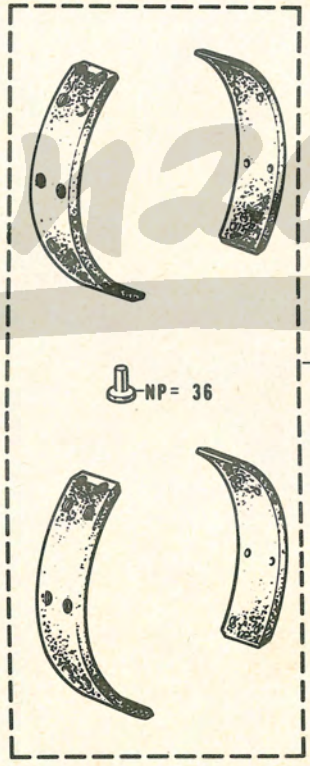

(1) **FERODO** (R.1123,R.1124,R.2104)
(2) **NECTO-FADIL** (R.1123,R.2104)

105	† 8554917 -I-

PerFrançose

43.60
B P.R. 728

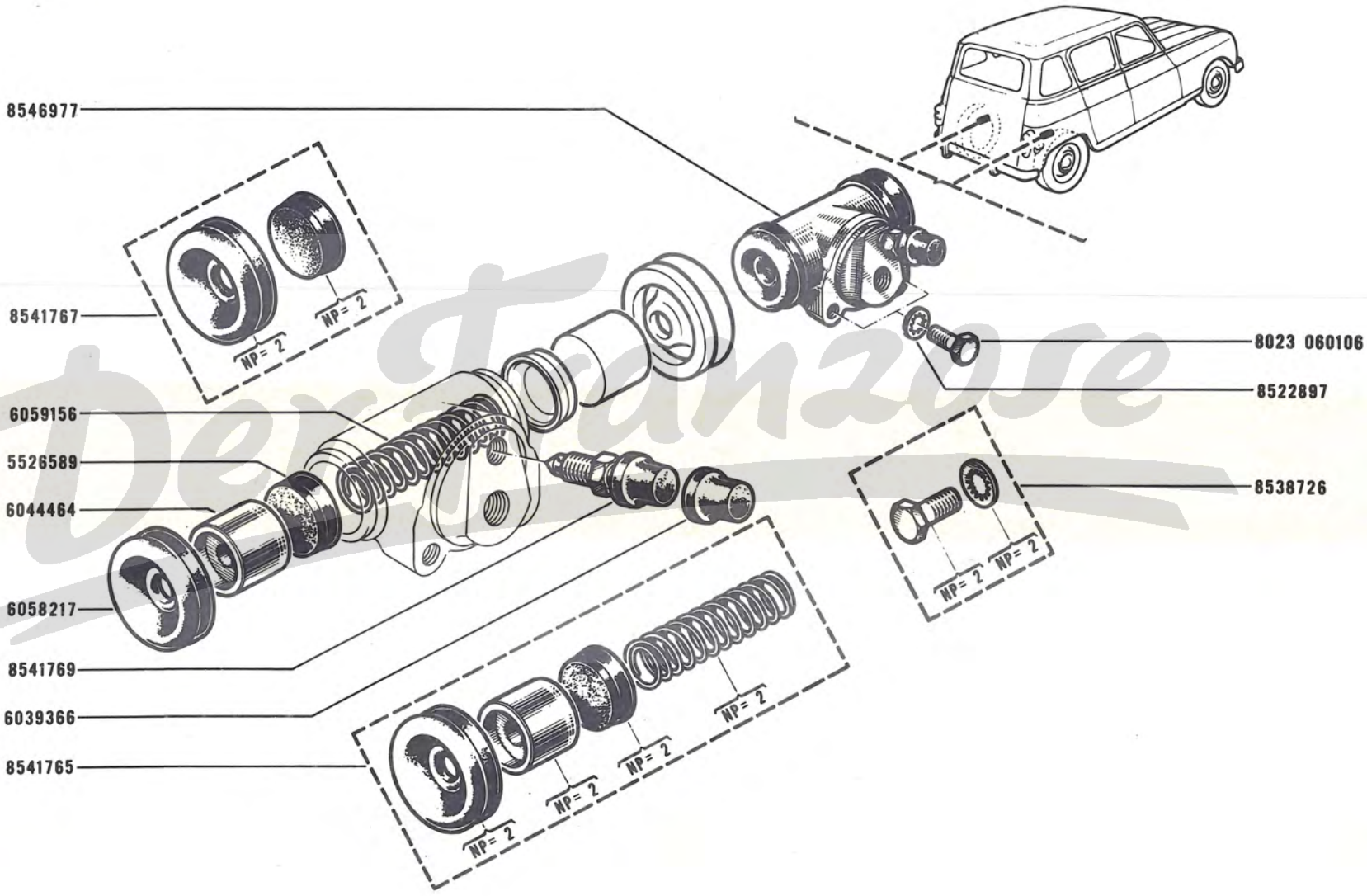

Der Franzose

44.01
B P.R. 728

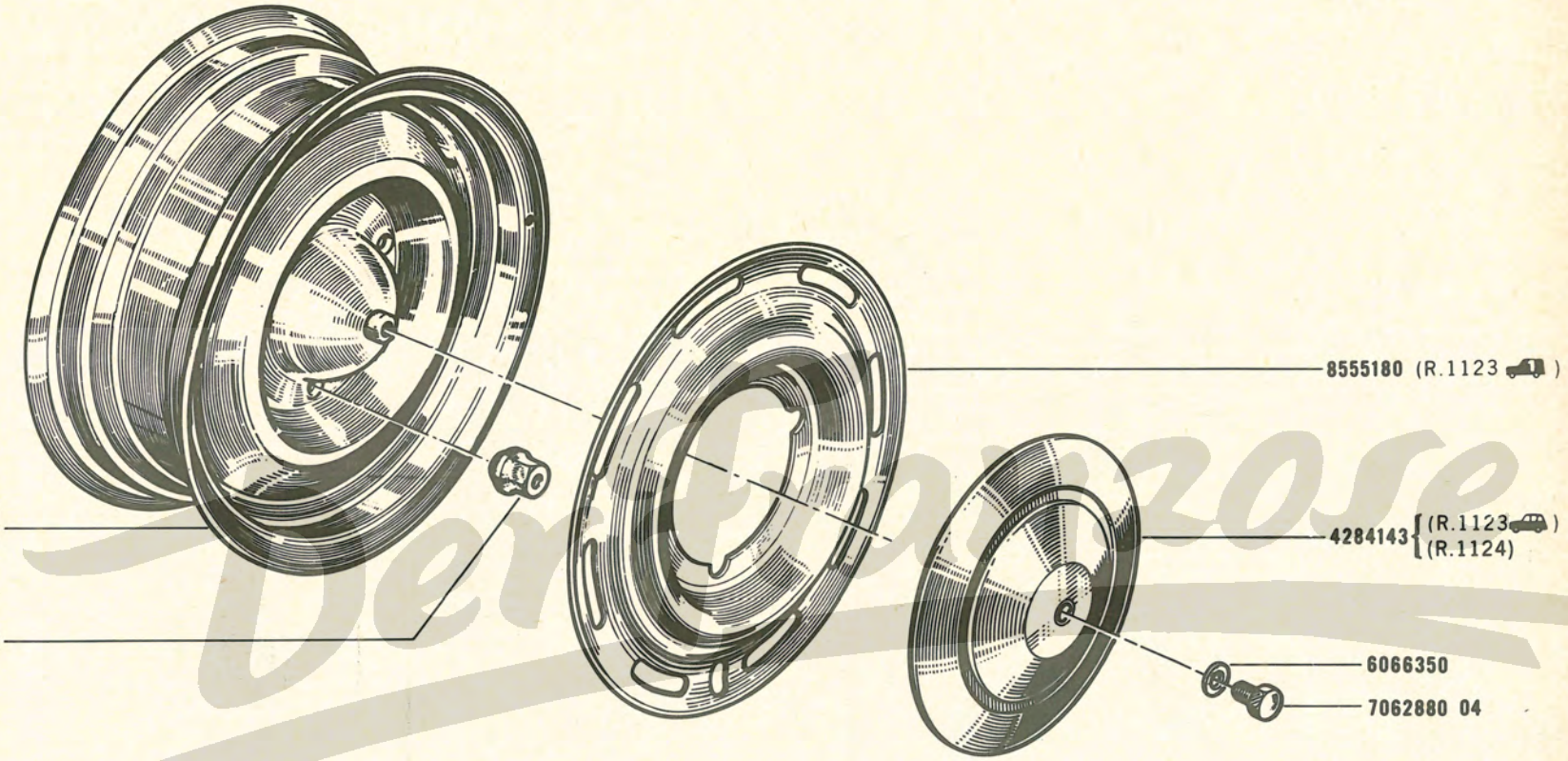

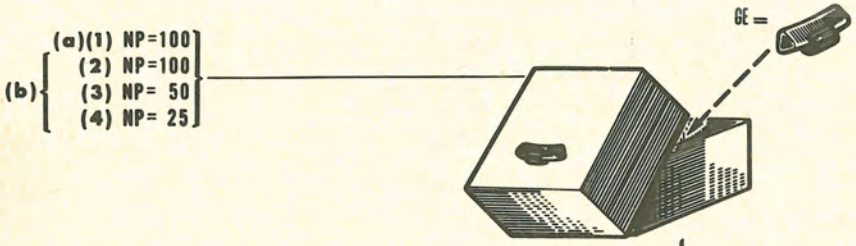

(a) ⊠ 8308054
(b) ⊠ 8308065

(1)		(2)		(3)	(4)
8547725 GE= 10	8547731 GE= 40	8548021 GE=10	8548027 GE=40	8548032 GE=70	8548035 GE=100
8547726 GE= 15	8547732 GE= 45	8548022 GE=15	8548028 GE=45	8548033 GE=80	
8547727 GE= 20	8547733 GE= 50	8548023 GE=20	8548029 GE=50	8548034 GE=90	
8547728 GE= 25	8547734 GE= 55	8548024 GE=25	8548030 GE=55		
8547729 GE= 30	8547735 GE= 60	8548025 GE=30	8548031 GE=60		
8547730 GE= 35		8548026 GE=35			

48. 01
C P.R. 728

ALLINQUANT

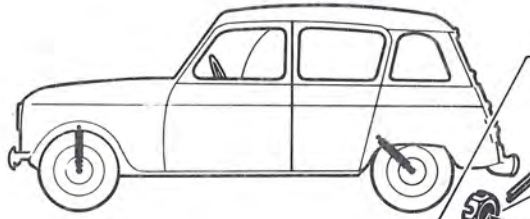

8522783
8522782
8517659
8547652
8517658
8547661
8517659
(a)9823694
(g)† 9823700
(b)9823698
8243683
1081 111052
8083 101049
(b) 8548855
(i) 4280031
8547662

8080 101052 (a)
1089 030350 (1)
1089 020350 (2)
8080 141056 (d)
1081 301069 (a)
6078042 †(d)
6079727 (h)
6071006 (a)
9823697 †
9960314 (a)
9823701 †(c)
9823699 (e)
8554474 (f)
8517659
8547661
8517658
8517659
8522782
8522783

(1) ⋈ 6078042
(2) ⋈ 6079727

Der Franose

48.01
C P.R. 728

			!!!
	R.1123/01/02/03/04/05/06/45/70		
	R.1124/01/02/03/04/05/06/70		
(a)	R.2104/02/03/04/05/06/45/70		
	R.1123/11	VEH n° 75837 ⇨ VEH n° . . .	
	R.2104/11	VEH n° 9434 ⇨ VEH n° . . .	
	R.1123/13/14/20/21/22/30/40/50/75/76/77/80/85/86		
	R.1124/11/13/14/20/21/22/30/40/50/75/76/77/80/85/86		
(b)	R.2104/13/14/20/21/22/30/40/50/75/76/77/80/85/86		
	R.1123/11	VEH n° 1 ⇨ VEH n° 75836	
	R.2104/11	VEH n° 1 ⇨ VEH n° 9433	
	R.1123/10		94
(c)	R.1124/10		94
	R.2104/10		94
	R.1123/10/13/14/20/21/22/30/40/50/75/76/77/80/85/86		
	R.1124/10/11/13/14/20/21/22/30/40/50/75/76/77/80/85/86		
(d)	R.2104/10/13/14/20/21/22/30/40/50/75/76/77/80/85/86		
	R.1123/11	VEH n° 1 ⇨ VEH n° 75836	
	R.2104/11	VEH n° 1 ⇨ VEH n° 9433	
	R.1123/13/14/20/21/22/30/40/50/75/76/77/80/85/86	VEH n° 1 ⇨ VEH n° 96518	
	R.1124/11/13/14/20/21/22/30/40/50/75/76/77/80/85/86		
(e)	R.2104/13/14/20/21/22/30/40/50/75/76/77/80/85/86	VEH n° 1 ⇨ VEH n° 9320	
	R.1123/11	VEH n° 1 ⇨ VEH n° 75836	
	R.2104/11	VEH n° 1 ⇨ VEH n° 9433	
(f)	R.1123/13/14/20/21/22/30/40/50/75/76/77/80/85/86	VEH n° 96519 ⇨ VEH n° . . .	
	R.2104/13/14/20/21/22/30/40/50/75/76/77/80/85/86	VEH n° 9321 ⇨ VEH n° . . .	
	R.1123/10		93
(g)	R.1124/10		93
	R.2104/10		93
	R.1123/10/13/14/20/21/22/30/40/50/75/76/77/80/85/86		137
	R.1124/10/11/13/14/20/21/22/30/40/50/75/76/77/80/85/86		137
(h)	R.2104/10/13/14/20/21/22/30/40/50/75/76/77/80/85/86		137
	R.1123/11	VEH n° 1 ⇨ VEH n° 75836	137
	R.2104/11	VEH n° 1 ⇨ VEH n° 9433	137
	R.1123/01/02/03/04/05/06/10/45/70		
	R.1124/01/02/03/04/05/06/10/70		
(i)	R.2104/02/03/04/05/06/10/45/70		
	R.1123/11	VEH n° 75837 ⇨ VEH n° . . .	
	R.2104/11	VEH n° 9434 ⇨ VEH n° . . .	

93	⊞	9823698 -I-
94	⊞	9823699 -I-
137		1089 020350 -I-

Per Franzose

R.1123/01/02/03/04/05/06/11/45/70
R.2104/02/03/04/05/06/11/45/70 (a)

DE CARBON

48. 05
A P.R. 728

R.2104

R.1123, R.2104

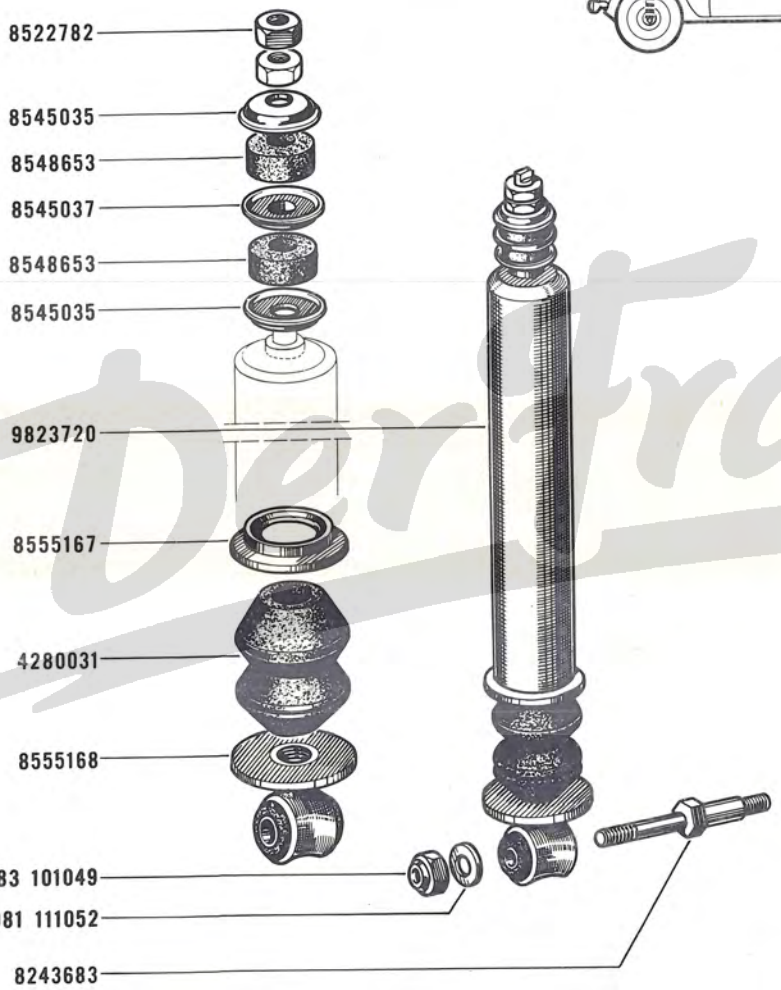

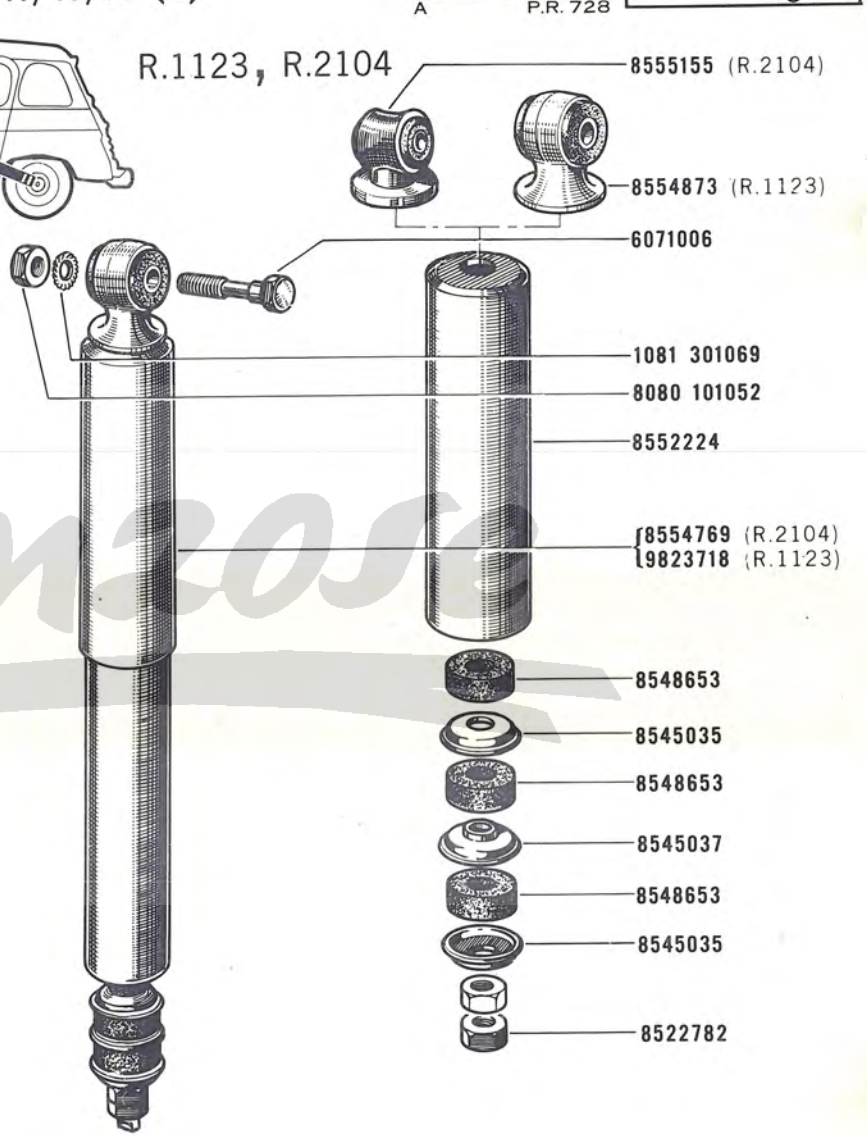

(a) R.2104 VEH n° 9435 VEH n° . . .

Der Franzose

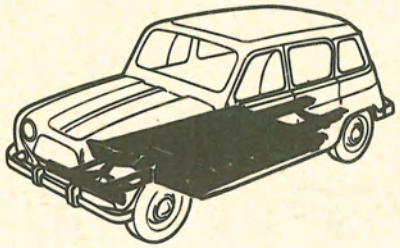

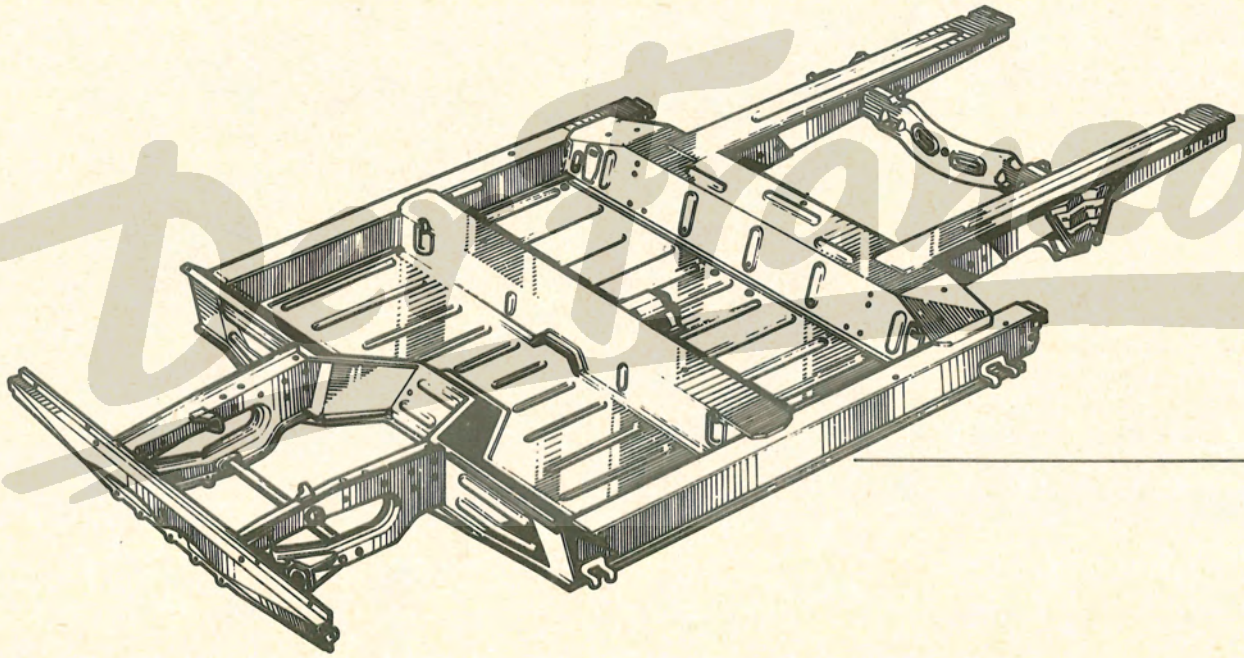

8204381 † (a)
8205576 † (b) } (59)
8205190 (c) (71)

(a) R.1123/01/02/03/04/05/06/10/11/45/70 — VEN n° 1 ⇨ VEN n° 83544
(a) R.1124/01/02/03/04/05/06/10/11/70 — VEN n° 1 ⇨ VEN n° 83544
(a) R.2104/02/03/04/05/06/10/11/45/70 — VEN n° 1 ⇨ VEN n° 7409
(b) R.1123/13/14/20/21/22/30/40/50/75/76/77/80/85/86 — VEN n° 1 ⇨ VEN n° 83544
(b) R.1124/13/14/20/21/22/30/40/50/75/76/77/80/85/86 — VEN n° 1 ⇨ VEN n° 83544
(b) R.2104/13/14/20/21/22/30/40/50/75/76/77/80/85/86 — VEN n° 1 ⇨ VEN n° 7409
(c) R.1123 VEN n° 83545 ⇨ VEN n° . . .
(c) R.2104 VEN n° 7410 ⇨ VEN n° . . .

59	† 8205190 -I-
71	N.T n° 153

Distribuzione

50.05

B P.R. 728

50.05

B P.R. 728

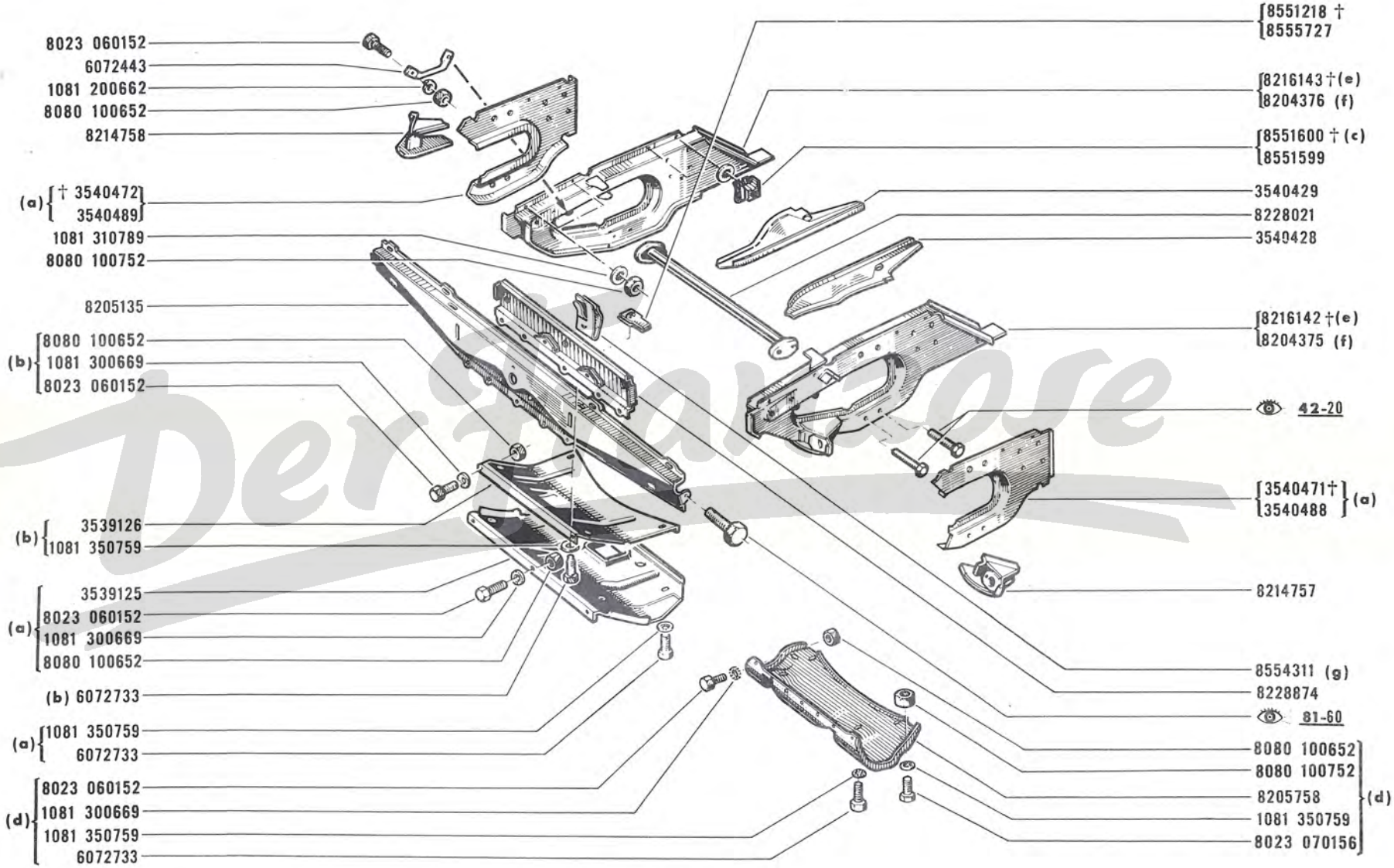

Der Marzose

			!!!
	R.1123/13/14/20/21/22/30/40/50/75/76/77/80/85/86	VEH n° 1 ⇨ VEH n° 83544	
(a)	R.1124/13/14/20/21/22/30/40/50/75/76/77/80/85/86		
	R.2104/13/14/20/21/22/30/40/50/75/76/77/80/85/86	VEH n° 1 ⇨ VEH n° 7409	
	R.1123/01/02/03/04/05/06/10/11/45/70		
(b)	R.1124/01/02/03/04/05/06/10/11/70		
	R.2104/02/03/04/05/06/10/11/45/70		
	R.1123/13/14/20/21/22/30/40/50/75/76/77/80/85/86		
(c)	R.1124/13/14/20/21/22/30/40/50/75/76/77/80/85/86		
	R.2104/13/14/20/21/22/30/40/50/75/76/77/80/85/86		
(d)	R.1123/13/14/20/21/22/30/40/50/75/76/77/80/85/86	VEH n° 83545 ⇨ VEH n° . . .	
	R.2104/13/14/20/21/22/30/40/50/75/76/77/80/85/86	VEH n° 7410 ⇨ VEH n° . . .	
(e)	R.1123	VEH n° 1 ⇨ VEH n° 83544	
	R.1124		
	R.2104	VEH n° 1 ⇨ VEH n° 7409	
(f)	R.1123	VEH n° 83545 ⇨ VEH n° . . .	71-108
	R.1124		71-108
	R.2104	VEH n° 7410 ⇨ VEH n° . . .	71-108
(g)	R.1123	VEH n° 83545 ⇨ VEH n° . . .	
	R.2104	VEH n° 7410 ⇨ VEH n° . . .	

71	N.T n° 153
108	R.1123 VEH n° 1 ⇨ VEH n° 98745 R.1124 R.2104 VEH n° 1 ⇨ VEH n° 10730 8080 100755 -2- 51-01

Versione Francese

50.06
A P.R. 728

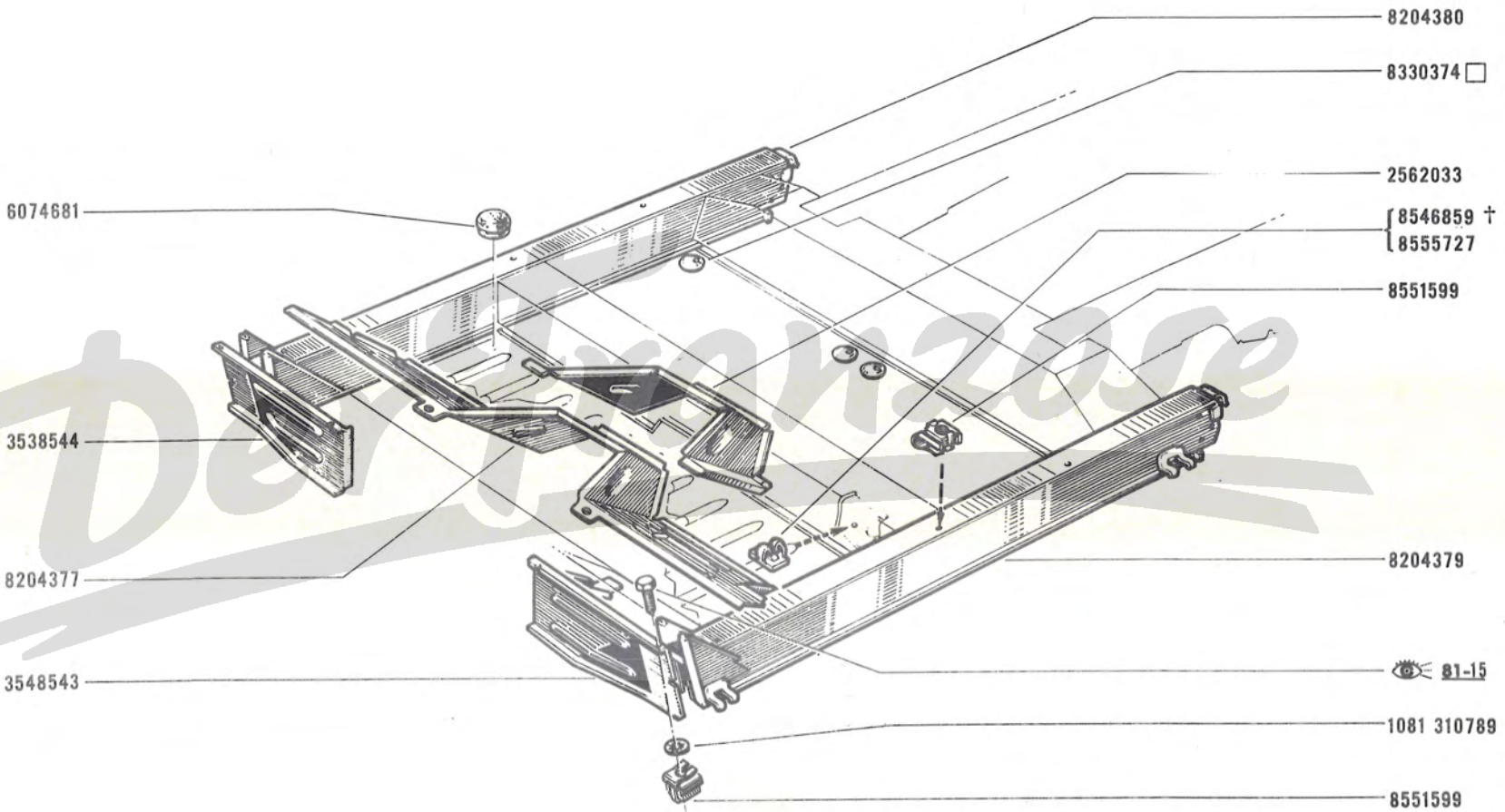
8204380
8330374 □
2562033
8546859 †
8555727
8551599
6074681
3538544
8204377
8204379
3548543
81-15
1081 310789
8551599

50.07
C P.R. 728

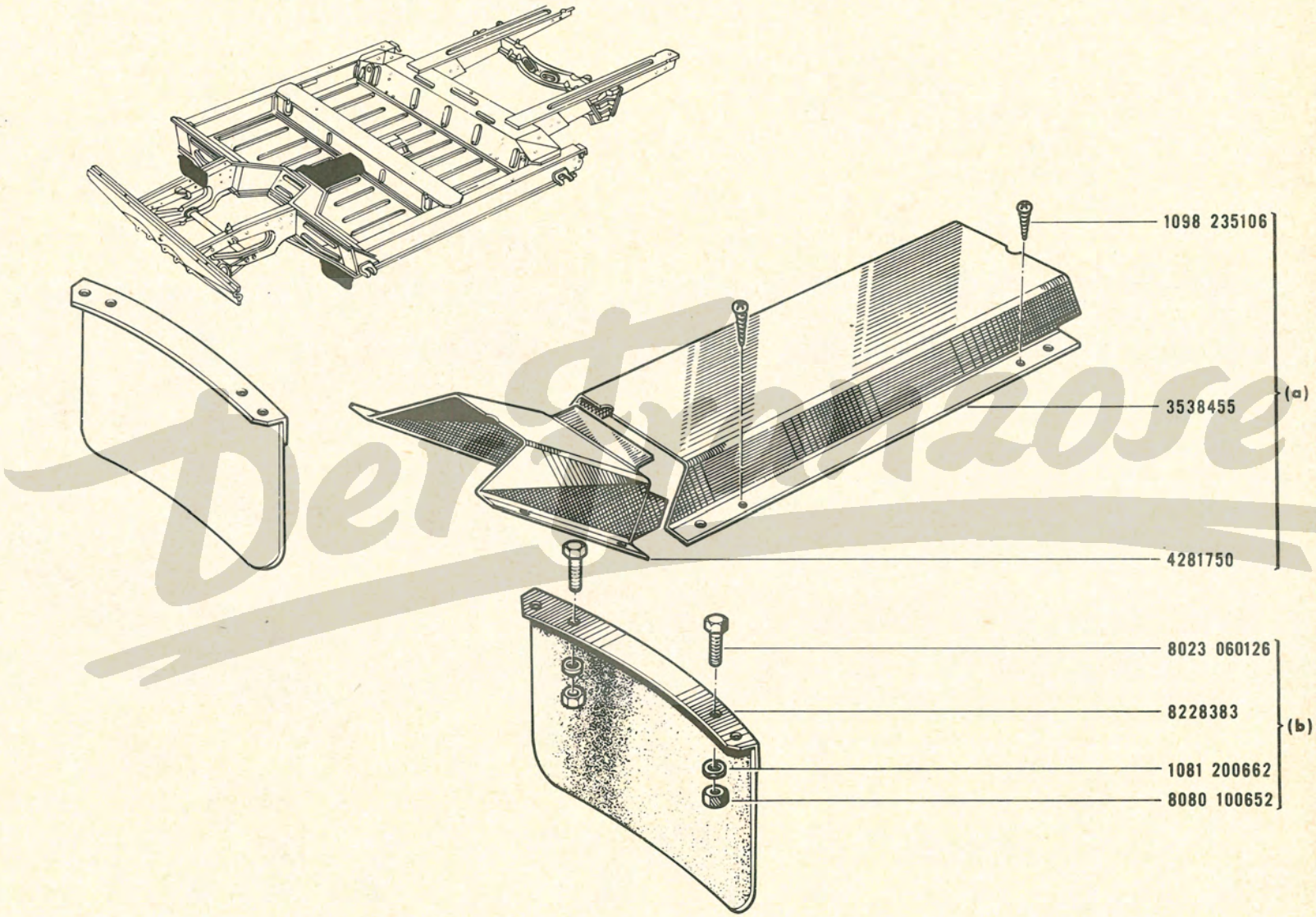

(a) { R.1123 / R.1124 } / 10/11/13/14

(b) { R.1123 / R.1124 / R.2104 } / 02/10/11/13/14/20/21/22/30/40/50/75/76/77/80/85/86

50.10
B P.R. 728

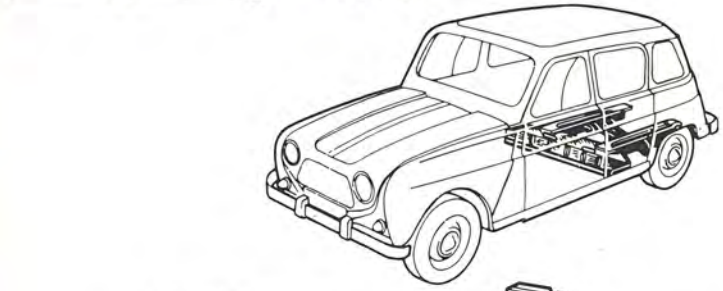

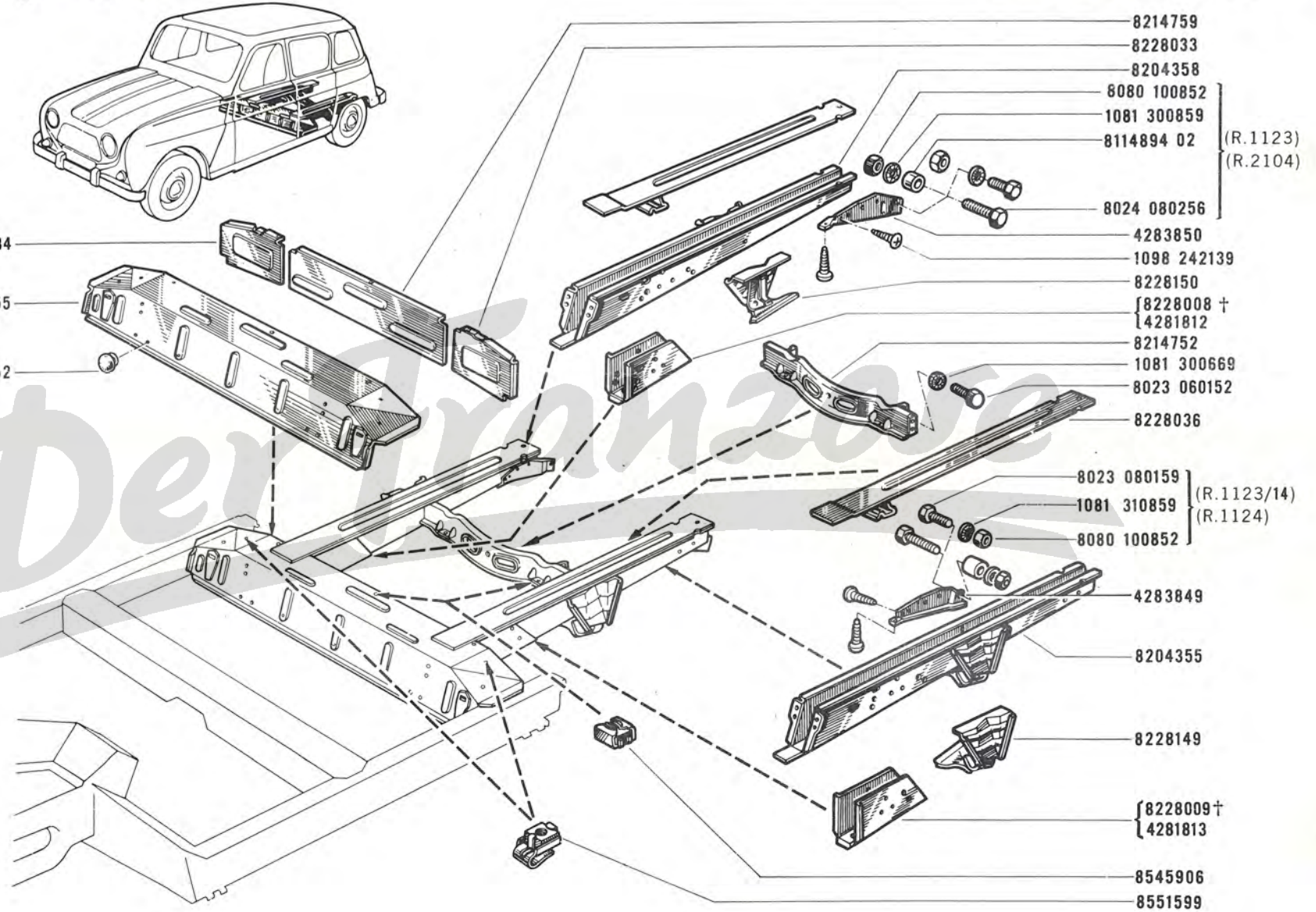

Der Aronaise

51. 01
B P.R. 728

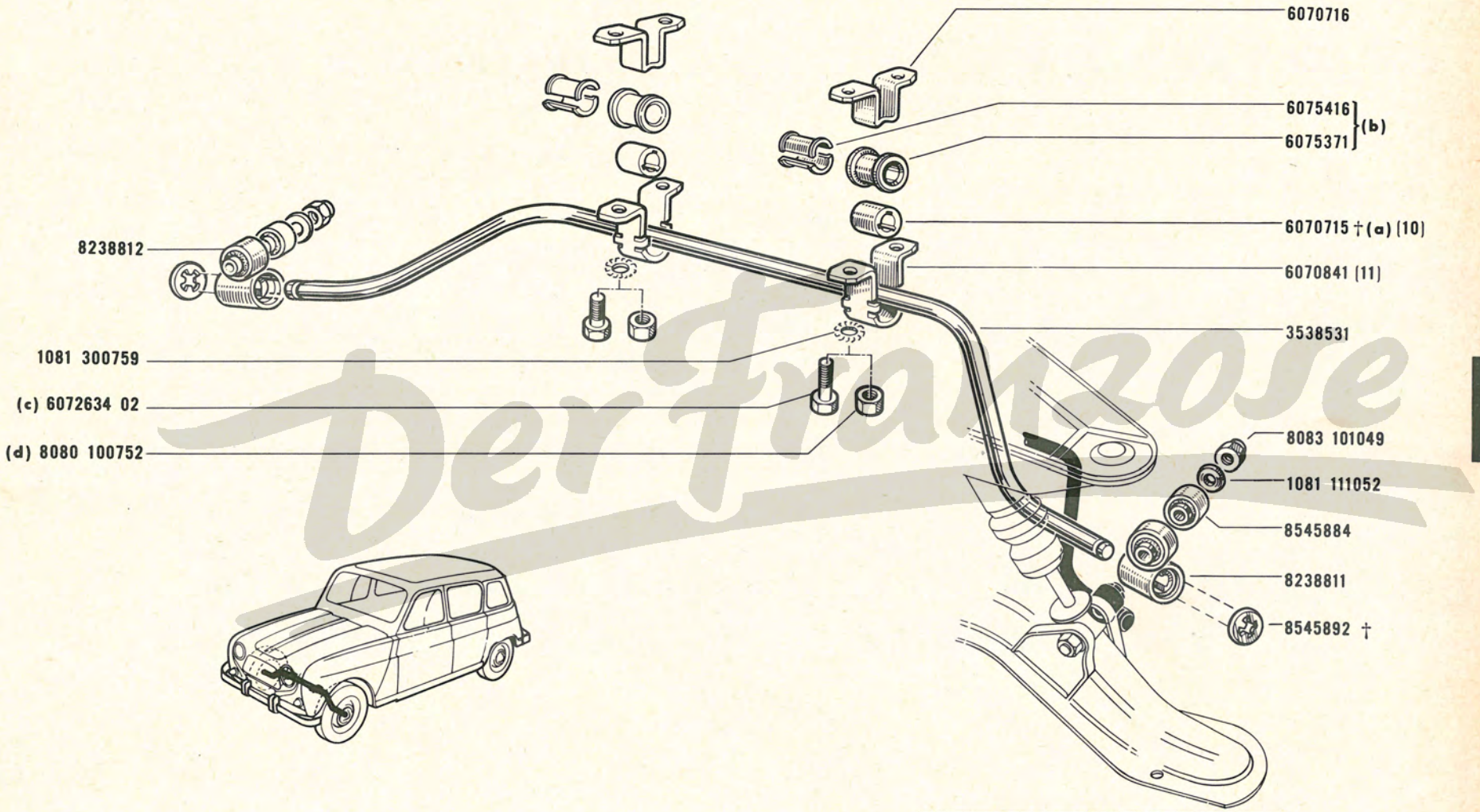

Der Franzose

(a) R.1123 VEH n° 1 ⇨ VEH n° 17417
R.1124 VEH n° 1 ⇨ VEH n° 3224
R.2104 VEH n° 1 ⇨ VEH n° 1512

(b) R.1123 VEH n° 17418 ⇨ VEH n° . . .
R.1124 VEH n° 3225 ⇨ VEH n° . . .
R.2104 VEH n° 1513 ⇨ VEH n° . . .

(c) R.1123 VEH n° 1 VEH n° 98745
R.1124
R.2104 VEH n° 1 ⇨ VEH n° 10730

(d) R.1123 VEH n° 98746 ⇨ VEH n° . . .
R.2104 VEH n° 10731 ⇨ VEH n° . . .

10	†	6075371 -1- 6075416 -2-
11		R.1123 VEH n° 1 ⇨ VEH n° 17417 ...1124 VEH n° 1 ⇨ VEH n° 3224 R.2104 VEH n° 1 ⇨ VEH n° 1512
	⚖	6075371 -1- 6075416 -2-

51.10
B P.R. 728

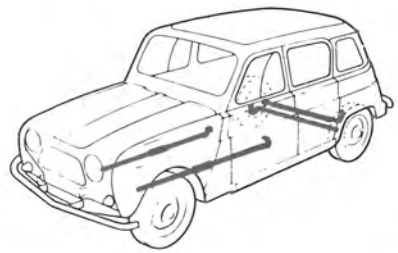

(LO=1020) 6074087

(C3) (a) † 4283997
(b) 4284599

4283228

1081 110852

1081 200862

5219144

(C1) 9822444

(C3) 9822439

6074558

(C9) 9822441

8080 101256

1081 301262

1081 111276 (a)

6072731

9822443 (C8)

4283997 † (a)(C3)
4284599 (b)

6070824

8244073

1081 201062

1081 111052

4283227

4282452

4281669

1081 300759

8080 100752

6072733

6072477 (LO= 945)

(a) R.1123 VEH n° 1 ⇨ VEH n° 10058
R.1124 VEH n° 1 ⇨ VEH n° 3061
R.2104 VEH n° 1 ⇨ VEH n° 1537

(b) R.1123 VEH n° 10059 ⇨ VEH n° . . . .
R.1124 VEH n° 3062 ⇨ VEH n° . . . .
R.2104 VEH n° 1538 ⇨ VEH n° . . . .

(C1) (C3) (C8) (C9) 100-00

Der Franzose

52.01
B P.R. 728

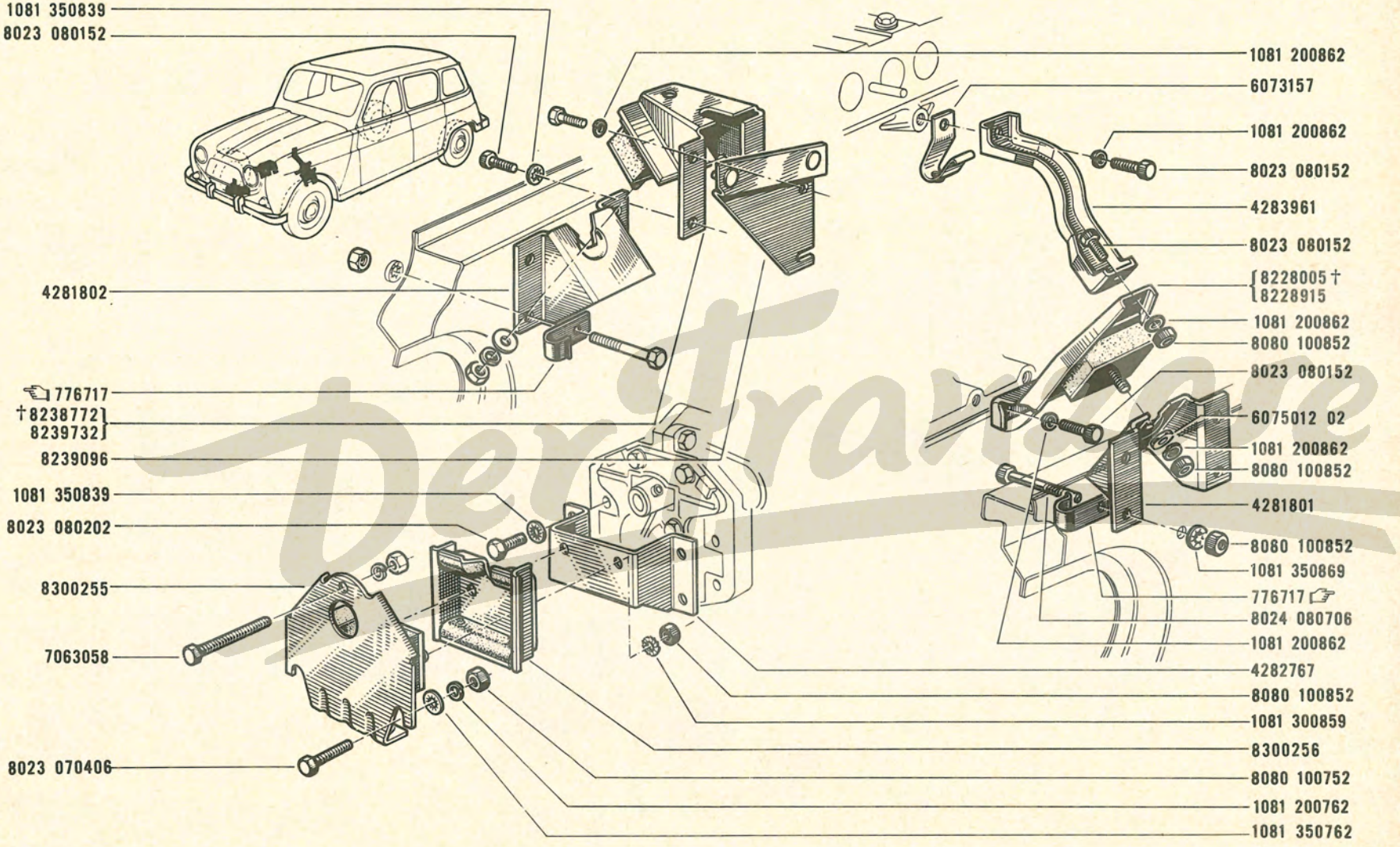

Peugeot

58.01
B P.R. 728

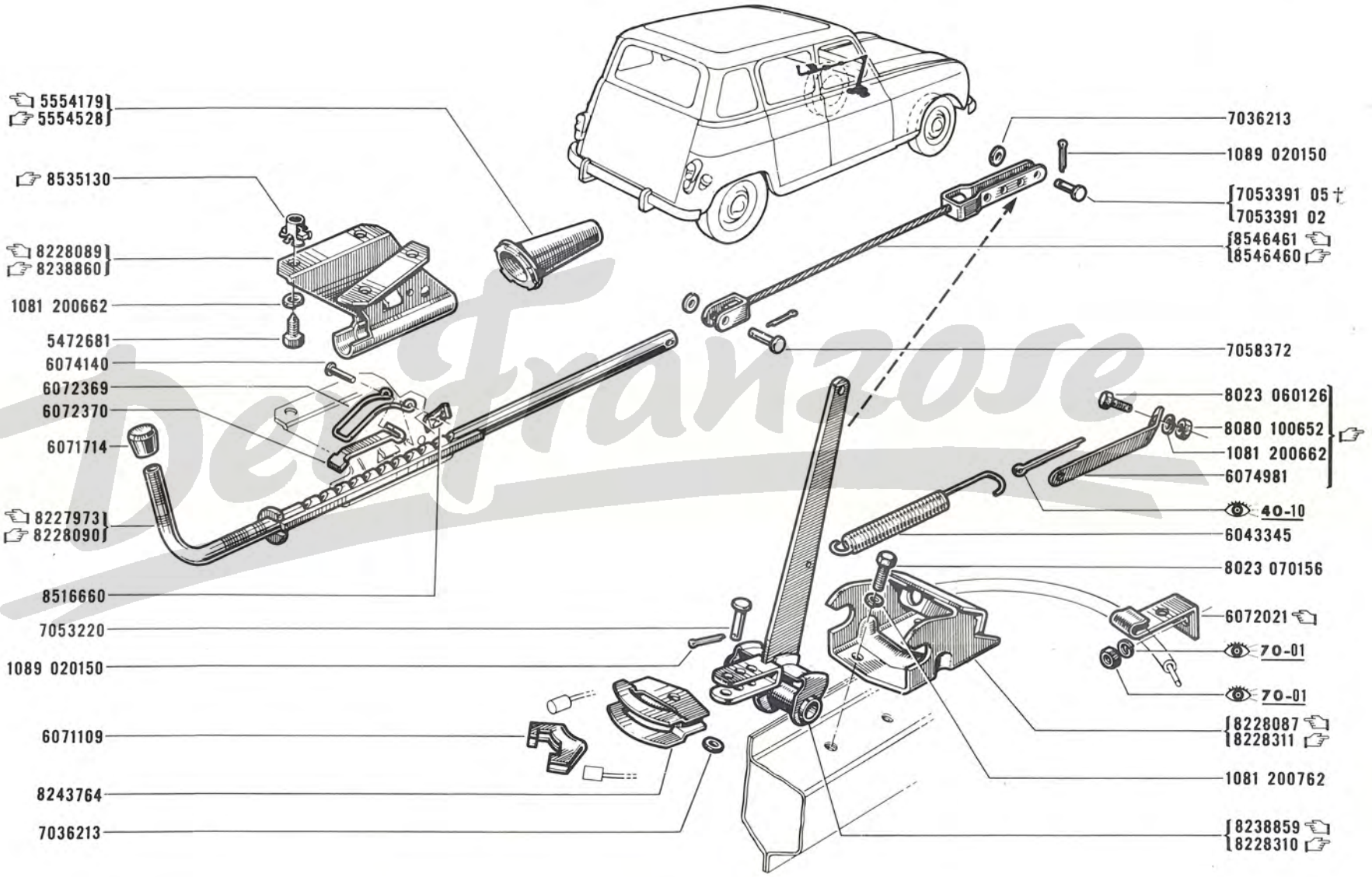

Delfranzose

58.05
B P.R. 728

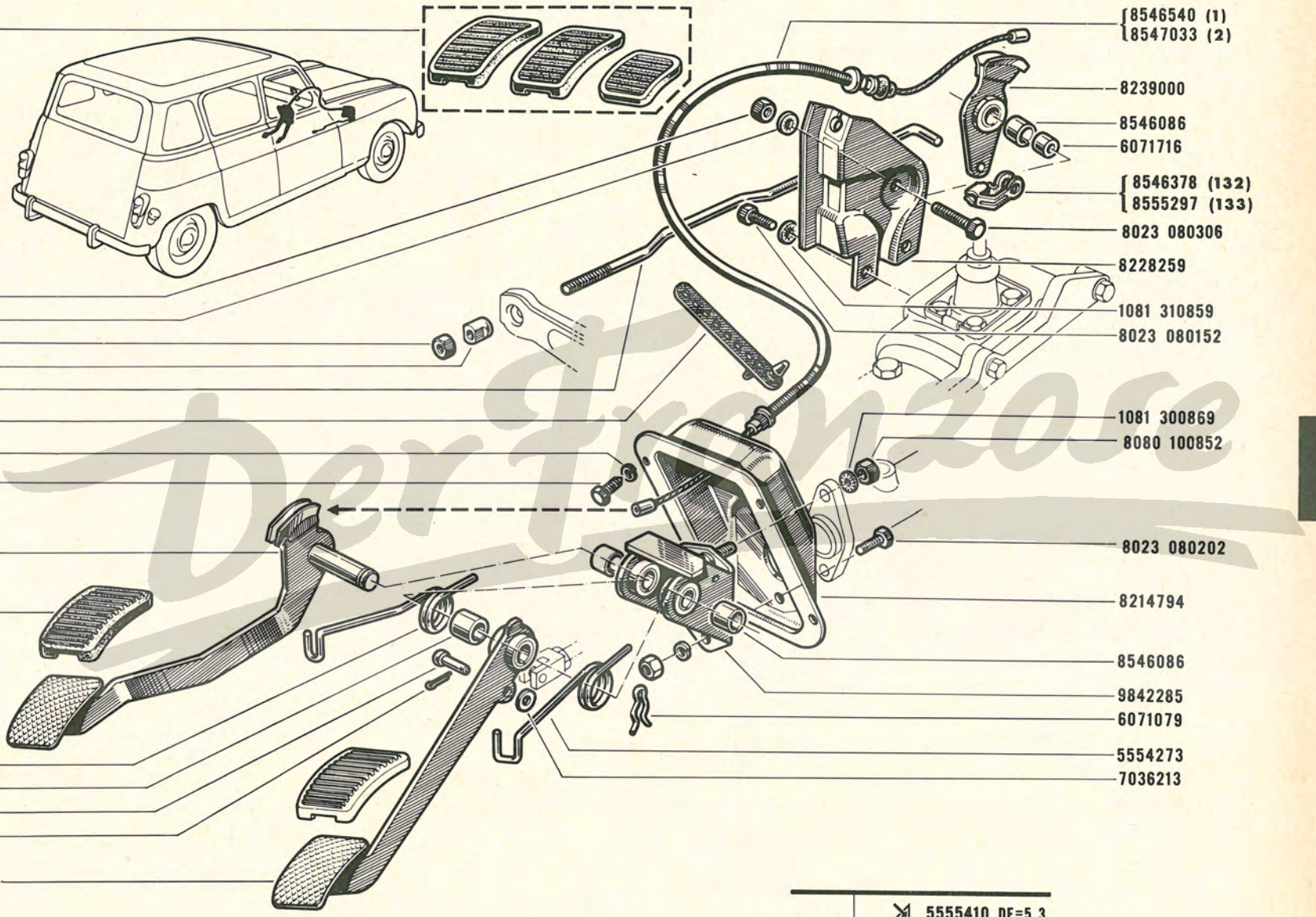

(1) BENDIX
(2) JACOTTET

131	5555410 DE=5,3 8555297 -I-
132	5555410 DE=5,9
133	5555410 DE=5,3

Der Franzose

58.10
B P.R. 728

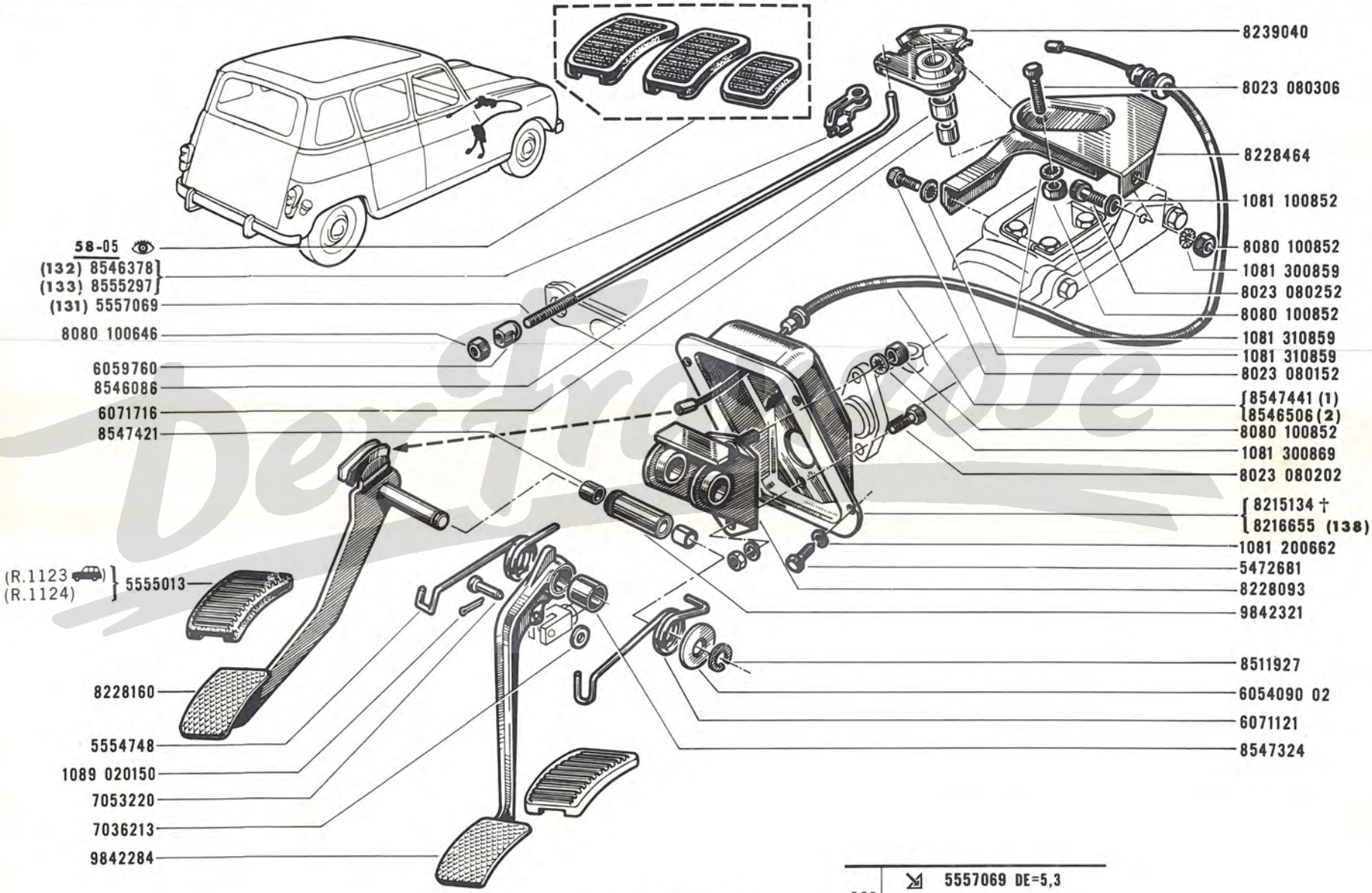

(1) JACOTTET
(2) BENDIX

131		5557069 DE=5,3
		8555297 -1-
132		5557069 DE=5,9
133		5557069 DE=5,3
138		06-00

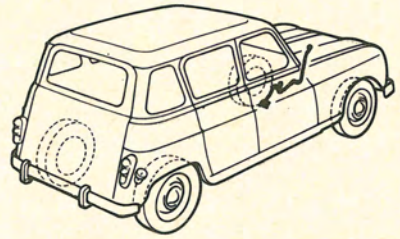

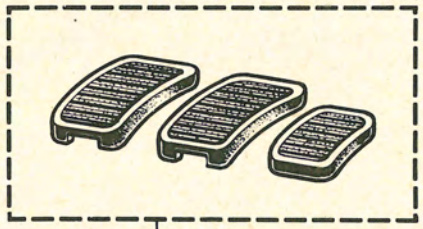

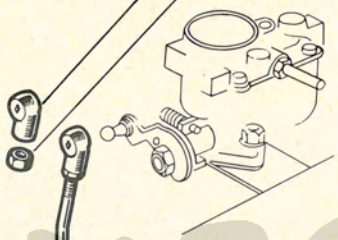

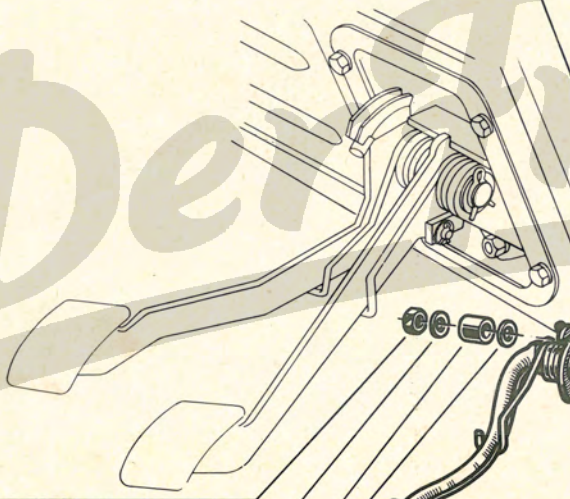

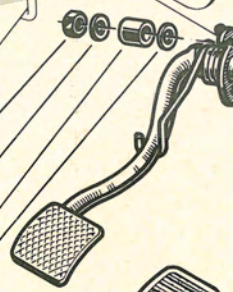

58.05

1089 020150

1081 110656

8528492

8080 100652

9842298

6071097

8238748

8080 100652

1081 110652

6073956

1081 110662

5555012 (R.1123) (R.1124)

Der Franzose

58.20
B P.R. 728

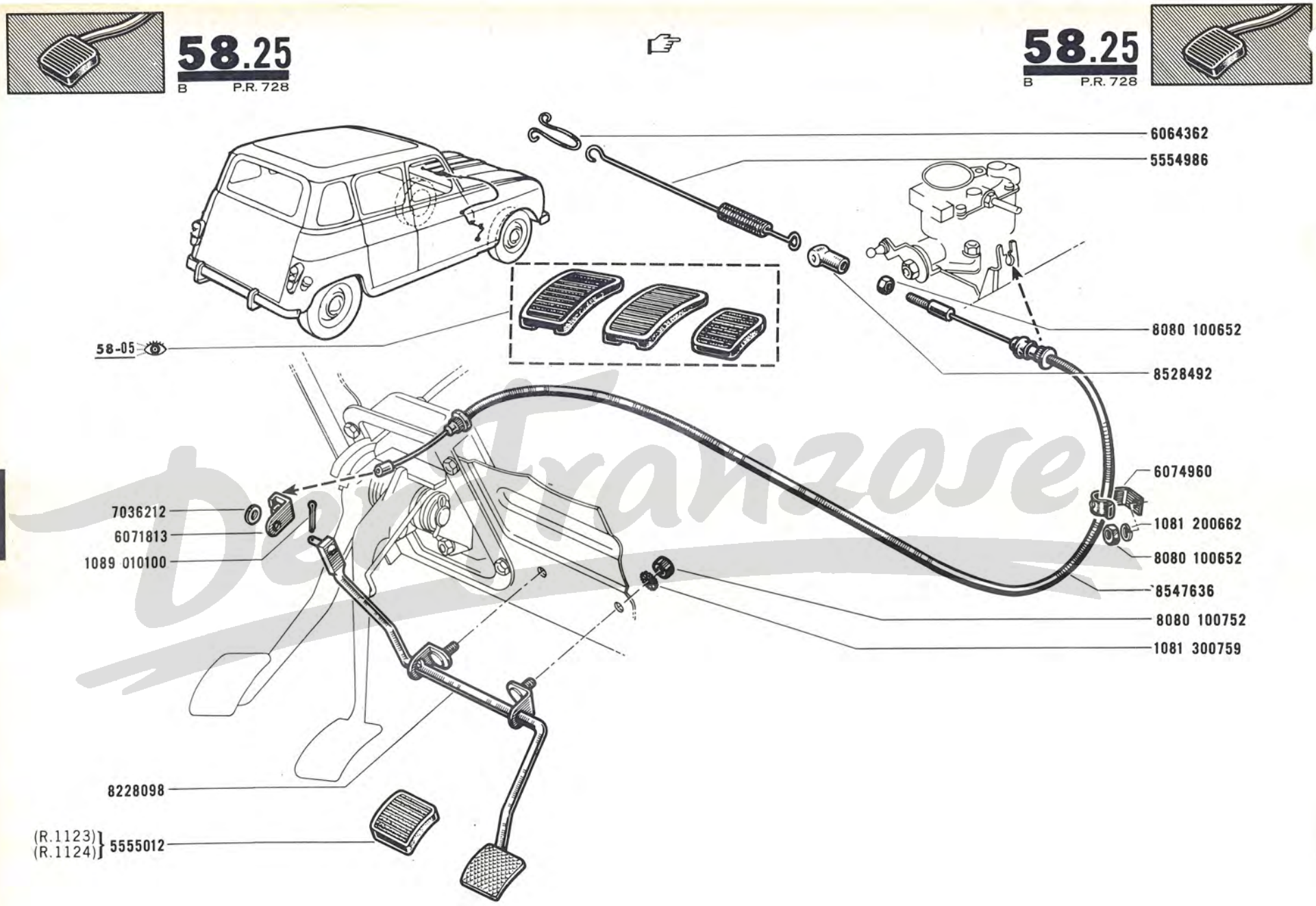

Dei Tranzose

58.25
B P.R. 728

58.30
B P.R. 728

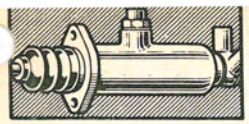

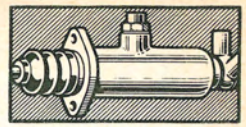

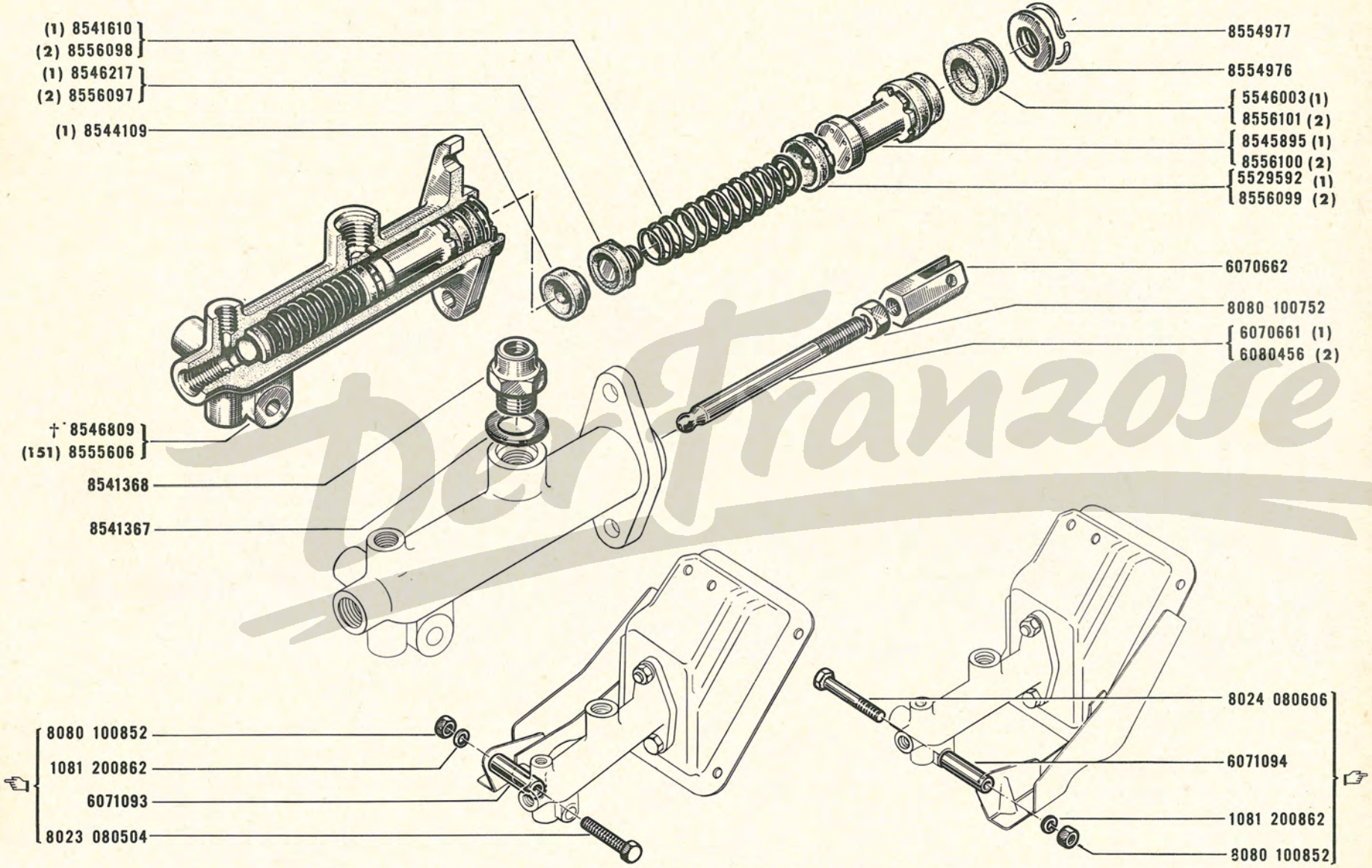

(1) ⇲ 8546809
(2) ⇲ 8555606

151	⏀	6080456 -I-

PerFranzose

58.33
B P.R. 728

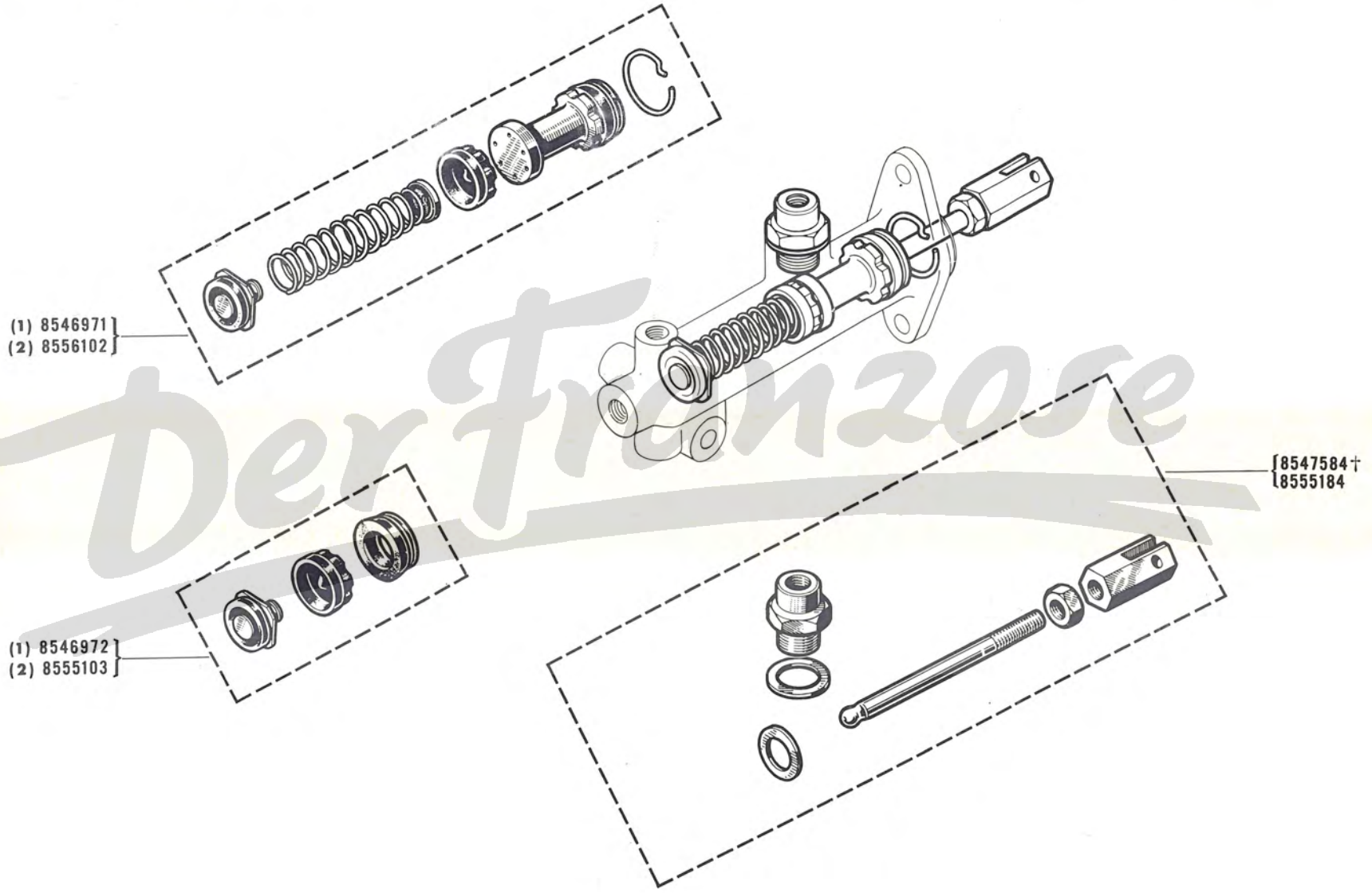

(1) ⇲ 8546809
(2) ⇲ 8555606

DerFranzose

58.35
B P.R. 728

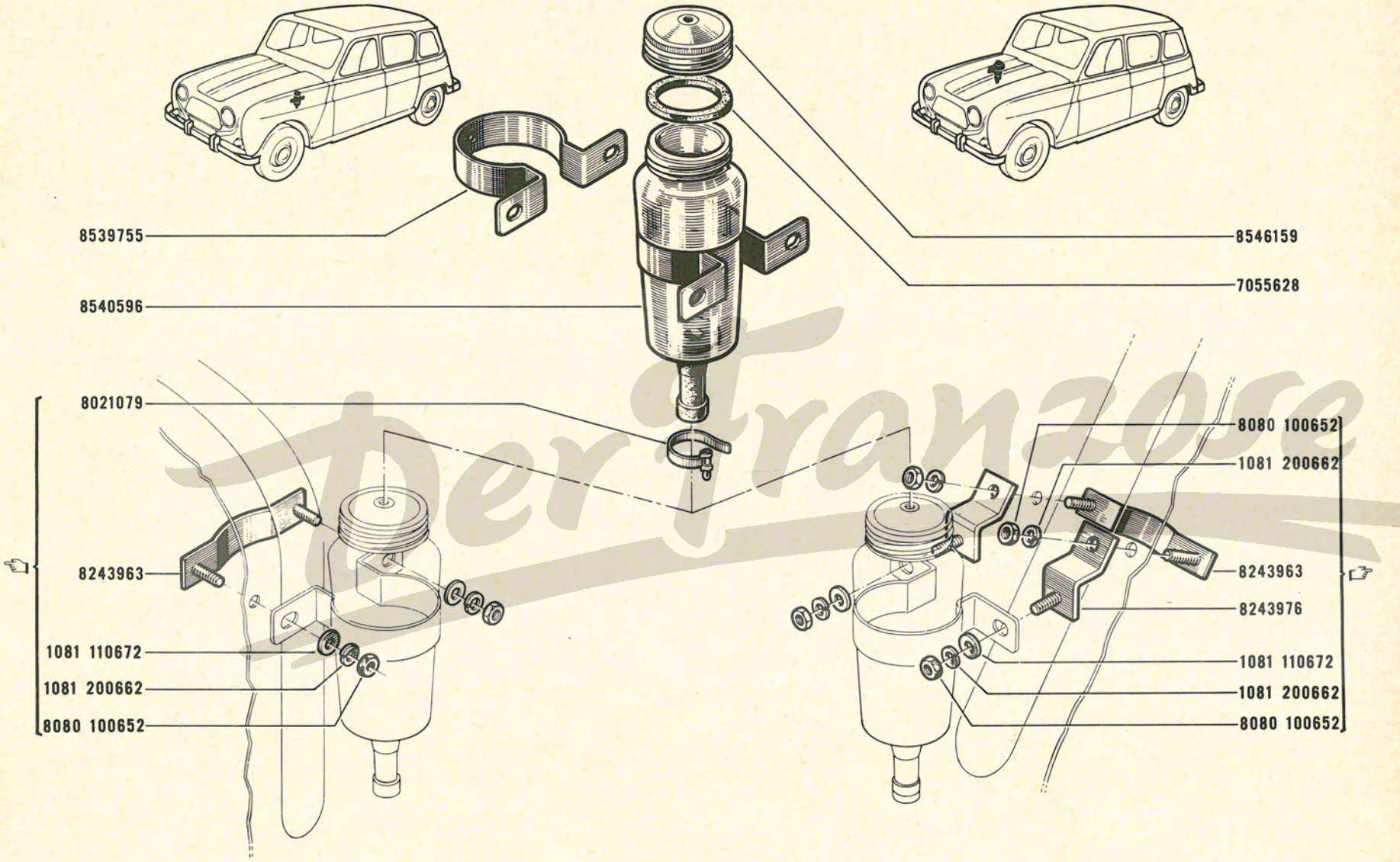

Per Tronzese

R.1123 VEH n° 1 ⇨ VEH n° 41842 (↙1)(↘2)
R.1124 VEH n° 1 ⇨ VEH n° 15010 (↘3)
R.2104 VEH n° 1 ⇨ VEH n° 4261

58.50 B P.R. 728

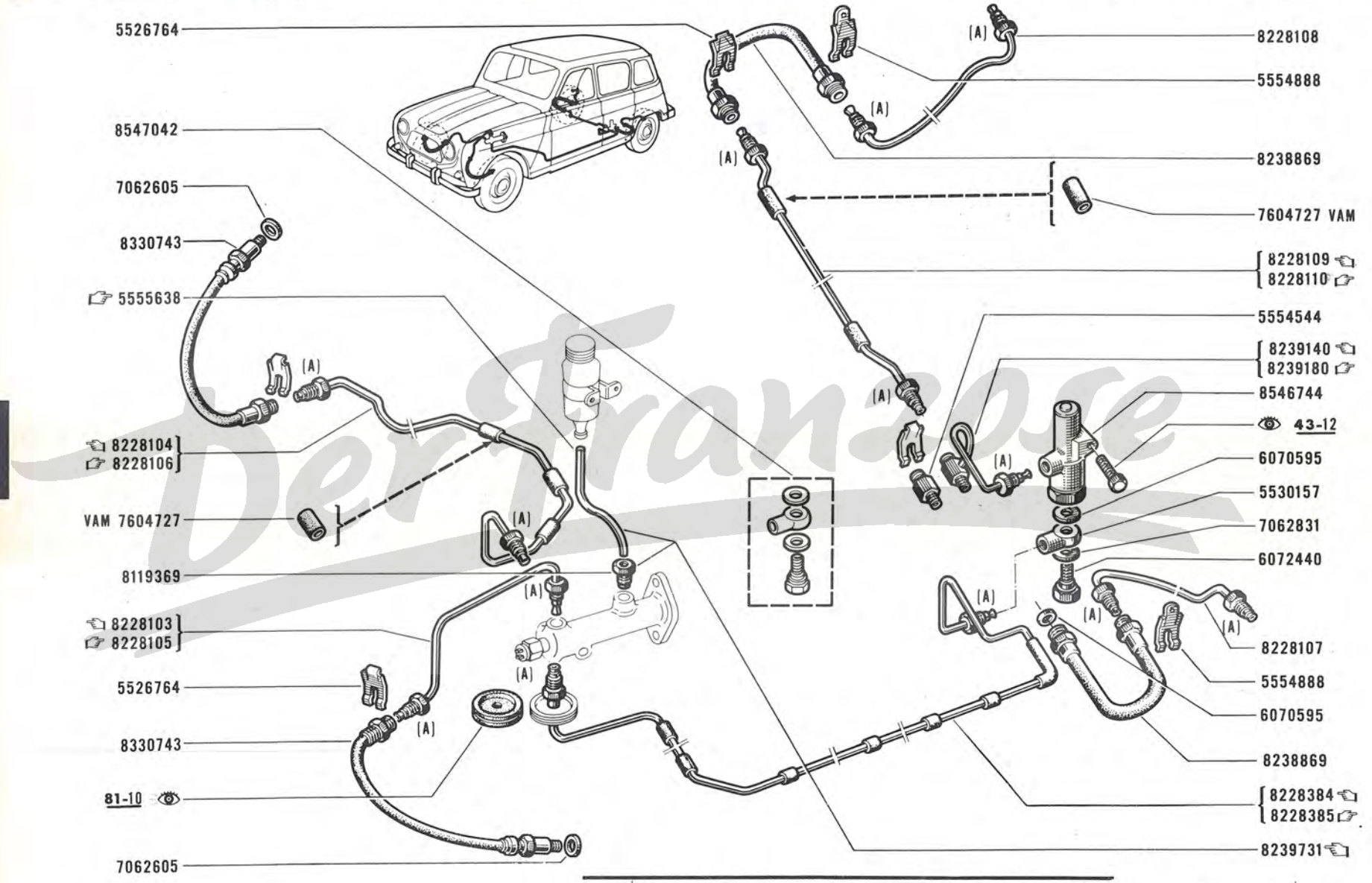

1	VEH n° 41298,41300,41306,41324,41327,41329,41330
2	VEH n° 41860 ⇨ 41863
3	VEH n° 15202 ⇨ 15218

(A)

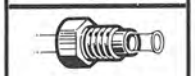

6035324

Der Franzose

R.1124 VEH n° 15011 ⇨ VEH n° . . .(☒3)
R.2104 VEH n° 4262 ⇨ VEH n° . . .

58.51
B P.R. 728

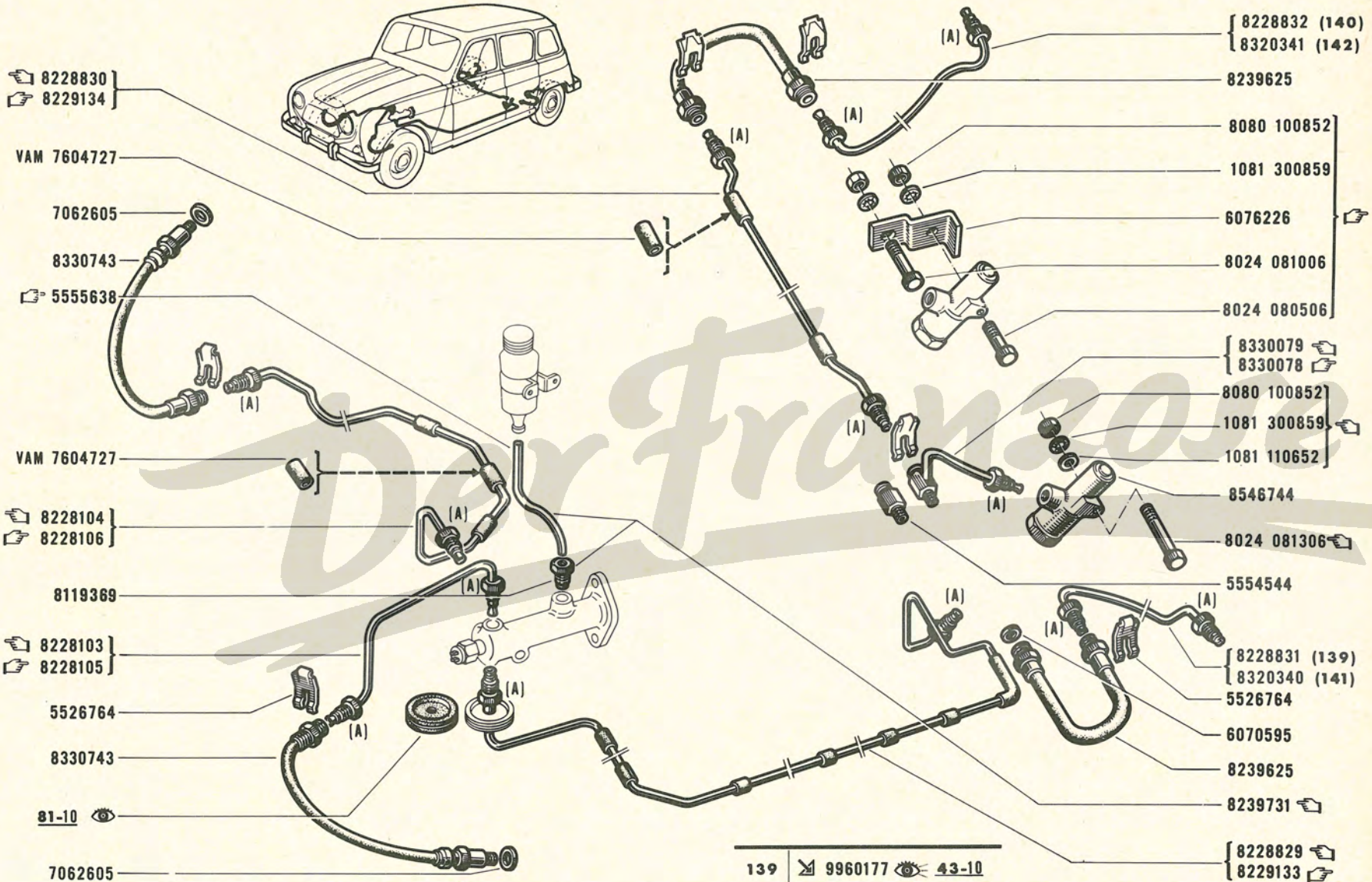

1	VEH n° 41298,41300,41306,41324,41327,41329,41330
2	VEH n° 41860 ⇨ 41863
3	VEH n° 15202 ⇨ 15218

139	☒ 9960177 43-10
140	☒ 9960178 43-10
141	☒ 9960439 43-10
142	☒ 9960440 43-10

(A)

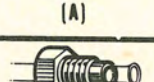

6035324

Der Franzose

R.1123 VEH n° 1 ⇨ VEH n° 75091↘(75093,75101)
R.1124
R.2104 VEH n° 1 ⇨ VEH n° 7163

58.70
B P.R. 728

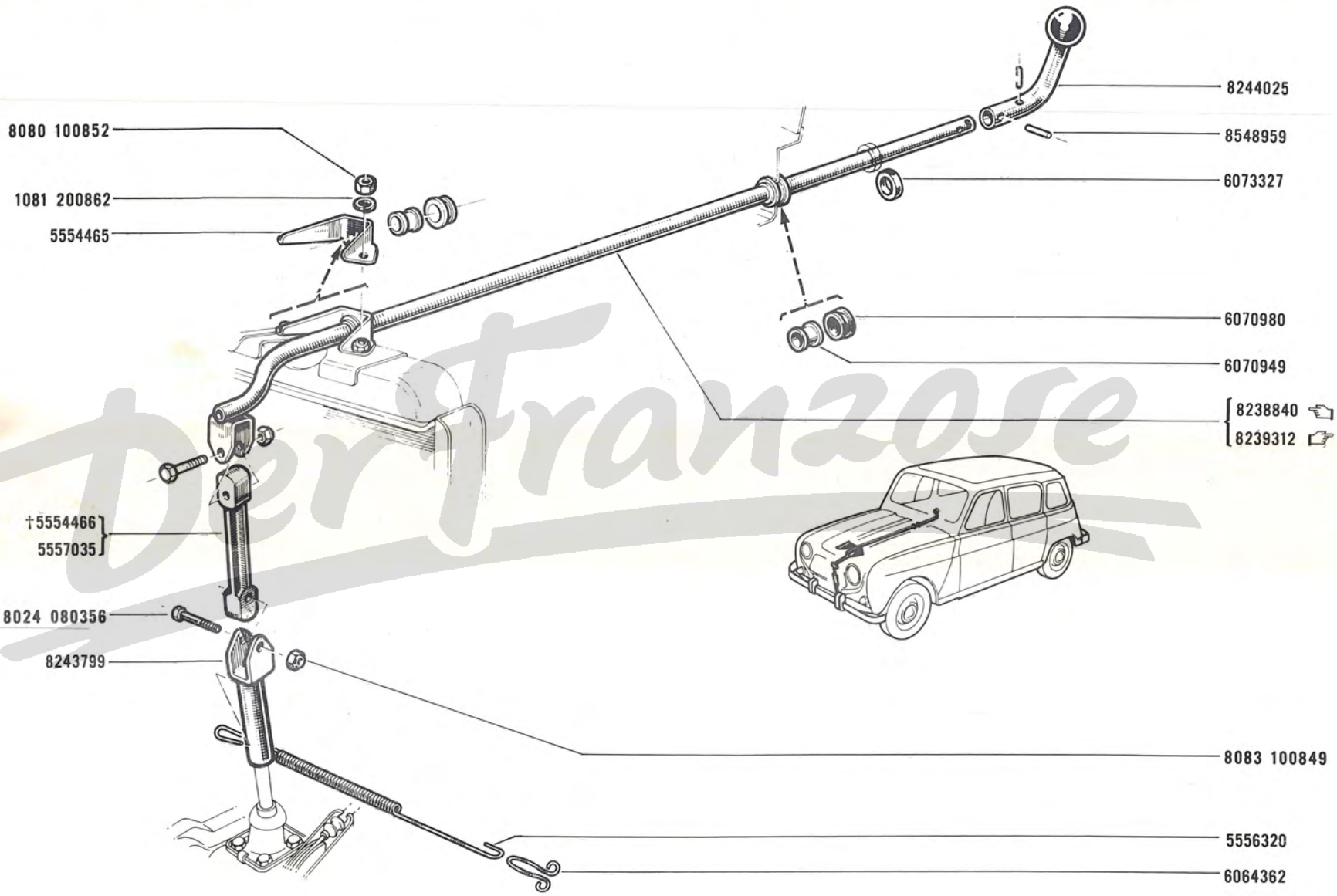

Der Franzose

R.1123 VEH n° 75092 ⇨ VEH n° . . . . ↙(75093,75101)
R.2104 VEH n° 7164 ⇨ VEH n° . . . .

58.71 B P.R. 728

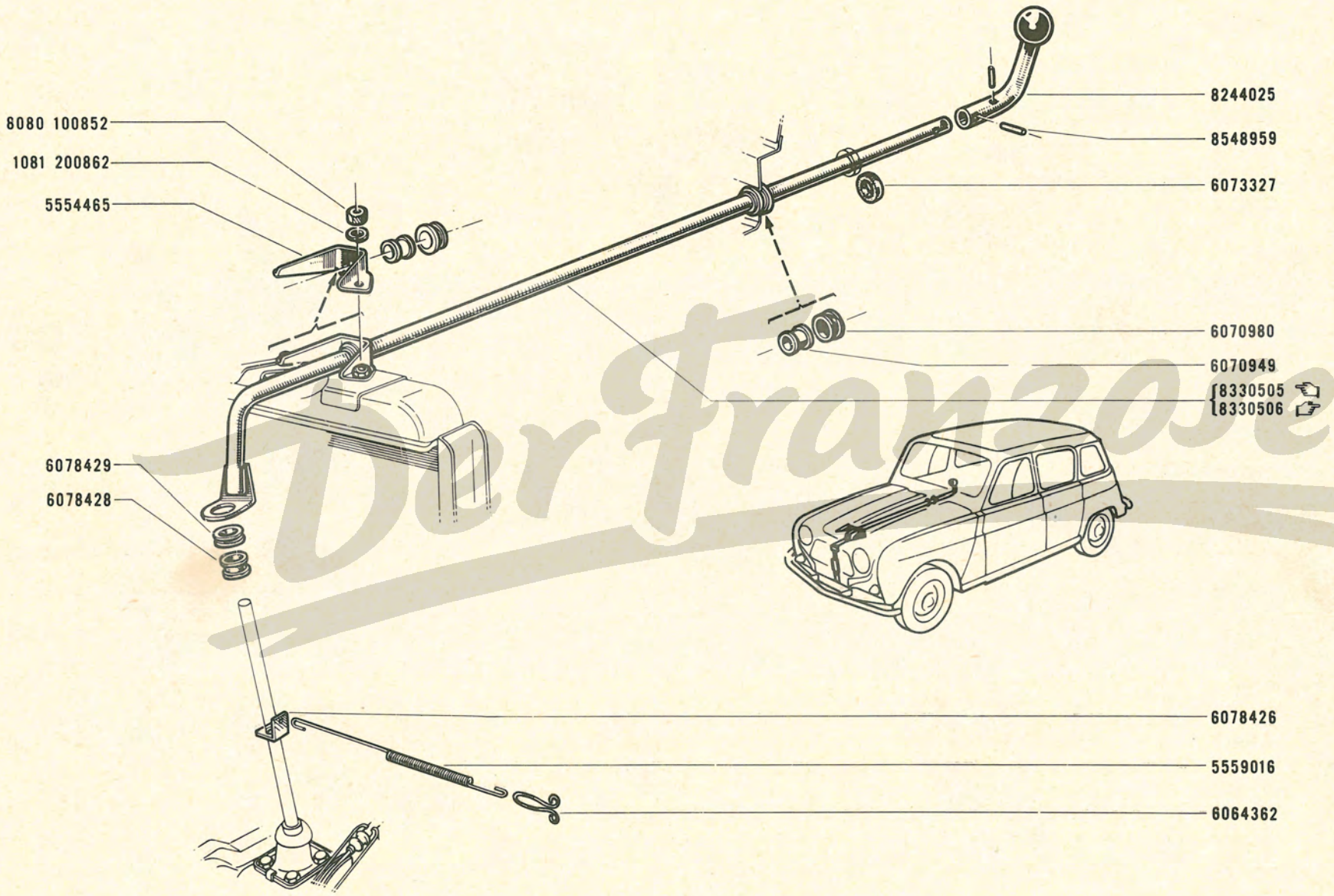

Der Franzose

62.01
C P.R. 728

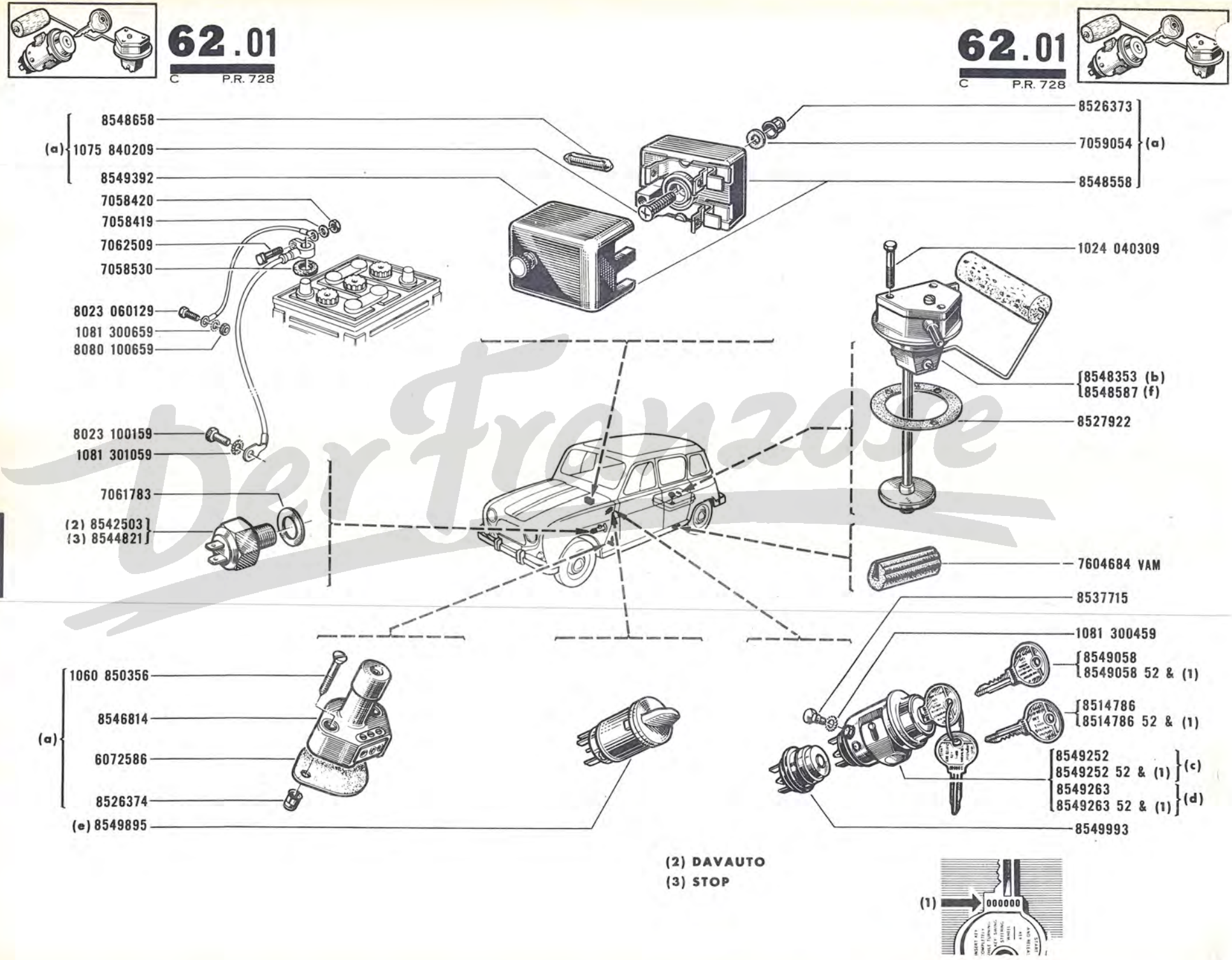

Der Franzose

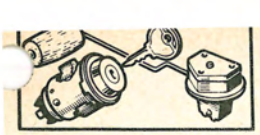

62.01
C P.R. 728

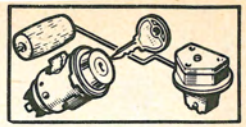

(a)	R.1123/14				
	R.1124/14				
	R.2104/14				
(b)	R.1123				
	R.1123 /40/85/86	VEH n°	1 ⇨ VEH n° 75091	4	
	R.1124				
	R.2104/40/85/86	VEH n°	1 ⇨ VEH n° 7163		
(c)	R.1123/14/70				
	R.1124/14/70				
	R.2104/14/70				
(d)	R.1123/03/05/06/10/13/20/21/22/30/40/45/50/75/76/77/80/85/86				
	R.1123/11	VEH n° 75092 ⇨ VEH n° . . .			4
	R.1124/03/05/06/10/13/20/21/22/30/40/50/75/76/77/80/85/86				
	R.2104/03/05/06/10/13/20/21/22/30/40/45/50/75/76/77/80/85/86				
	R.2104/11	VEH n° 7164 ⇨ VEH n° . . .			
(e)	R.1123/01/02/04				
	R.1124/01/02/04				
	R.2104/02/04				
	R.1123/11	VEH n°	1 ⇨ VEH n° 75091	4	
	R.2104/11	VEH n°	1 ⇨ VEH n° 7163		
(f)	R.1123 /02/03/04/05/06/10/11/13/14/20/21/22/30/50/70/75/76/77/80	VEH n°	1 ⇨ VEH n° 75091	4	
	R.1123	VEH n° 75092 ⇨ VEH n° . . .			4
	R.2104/02/03/04/05/06/10/11/13/14/20/21/22/30/50/70/75/76/77/80	VEH n°	1 ⇨ VEH n° 7163		
	R.2104	VEH n° 7164 ⇨ VEH n° . . .			

4	VEH n° 75093,75101

Des Françoise

62.03
C P.R. 728

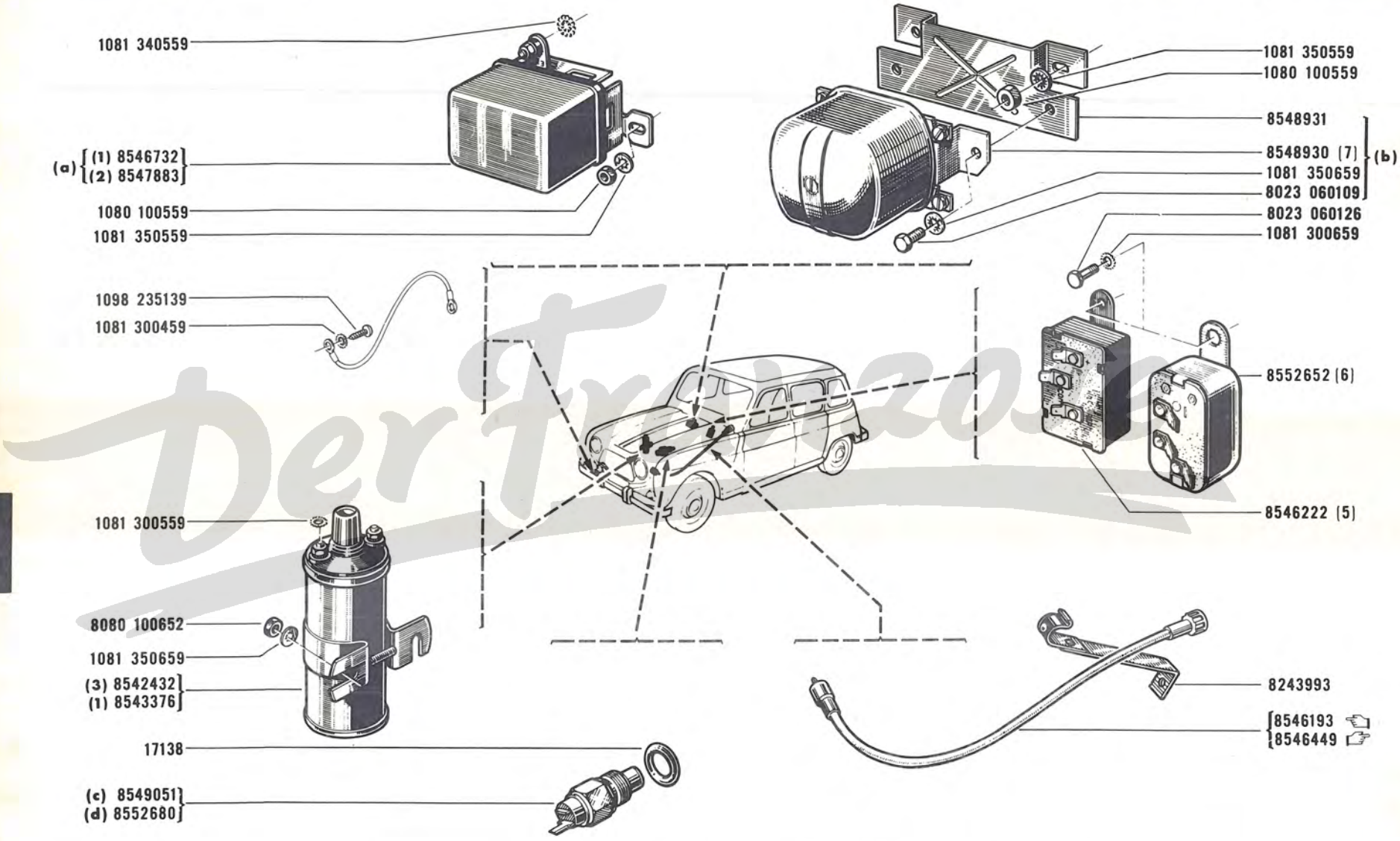

(a) R.1123 ⊠ /14
R.1123 /14 VEH n° 1 ⇨ VEH n° 75091 ⊠ (4)
R.1124
R.2104 ⊠ /14
R.2104 /14 VEH n° 1 ⇨ VEH n° 7163

(b) R.1123/14 VEH n° 75092 ⇨ VEH n° . . . ⊠ (4)
R.2104/14 VEH n° 7164 ⇨ VEH n° . . .

(c) R.1123 VEH n° 1 ⇨ VEH n° 75091 ⊠ (4)
R.1124
R.2104 VEH n° 1 ⇨ VEH n° 7163

(d) R.1123 VEH n° 75092 ⇨ VEH n° . . . ⊠ (4)
R.2104 VEH n° 7164 ⇨ VEH n° . . .

(1) DUCELLIER
(2) PARIS-RHONE
(3) SEV
(5) KLAXON
(6) CARTIER
(7) BOSCH

4	VEH n° 75093,75101

Der Traktor

62.05
B P.R. 728

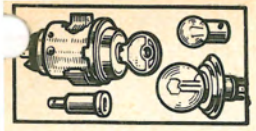

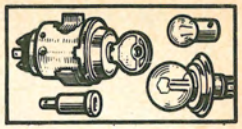

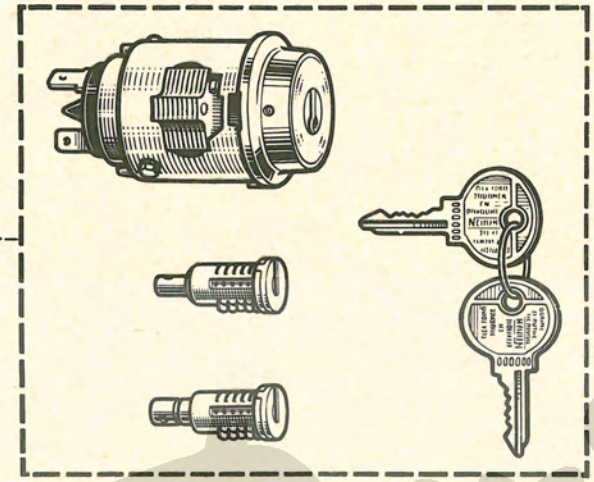

(a) 8549910
(R.1123/14/70) 8549918

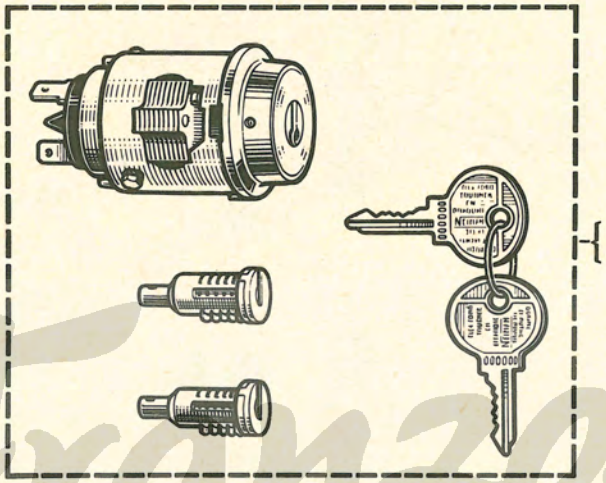

8549921 (c)
8549922 (R.2104/14/70)

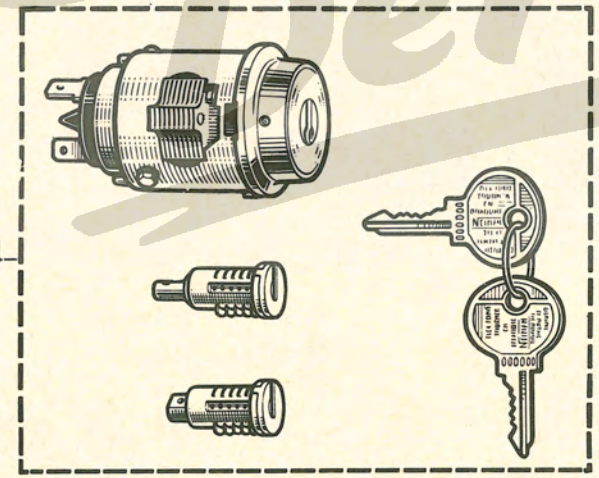

(b) 8549919
(R.1124/14/70) 8549920

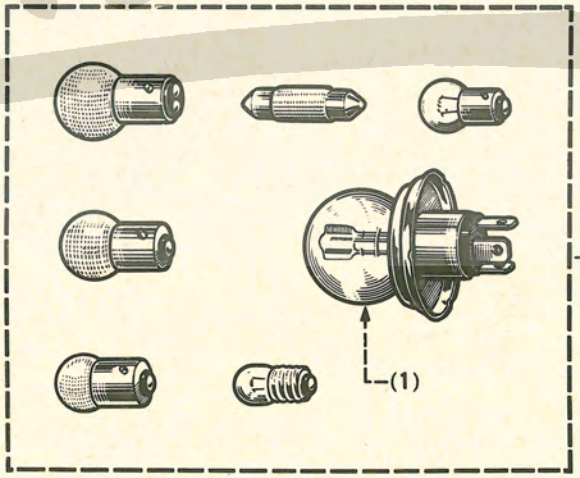

8547341

(1)

(a) R.1123 / 01/02/03/04/05/06/10/11/13/20/21/22 30/40/45/50/75/76/77/80/85/86

(b) R.1124 / 01/02/03/04/05/06/10/11/13/20/21/22 30/40/50/75/76/77/80/85/86

(c) R.2104 / 02/03/04/05/06/10/11/13/20/21/22/30 40/45/50/75/76/77/80/85/86

(1) C9 100-00

Per Franzose

R.1123 / 02/03/04/05/06/10/11/13/14/20
R.2104 / 21/22/30/50/70/75/76/77/80(1)

62.10 C P.R. 728

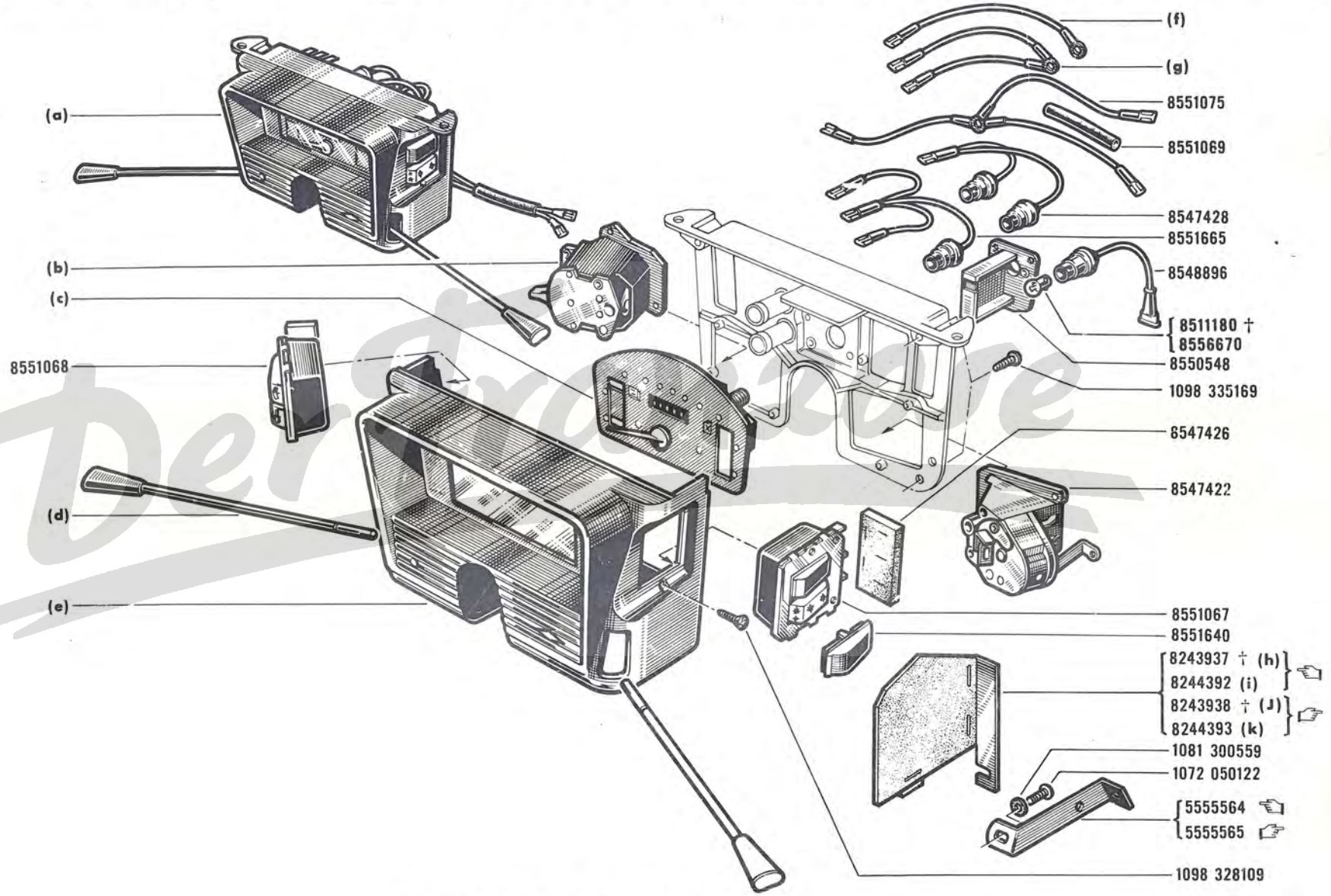

(1) R.1123 VEH n° 1 ⇨ VEH n° 75091 ⇲ (75093,75101)
R.2104 VEH n° 1 ⇨ VEH n° 7163

62. 10
C P.R. 728

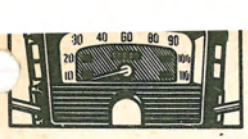

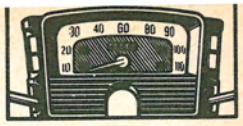

R.0000/00

		01	02	03	04	05	06	10	11	13	14	20	21	22	30	40	50	70	75	76	77	80	85	86	
											×														9922584
(a)			×	×		×	×	×	×	×		×	×		×		×			×					9922585
														×				×	×		×	×			9922586
					×																				9922587
(b)			×	×		×	×	×	×	×		×	×	×	×		×	×	×	×	×	×			8547326
											×														8547436
					×																				8547439
(c)			×	×	×	×	×	×	×	×		×	×		×		×			×					8548898
											×			×				×	×		×	×			8548899
(d)			×	×	×	×	×	×	×	×		×	×	×	×		×	×	×	×	×	×			8547423
											×														8547437
(e)			×	×	×	×	×	×	×	×		×	×		×		×			×					8547432
											×			×				×	×		×	×			8547435
(f)														×				×	×		×	×			8547434
(g)			×	×	×	×	×	×	×	×		×	×		×		×			×					8547430

		XXXX / 00000	⇘	⇙	!!!
(h)	R.1123	VEH n° 1 ⇨ VEH n° 18654			
	R.2104	VEH n° 1 ⇨ VEH n° 1709			
(i)	R.1123	VEH n° 18655 ⇨ VEH n° . . .			
	R.2104	VEH n° 1710 ⇨ VEH n° . . .			
(J)	R.1123	VEH n° 1 ⇨ VEH n° 26790			
	R.2104	VEH n° 1 ⇨ VEH n° 1709			
(k)	R.1123	VEH n° 26791 ⇨ VEH n° . . .			
	R.2104	VEH n° 1710 ⇨ VEH n° . . .			

Der Franzose

R.1123 VEH n° 75092 ⇨ VEH n° . . . ↙(75093,75101)
R.2104 VEH n° 7164 ⇨ VEH n° . . .

62. 11
B P.R. 728

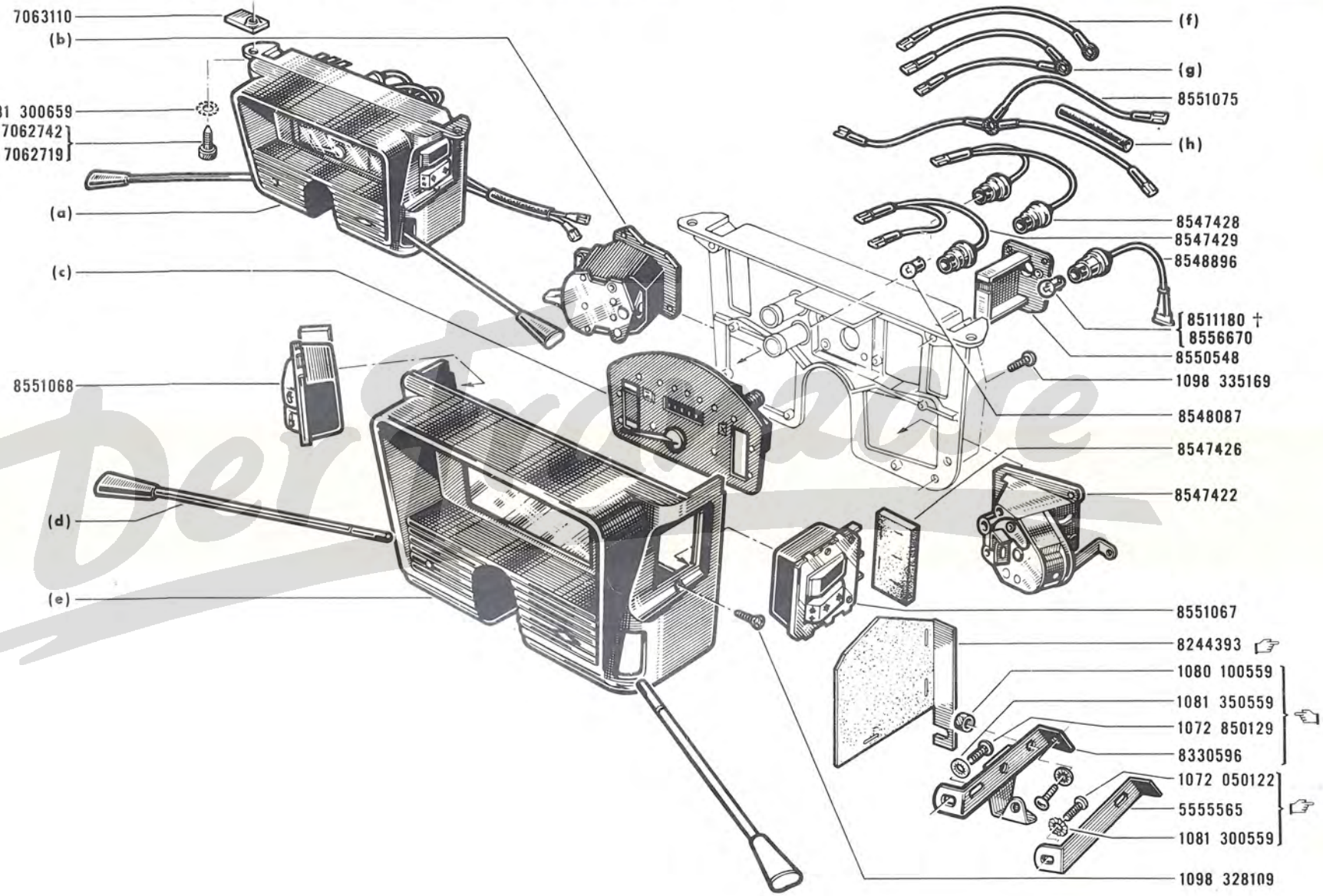

62. 11
B P.R. 728

R.0000/00

		01	02	03	04	05	05	11	13	14	20	21	22	30	40	45	50	70	75	76	77	80	85	86	
										×															9922661
(a)			×	×		×	×	×	×		×	×		×	×	×	×			×					9922662
													×					×	×		×	×	×	×	9922663
					×																				9922664
(b)			×	×		×	×	×	×		×	×	×	×	×	×	×	×	×	×	×	×	×	×	8547326
										×															8547436
					×																				8547439
(c)			×	×	×	×	×	×	×		×	×		×	×	×	×			×					8548898
										×			×					×	×		×	×	×	×	8548899
(d)			×	×	×	×	×	×	×		×	×	×	×	×	×	×	×	×	×	×	×	×	×	8547423
										×															8547437
(e)			×	×	×	×	×	×	×		×	×		×	×	×	×			×					8547432
										×			×					×	×		×	×	×	×	8547435
(f)													×					×	×		×	×	×	×	8547438
(g)			×	×	×	×	×	×	×		×	×		×	×	×	×			×					8547430
(h)			×	×	×	×	×	×	×		×	×	×	×	×	×	×	×	×	×	×	×	×	×	8551069

Vergnazose

R.1123 /40/85/86
R.1123 } (1) R.1124
R.2104 /40/85/86 (2)

62 . 15
C P.R. 728

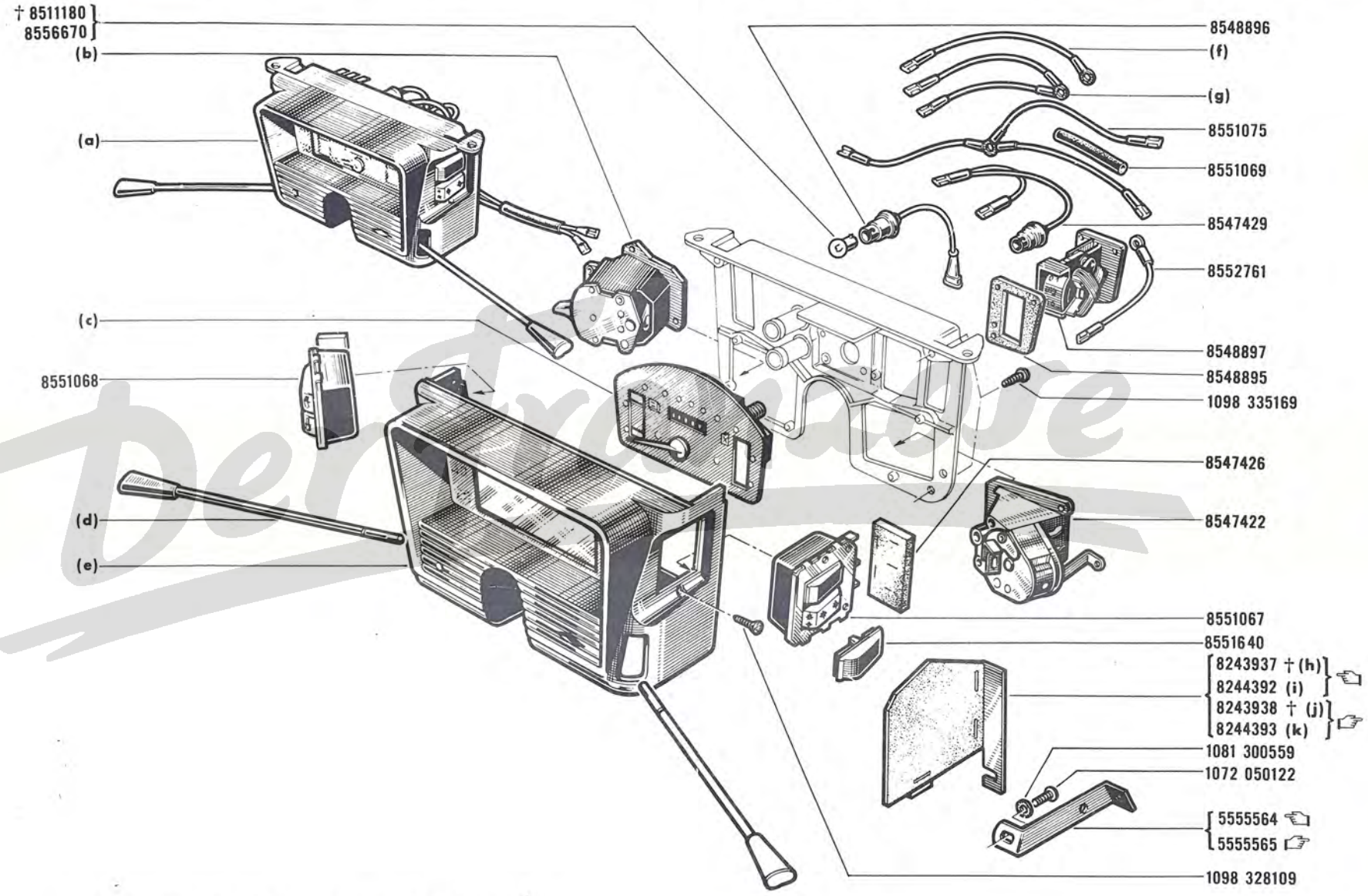

(1) R.1123 VEH n° 1 ⇨ VEH n° 75091 ⇲ (75093,75101)
(2) R.2104 VEH n° 1 ⇨ VEH n° 7163

62. 15
C P.R. 728

R.0000/00

		01	02	03	04	05	06	10	11	13	14	20	21	22	30	40	50	70	75	76	77	80	85	86	
(a)											×														9922589
			×	×		×	×	×	×	×		×	×		×	×	×			×					9922590
														×				×	×		×	×	×	×	9922591
					×																				9922592
(b)			×	×		×	×	×	×	×		×	×	×	×	×	×	×	×	×	×	×	×	×	8547326
											×														8547436
					×																				8547439
(c)			×	×	×	×	×	×	×	×		×	×		×	×	×			×					8548898
											×			×				×	×		×	×	×	×	8548899
(d)			×	×	×	×	×	×	×	×		×	×	×	×	×	×	×	×	×	×	×	×	×	8547423
											×														9547437
(e)			×	×	×	×	×	×	×	×		×	×		×	×	×			×					8547432
											×			×				×	×		×	×	×	×	8547435
(f)														×				×	×		×	×	×	×	8547434
(g)			×	×	×	×	×	×	×	×		×	×		×	×	×			×					8547430

		↘	↙
	R.1123 VEH n° 1 ⇨ VEH n° 18654		
(h)	R.1124 VEH n° 1 ⇨ VEH n° 4439		
	R.2104 VEH n° 1 ⇨ VEH n° 1709		
	R.1123 VEH n° 18655 ⇨ VEH n° 75091	4	
(i)	R.1124 VEH n° 4440 ⇨ VEH n° . . .		
	R.2104 VEH n° 1710 ⇨ VEH n° . . .		
	R.1123 VEH n° 1 ⇨ VEH n° 26790		
(J)	R.1124 VEH n° 1 ⇨ VEH n° 9078		
	R.2104 VEH n° 1 ⇨ VEH n° 1709		
	R.1123 VEH n° 26791 ⇨ VEH n° . . .		
(k)	R.1124 VEH n° 9079 ⇨ VEH n° . . .		
	R.2104 VEH n° 1710 ⇨ VEH n° . . .		

4	VEH n° 75093,75101

Der Franzose

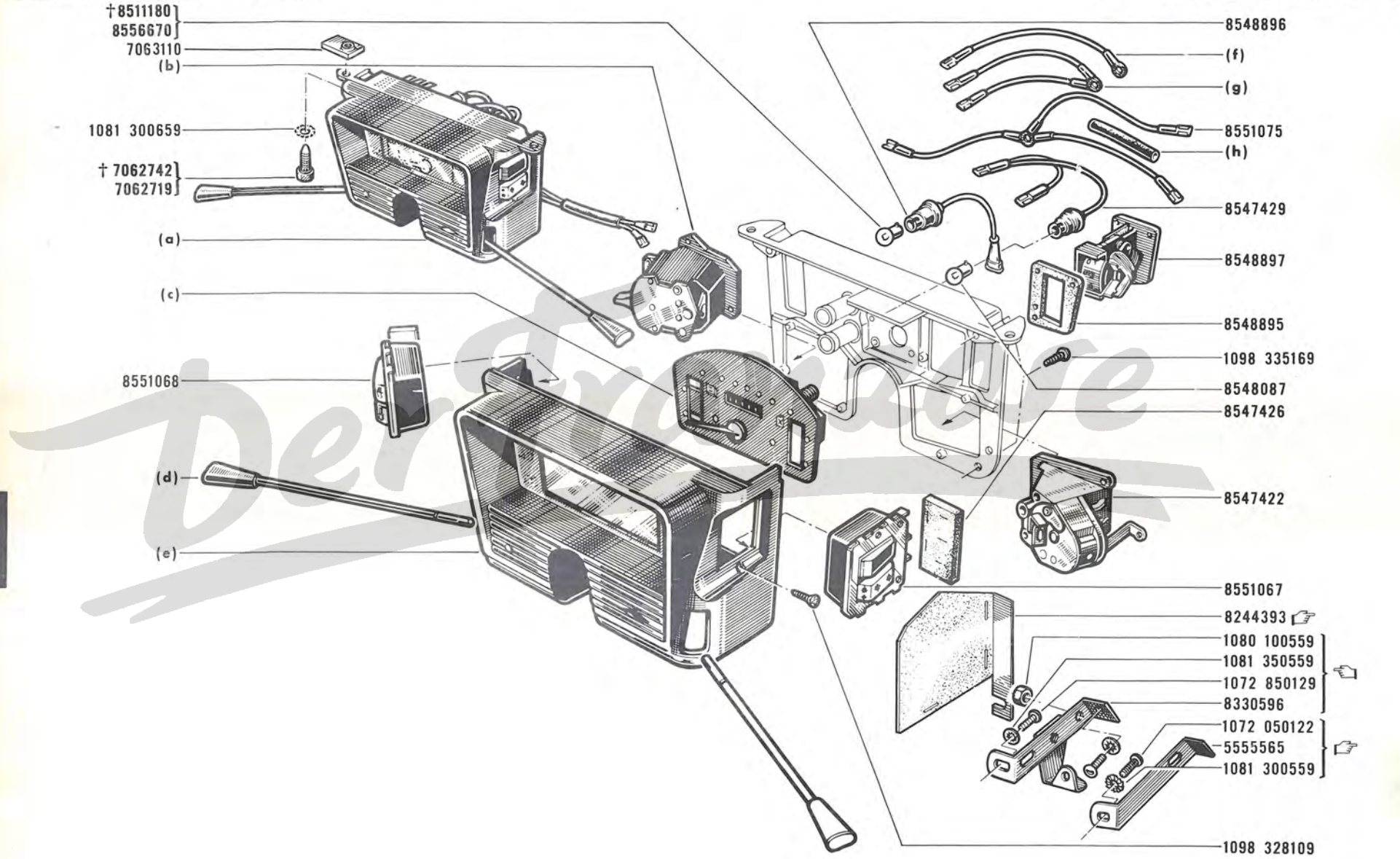
†8511180
8556670
7063110
(b)
1081 300659
† 7062742
7062719
(a)
(c)
8551068
(d)
(e)
8548896
(f)
(g)
8551075
(h)
8547429
8548897
8548895
1098 335169
8548087
8547426
8547422
8551067
8244393
1080 100559
1081 350559
1072 850129
8330596
1072 050122
5555565
1081 300559
1098 328109

62. 16
B P.R. 728

R.0000/00

		01	02	03	04	05	06	11	13	14	20	21	22	30	40	45	50	70	75	76	77	80	85	86	
										×															9922666
(a)		×	×	×		×	×	×	×		×	×		×	×	×	×			×					9922667
													×					×	×		×	×	×	×	9922668
					×																				9922669
(b)		×	×	×		×	×	×	×		×	×	×	×	×	×	×	×	×	×	×	×	×	×	×	8547326
										×															8547436
					×																				8547439
(c)		×	×	×	×	×	×	×	×		×	×		×	×	×	×			×					8548898
										×			×					×	×		×	×	×	×	8548899
(d)		×	×	×	×	×	×	×	×		×	×	×	×	×	×	×	×	×	×	×	×	×	×	8547423
										×															8547437
(e)		×	×	×	×	×	×	×	×		×	×		×	×	×	×			×					8547432
										×			×					×	×		×	×	×	×	8547435
(f)													×					×	×		×	×	×	✓	8547438
(g)		×	×	×	×	×	×	×	×		×	×		×	×	×	×			×					8547430
(h)		×	×	×	×	×	×	×	×		×	×	×	×	×	×	×	×	×	×	×	×	×	×	8551069

Peugeot Talbot Danzose

R.1123 / 01/02/04/06/10/13/20/21/22/30 40/45/70/75/76/77/80/85/86
R.1124 / 01/02/04/06/10/11/13/20/21/22/30 40/70/75/76/77/80/85/86
R.2104 / 02/04/06/10/13/20/21/22/30 40/45/70/75/76/77/80/85/86

62.20
B P.R. 728

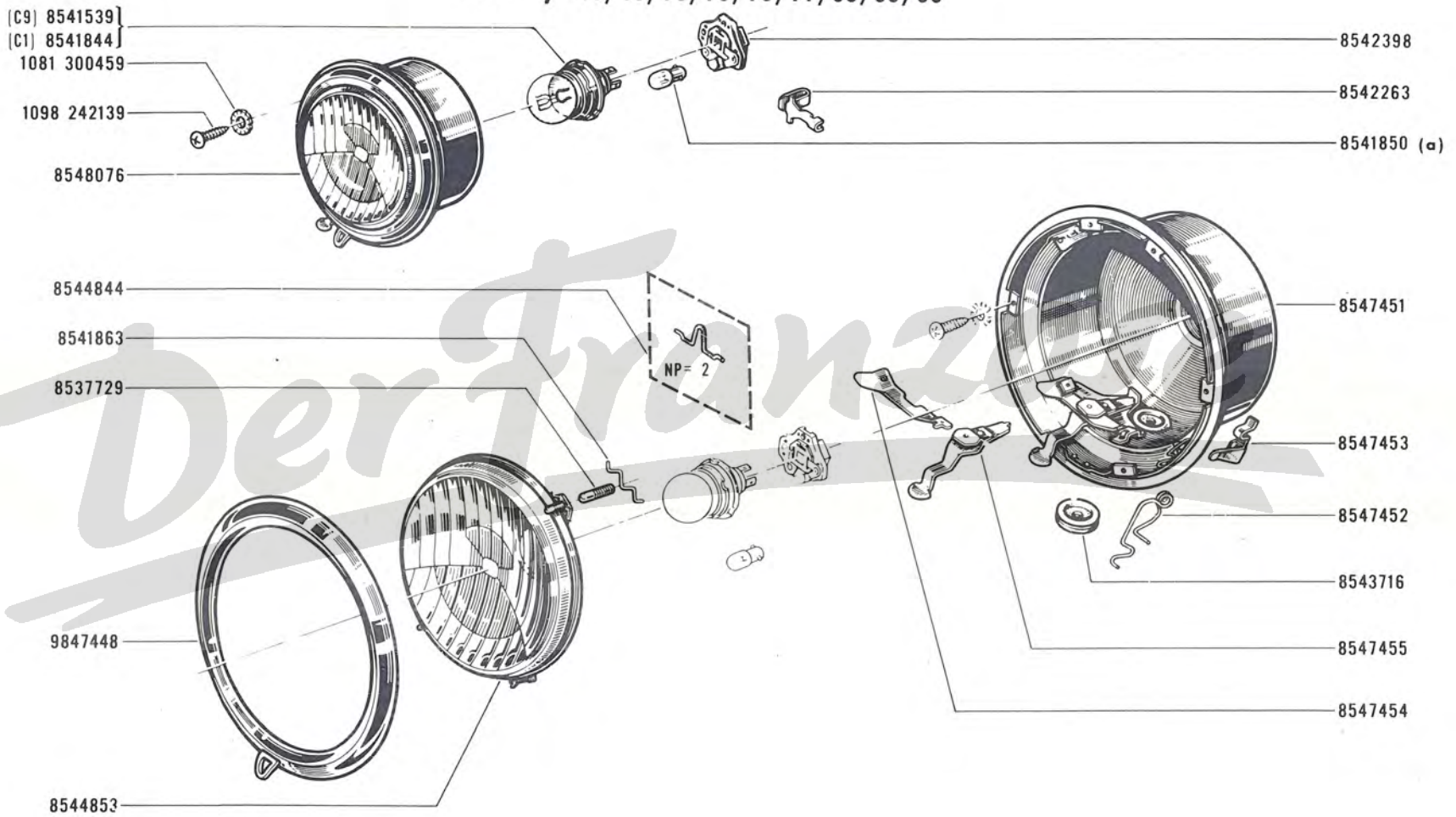

(a) {R.1123 / R.2104} /75/77/80/85/86

(C1)(C9) 100-00

Der Franzose

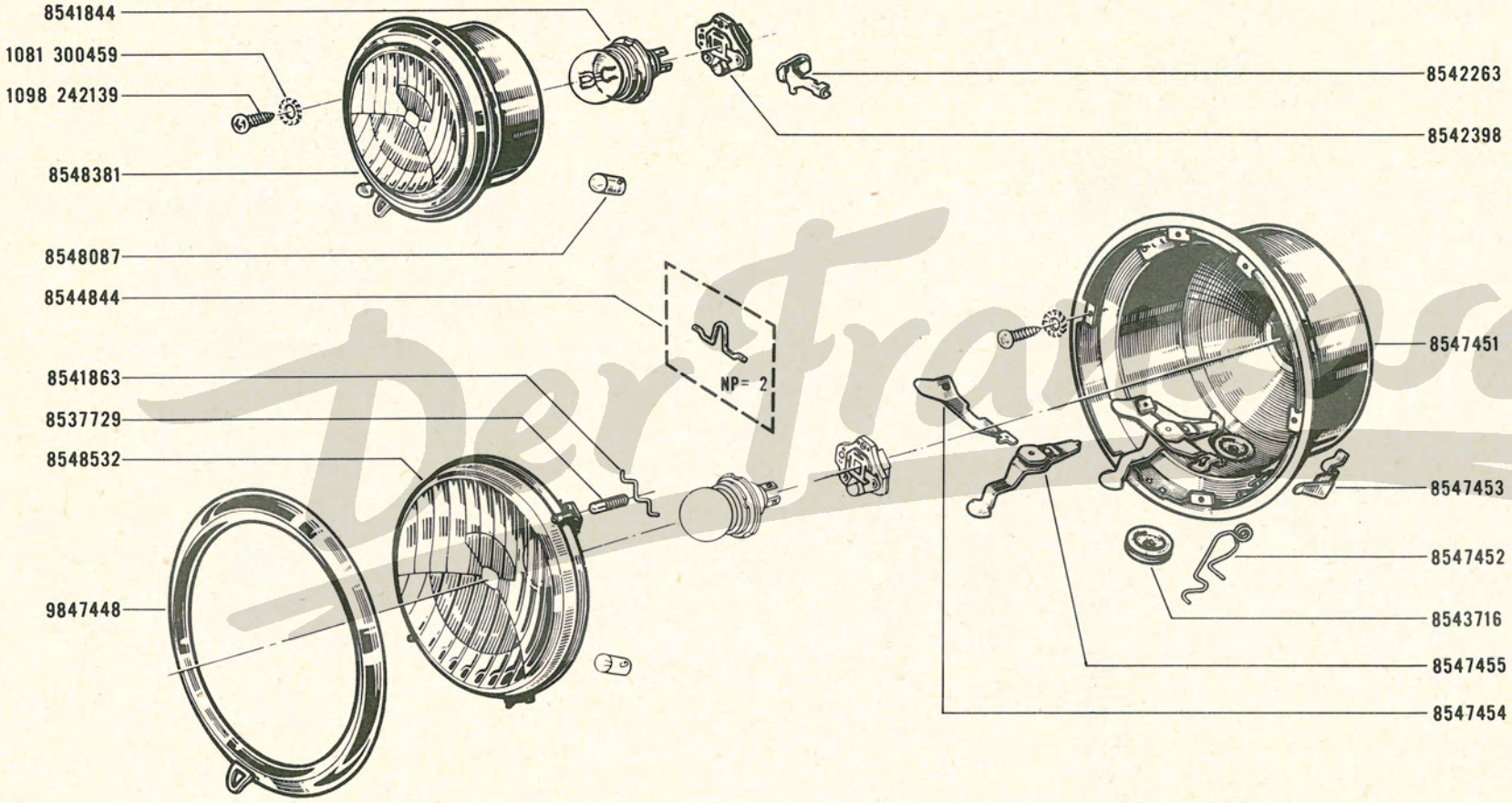

Der Franzose

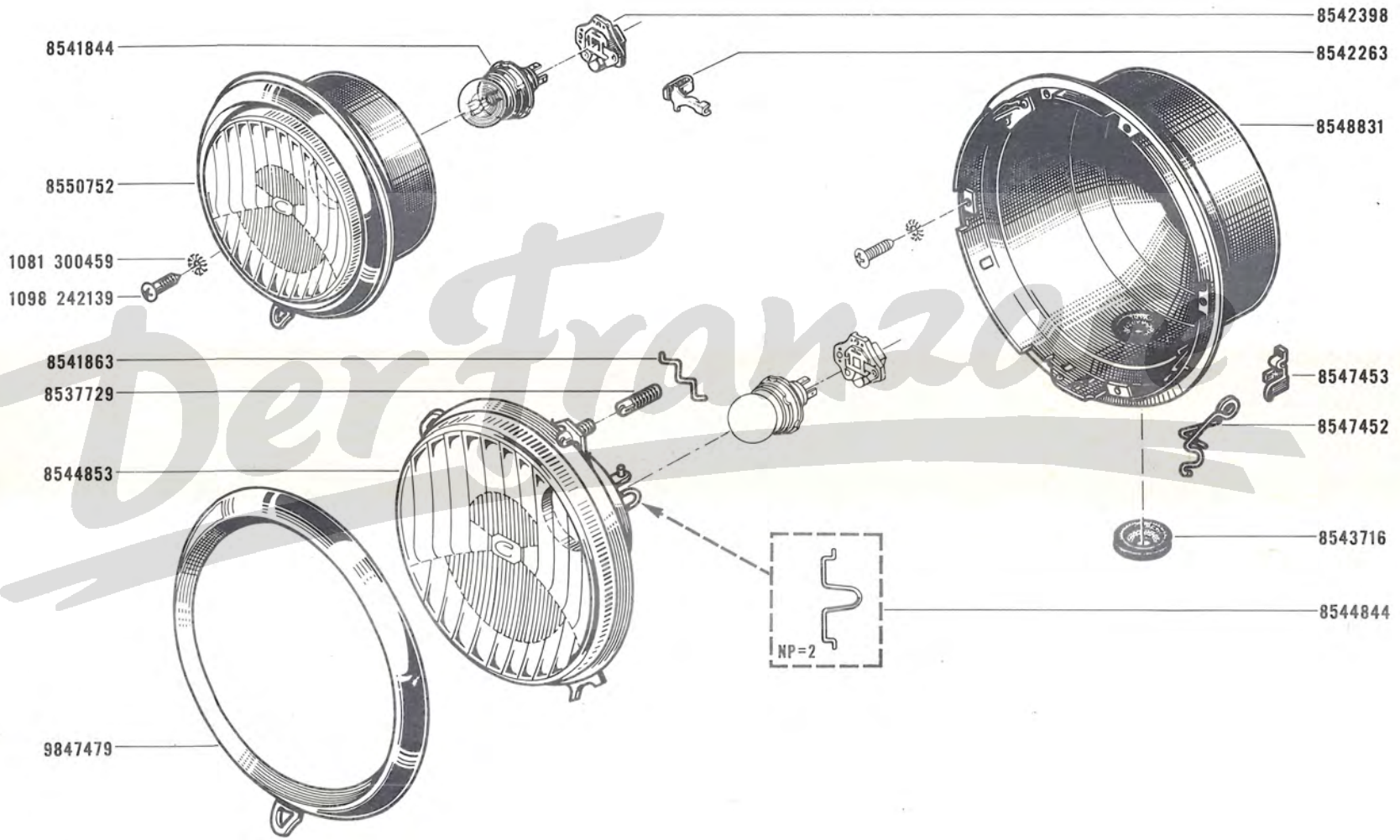
8542398
8542263
8548831
8541844
8550752
1081 300459
1098 242139
8541863
8537729
8544853
9847479
8547453
8547452
8543716
8544844
NP=2

DerFranzo

62.23
B P.R. 728

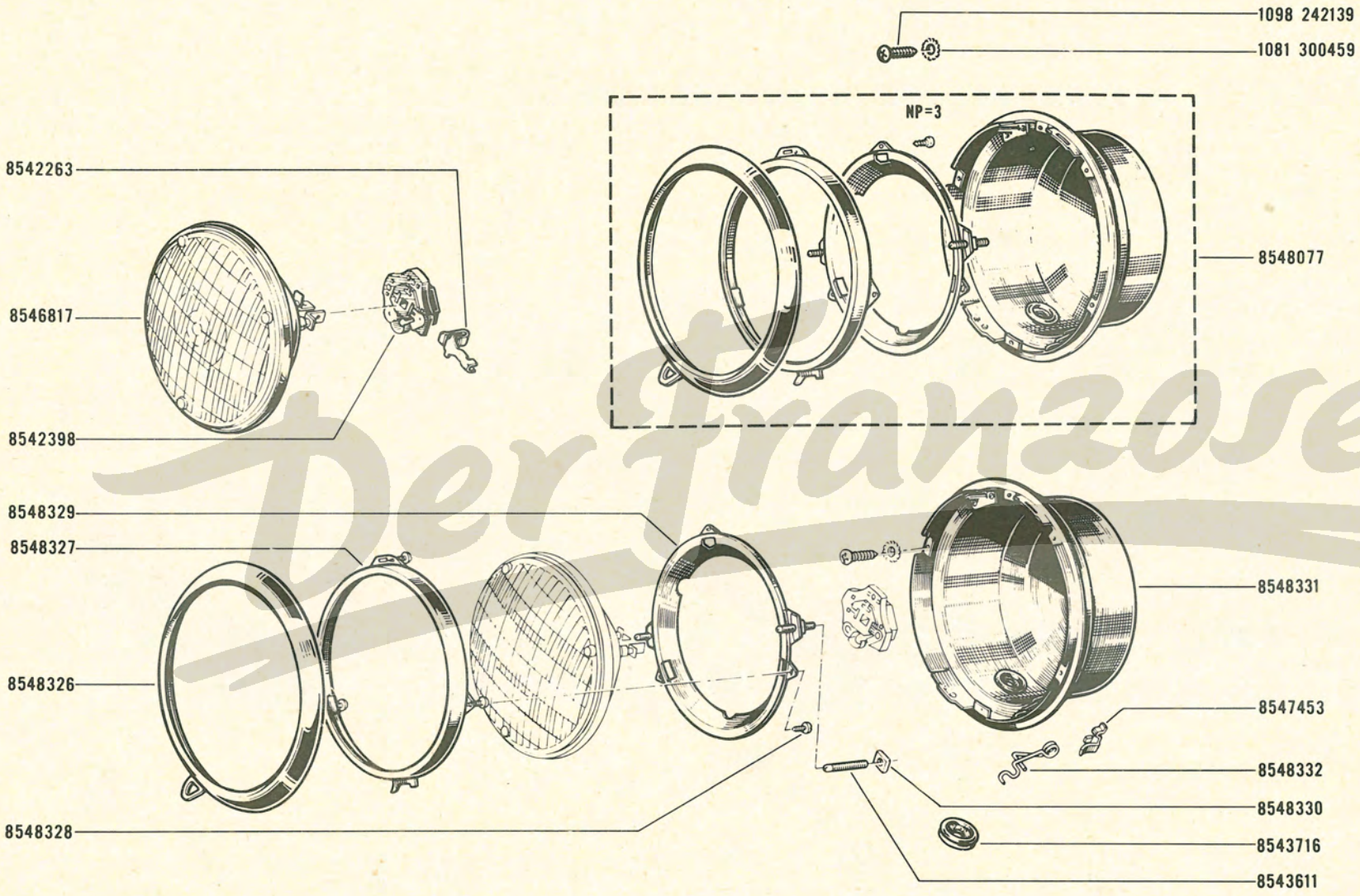

Der Franzose

62.27
C P.R. 728

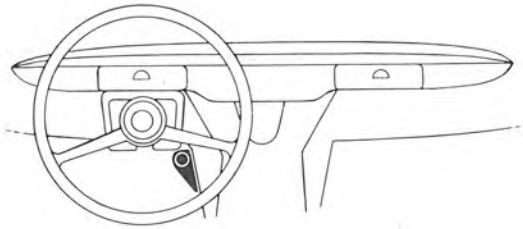

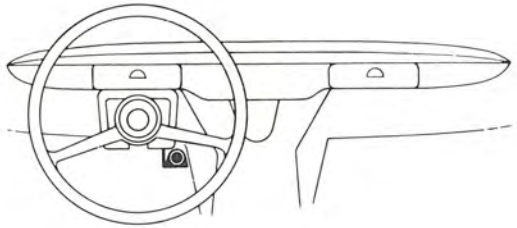

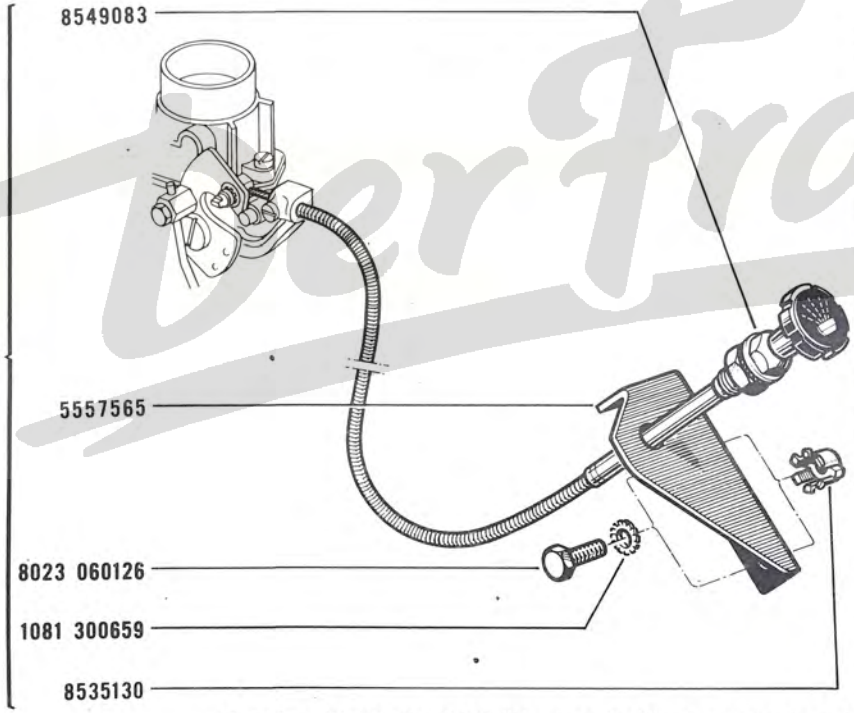

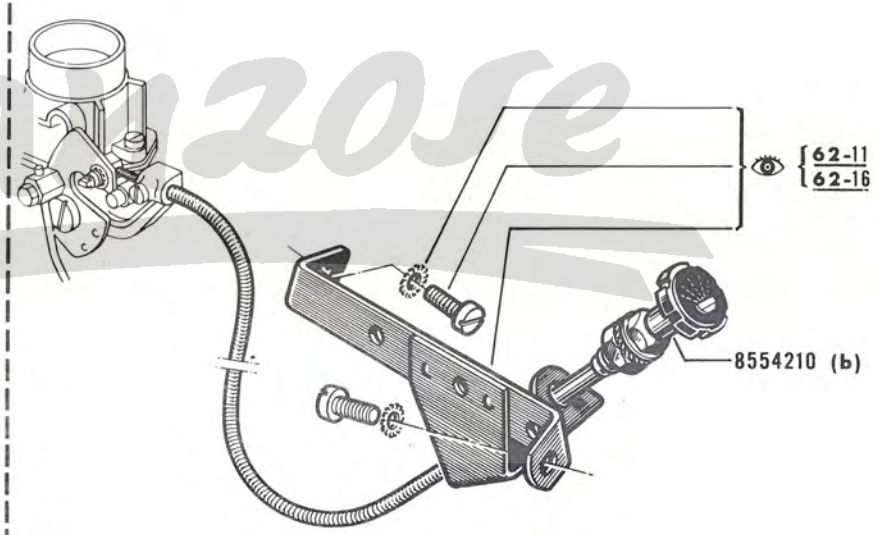

(a) R.1123 /40/85/86 VEH n° 1 ⇨ VEH n° **75091** (4)
(a) R.1123 VEH n° **75092** ⇨ VEH n° . . . (4)
(a) R.2104 /40/85/86 VEH n° 1 ⇨ VEH n° **7163**
(a) R.2104 VEH n° **7164** ⇨ VEH n° . . .
(b) R.1123 VEH n° **75092** ⇨ VEH n° . . . (4)
(b) R.2104 VEH n° **7164** ⇨ VEH n° . . .

4	VEH n° **75093,75101**

Der Franzose

R.1123 (a), R.1124 (b)

62.30
B P.R. 728

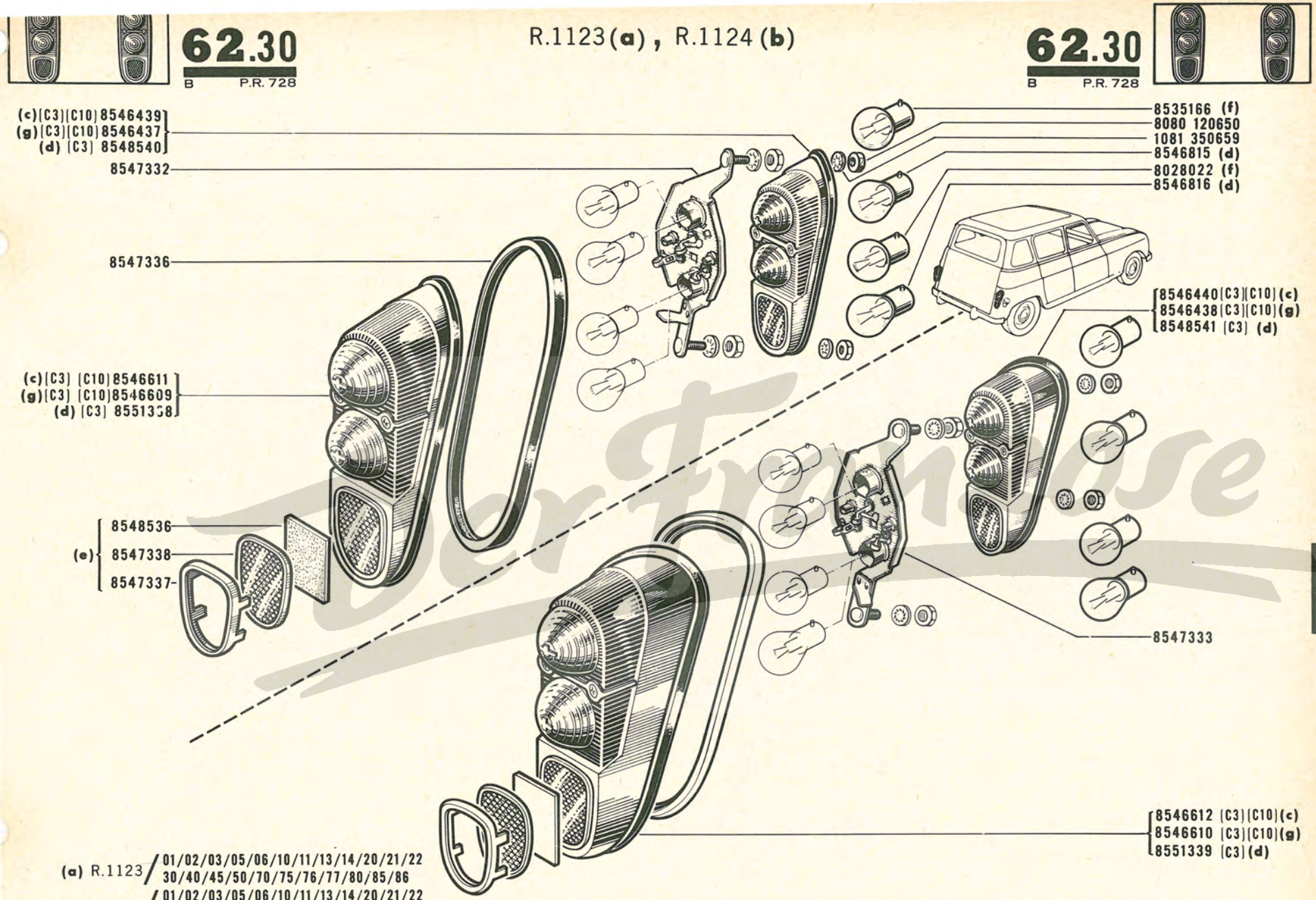

(a) R.1123 / 01/02/03/05/06/10/11/13/14/20/21/22 30/40/45/50/70/75/76/77/80/85/86

(b) R.1124 / 01/02/03/05/06/10/11/13/14/20/21/22 30/40/50/70/75/76/77/80/85/86

(c) R.1123 /03 ,R.1124/03

(d) R.1123 /14 ,R.1124/14

(e) R.1123 /03/14 ,R.1124/03/14

(f) R.1123 ☒/14 ,R.1124 ☒/14

(g) R.1123 ☒/03/14 ,R.1124 ☒ /03/14

(C3) (C10) 100-00

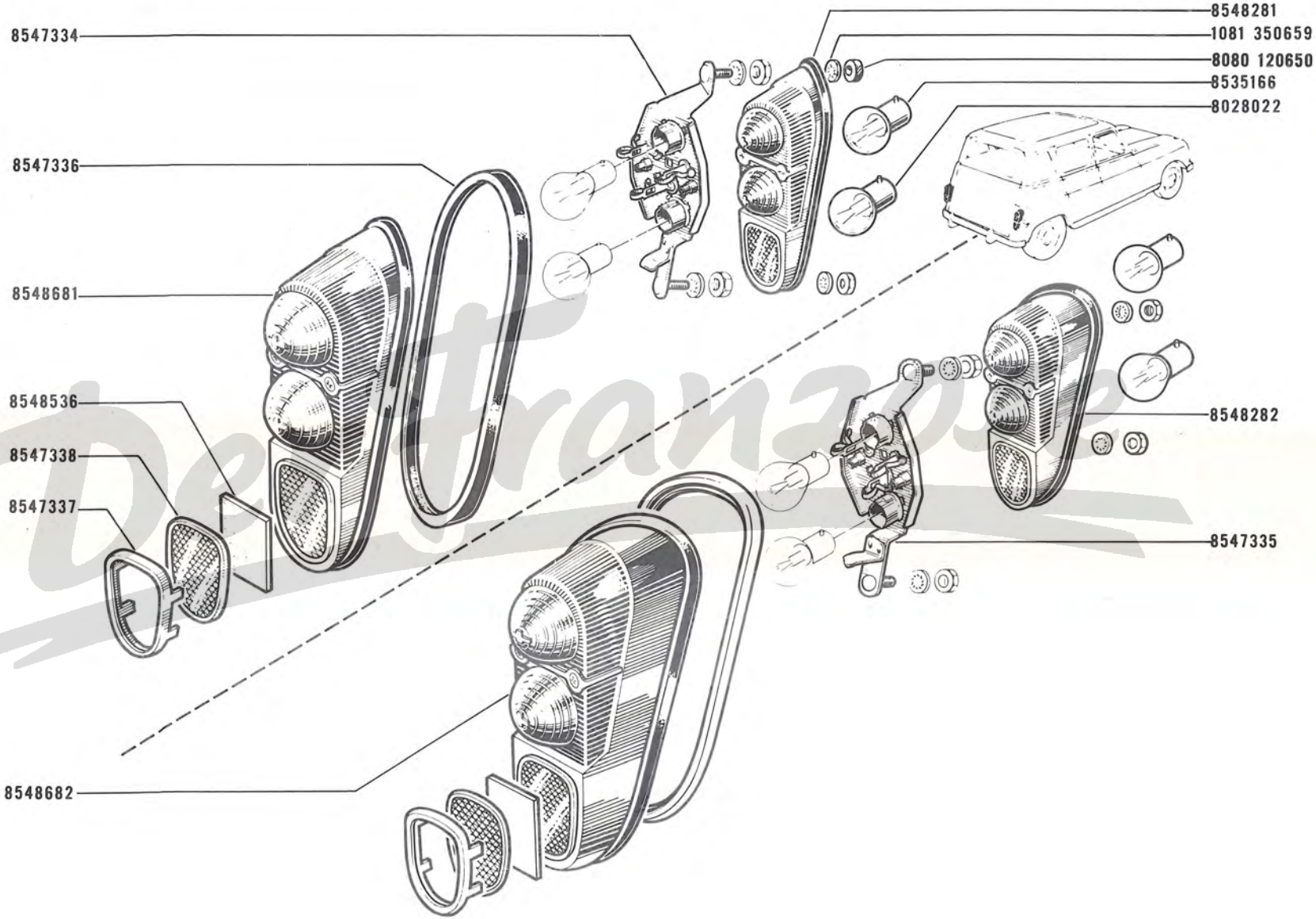
8547334
8547336
8548681
8548536
8547338
8547337
8548682
8548281
1081 350659
8080 120650
8535166
8028022
8548282
8547335

Delfranco

62.32
B P.R. 728

R.2104

62.32
B P.R. 728

1081 350659
8080 120650
(a)(C3)8549128
(b)(C2)(C3)8548297
(c)(C2)(C3)8552520
8548664
8548668
8548669
(a)(C3)8551345
(b)(C2)(C3)8548666
(c)(C2)(C3)8554374
(a)(C3)8551346
(b)(C2)(C3)8548667
(c)(C2)(C3)8554375

8546816 (a)
8028022 (d)
8546815 (a)
8535166 (d)
8549129(C3)(a)
8548298(C2)(C3)(b)
8552521(C2)(C3)(c)
8548665

(a) R.2104/14
(b) R.2104/03 VEH n° 1 ⇨ VEH n° **7163**
R.2104/02/04/05/06/10/11/13/20/21/22/30/40/45/50/70/75/76/77/80/85/86
(c) R.2104/03 VEH n° **7164** ⇨ VEH n° . . .
(d) R.2104 ⇙ /14

(C2)(C3) 100-00

Der Franzose

62.35
B P.R. 728

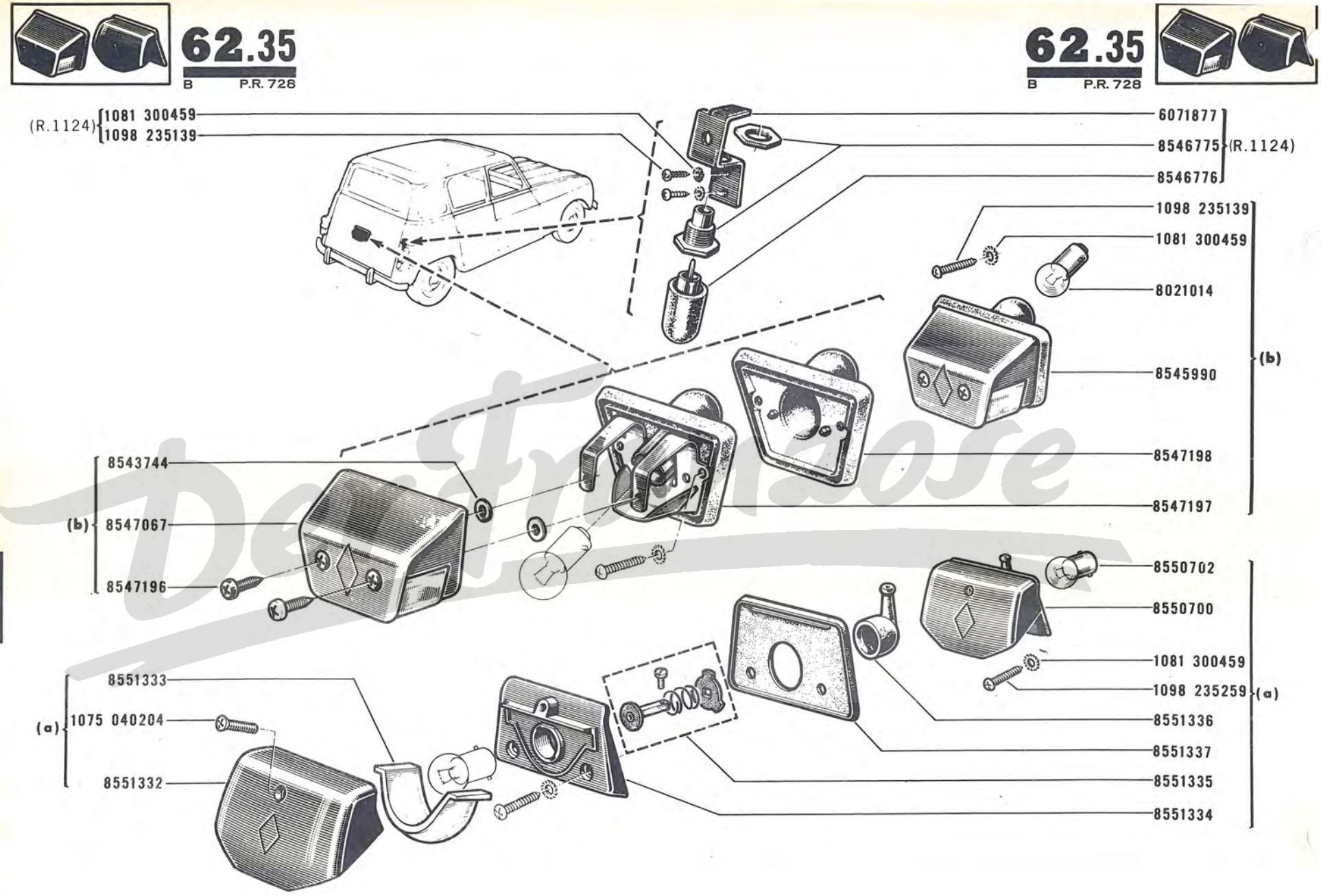

(a) R.1123/03/11, R.1124/03/11, R.2104/03/11
(b) R.1123 ⌧ /03/11, R.1124 ⌧ /03/11, R.2104 ⌧ /03/11

R.1123 , R.1124 , R.2104

62.40
B P.R. 728

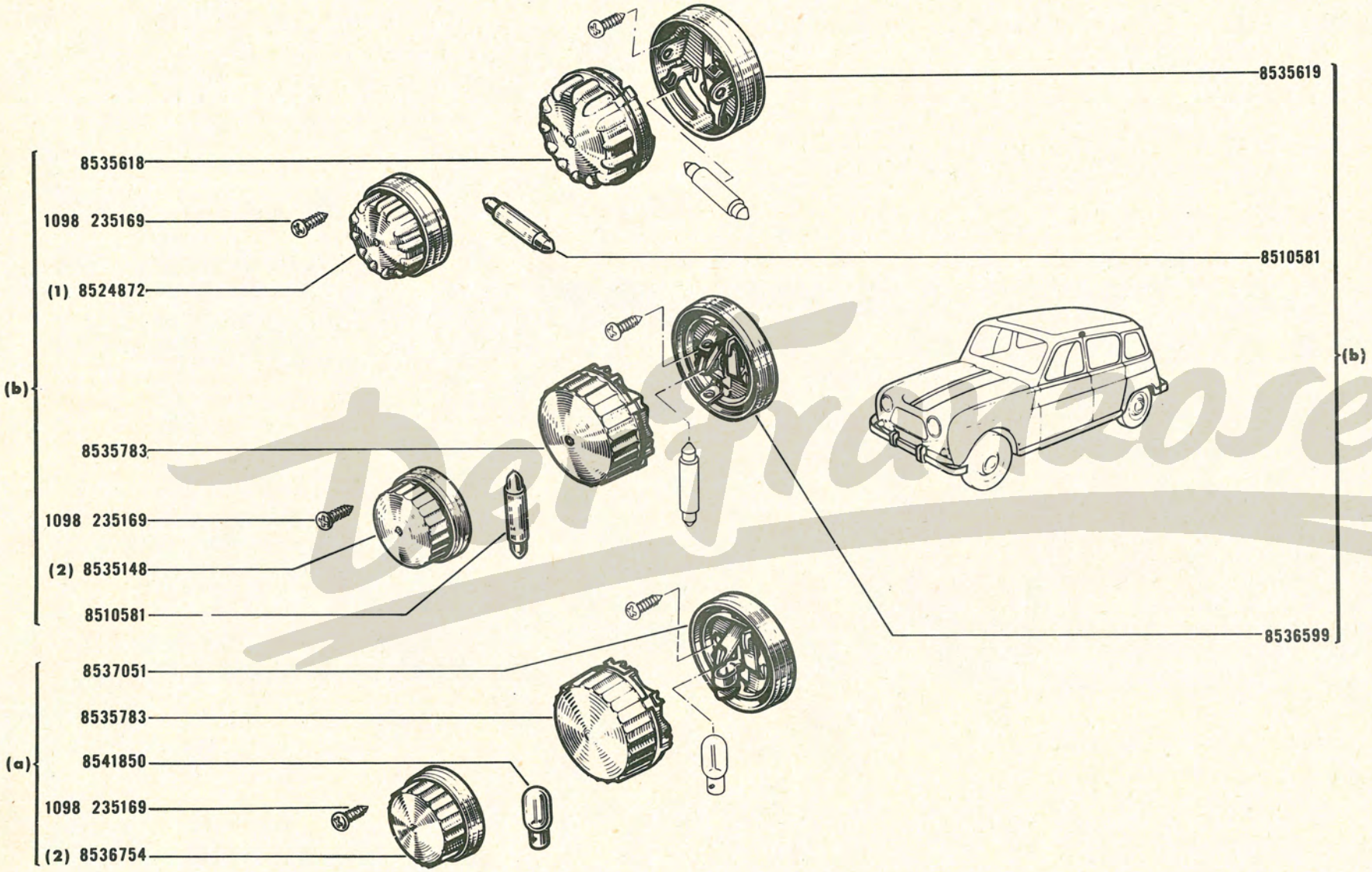

(1) L.M.P
(2) PRELYO

(a) R.1123/14, R.1124/14, R.2104/14
(b) R.1123 ⌞ /14, R.1124 ⌞ /14, R.2104 ⌞ /14

Der Franzose

62.45
B P.R. 728

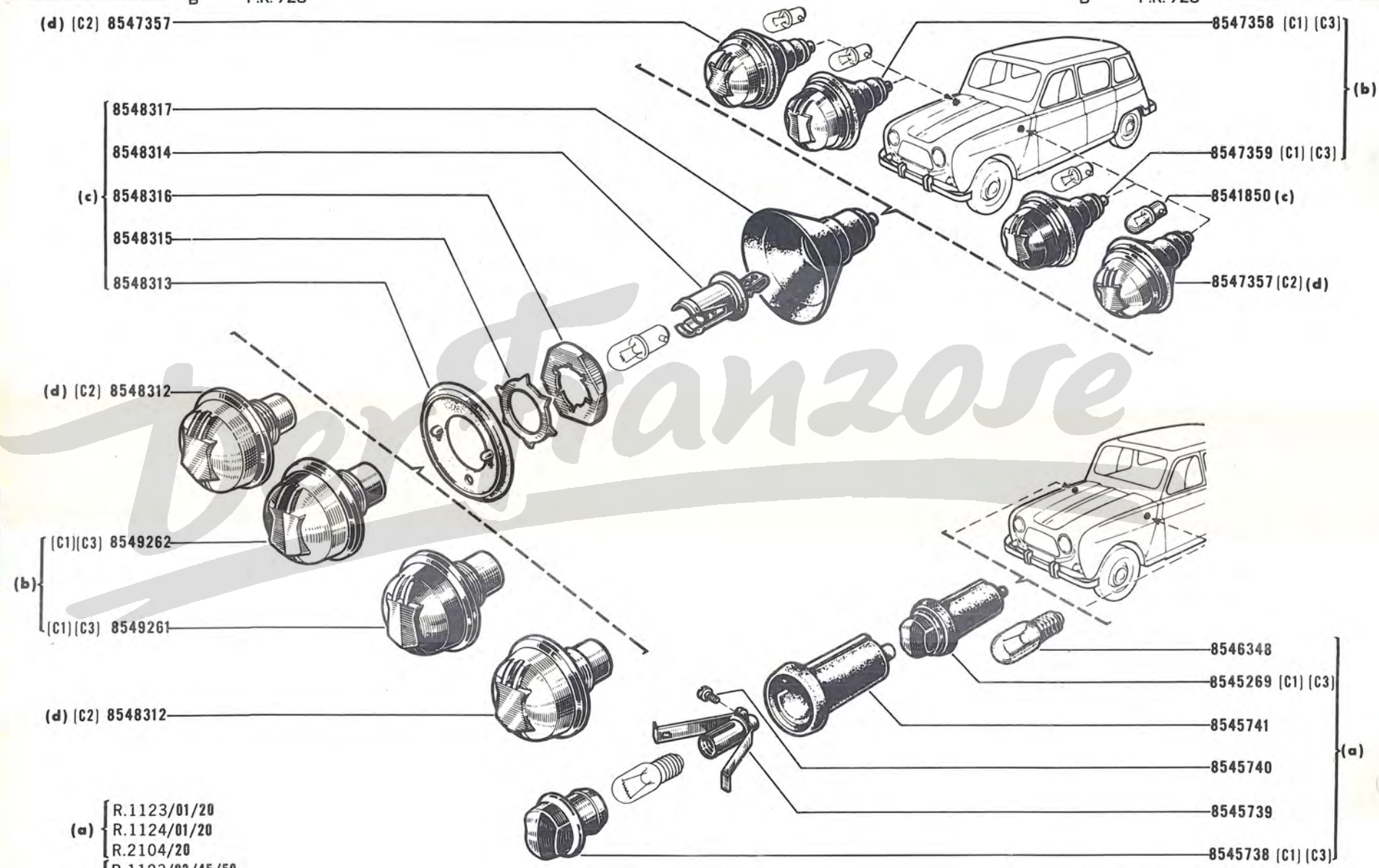

(a) R.1123/01/20, R.1124/01/20, R.2104/20

(b) R.1123/03/45/50, R.1124/03/50, R.2104/03/45/50

(c) R.1123/03/04/05/06/10/45/50, R.1124/03/04/05/06/10/50, R.2104/03/04/05/06/10/45/50

(d) R.1123, R.1124, R.2104 / 04/05/06/10

(C1)(C2)(C3) 100-00

Vetture Francesi

62.50
B P.R. 728

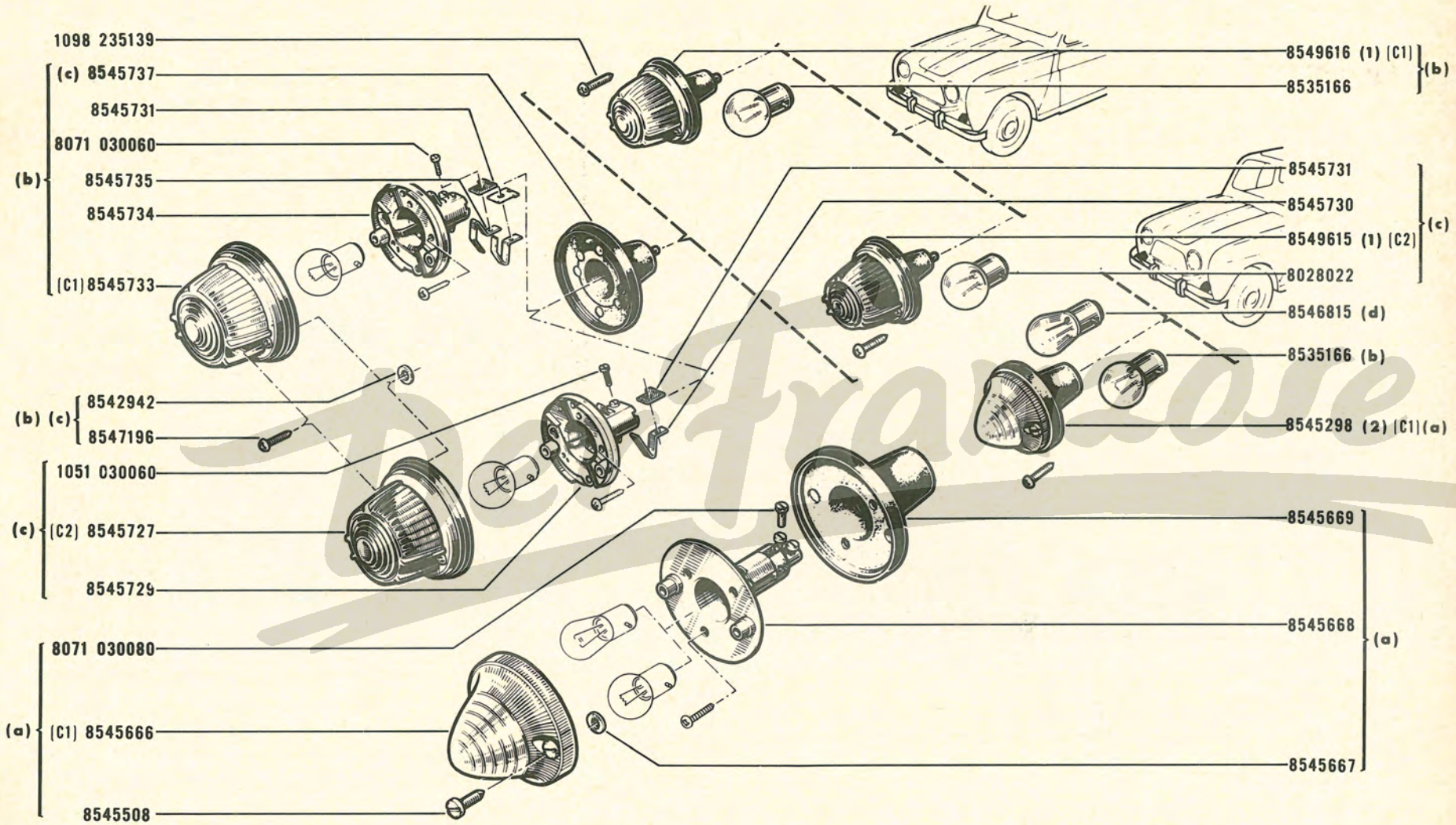

(a) R.1123/01/02/04/06/10/11/13/14/20/21/22/30/40/70/76
R.1124/01/02/04/06/10/11/13/14/20/21/22/30/40/70/76
R.2104/02/04/06/10/11/13/14/20/21/22/30/40/70/76

(b) R.1123/01/02/04/06/10/11/13/20/21/22/30/40/70/76
R.1124/01/02/04/06/10/11/13/20/21/22/30/40/70/76
R.2104/02/04/06/10/11/13/20/21/22/30/40/70/76

(c) R.1123/03/05/45/50/75/77/80/85/86
R.1124/03/05/50/75/77/80/85/86
R.2104/03/05/45/50/75/77/80/85/86

(d) R.1123
R.1124
R.2104 / 14

(1) LMP
(2) FERSON
(C1)(C2) 100-00

♪: R.1123/01/20, R.1124/01/20, R.2104/20

62.55
B P.R. 728

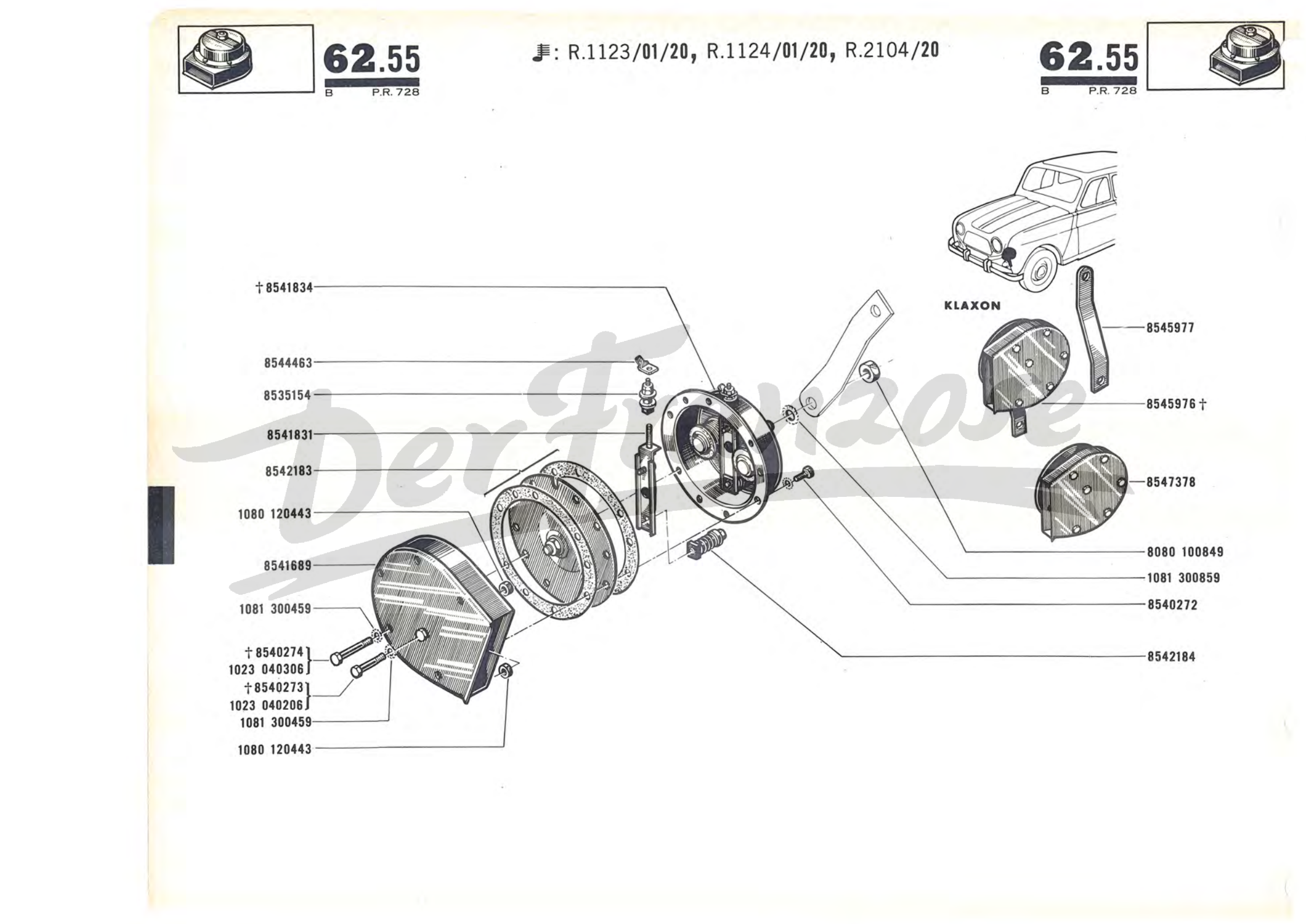

DerFrenzose

: R.1123/01/20, R.1124/01/20, R.2104/20

62.57
B P.R. 728

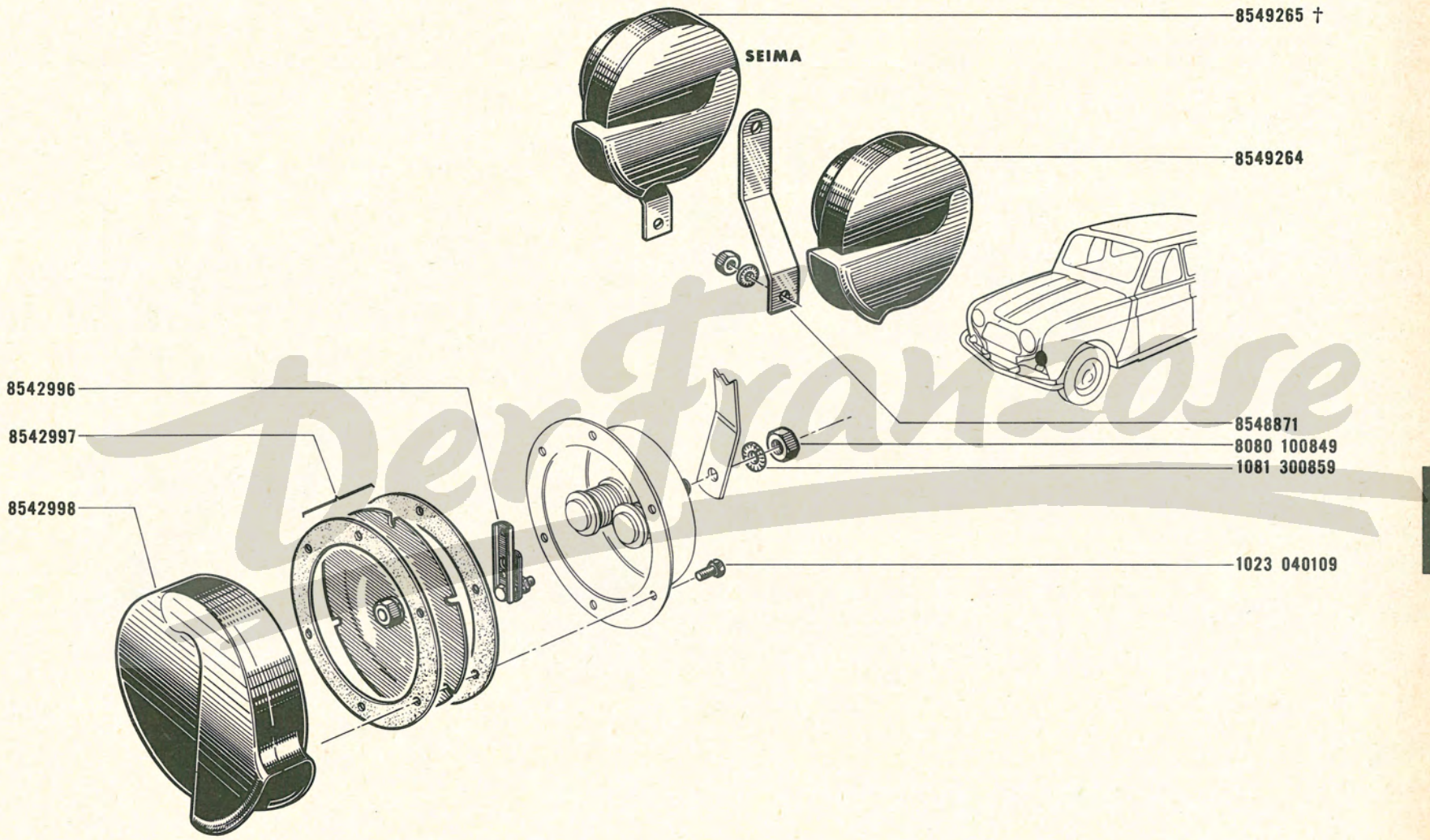

Peugeot

62.60
B P.R. 728

KLAXON

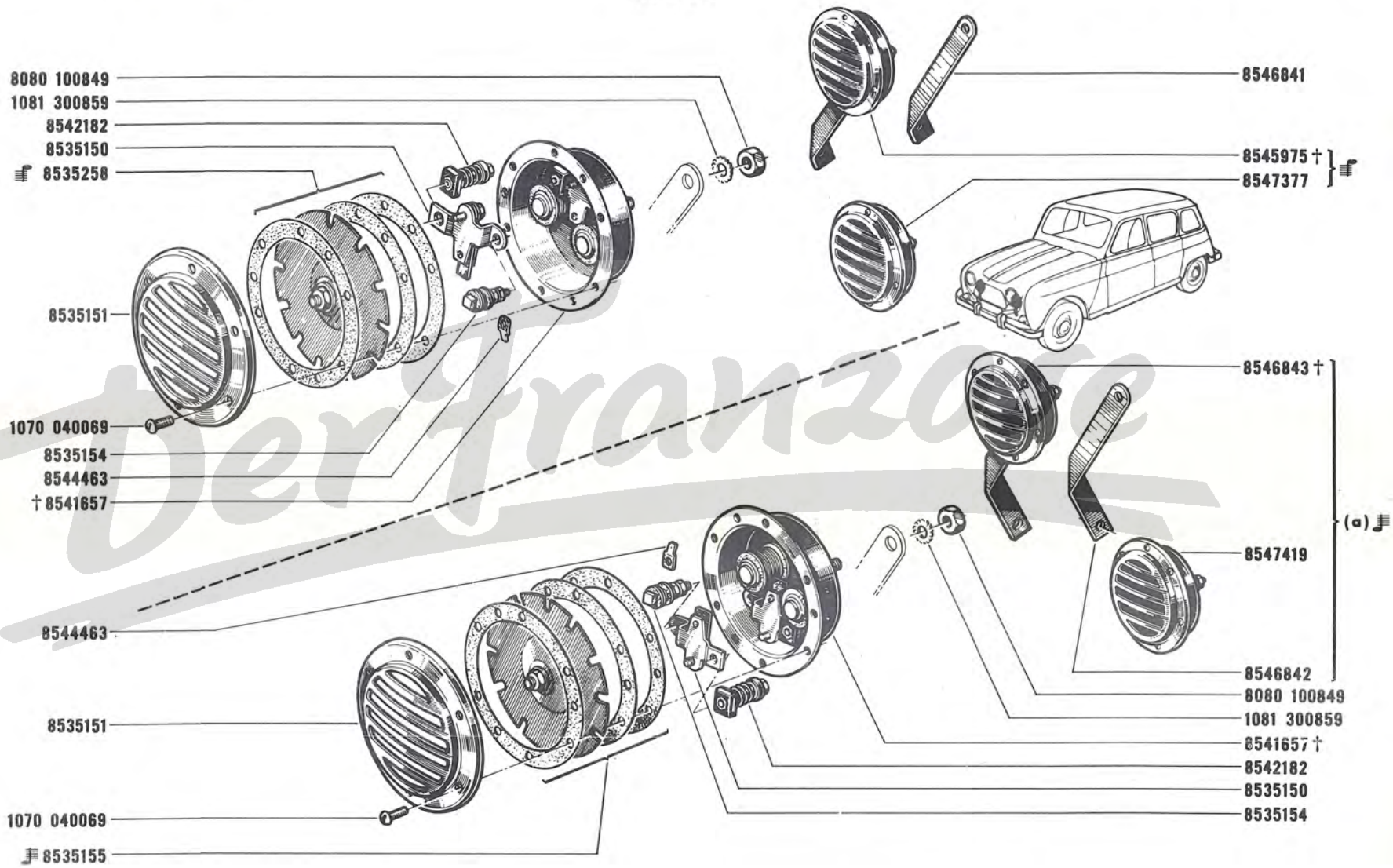

(a) { R.1123 /01/20
R.1124 /01/20
R.2104 /20

Bertrand

62.62
B P.R. 728

SEIMA

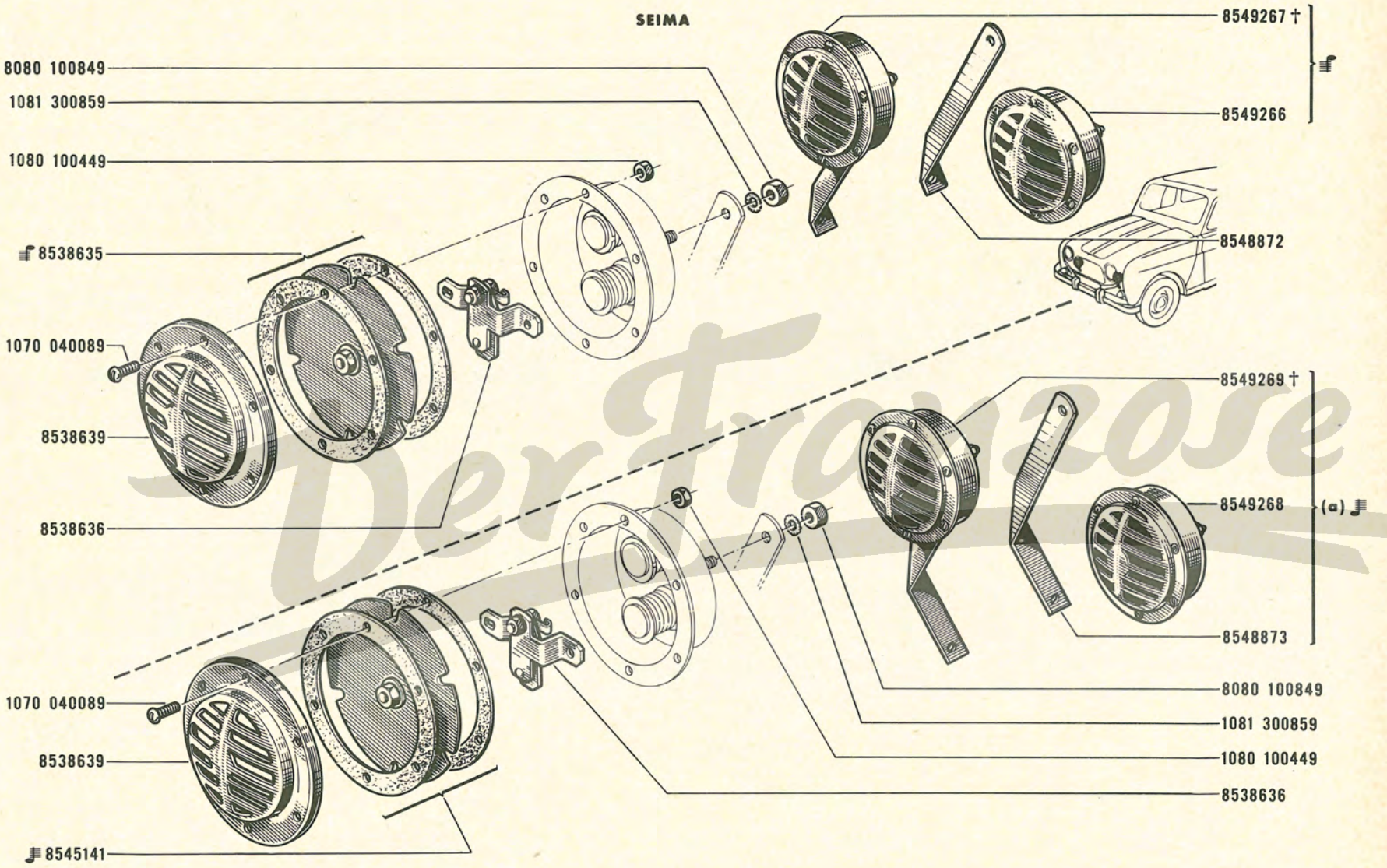

(a) { R.1123 ↙ /01/20
R.1124 ↙ /01/20
R.2104 ↙ /20

DerFrancese

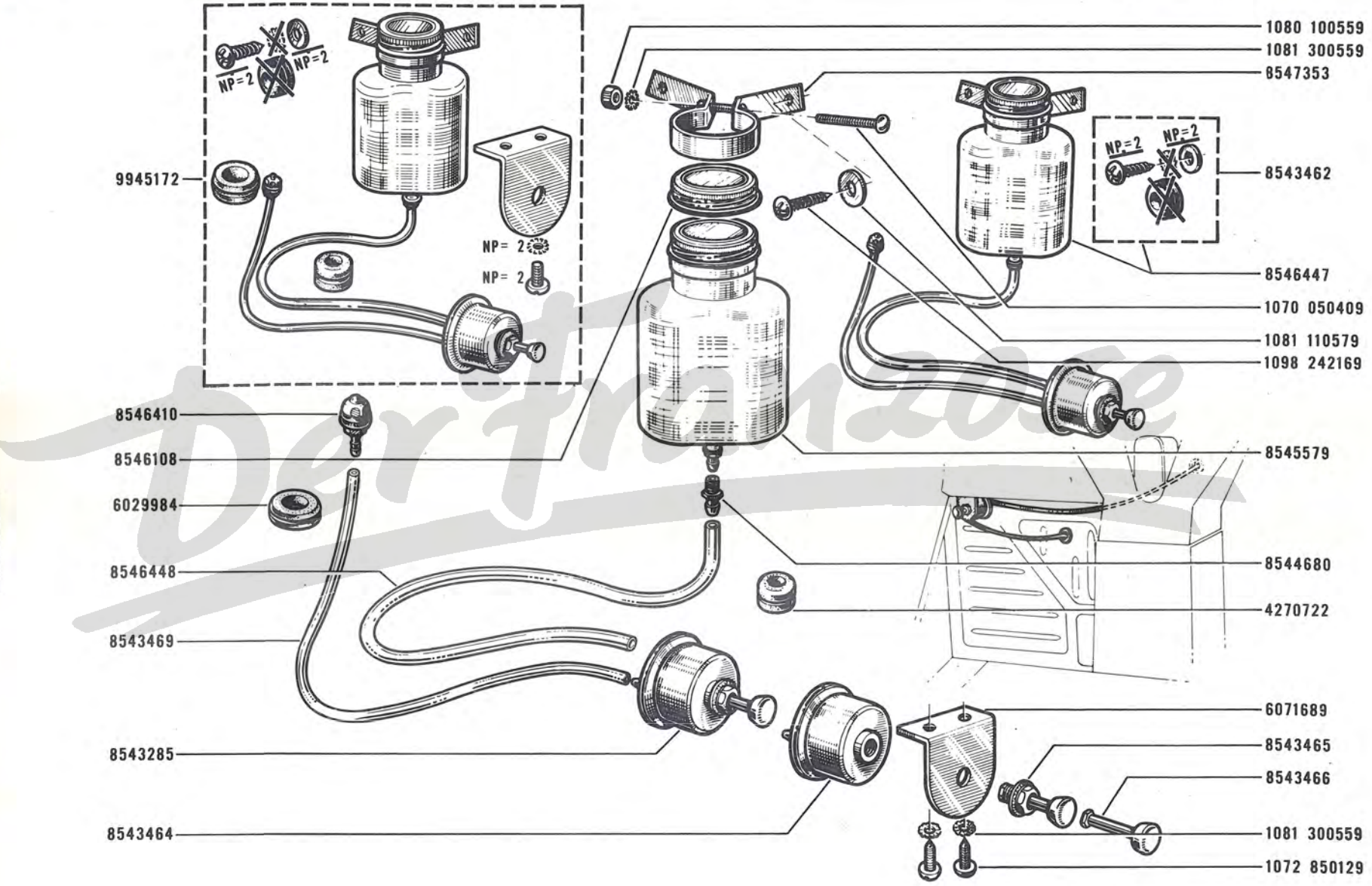

Der Franzose

62.70
B P.R. 728

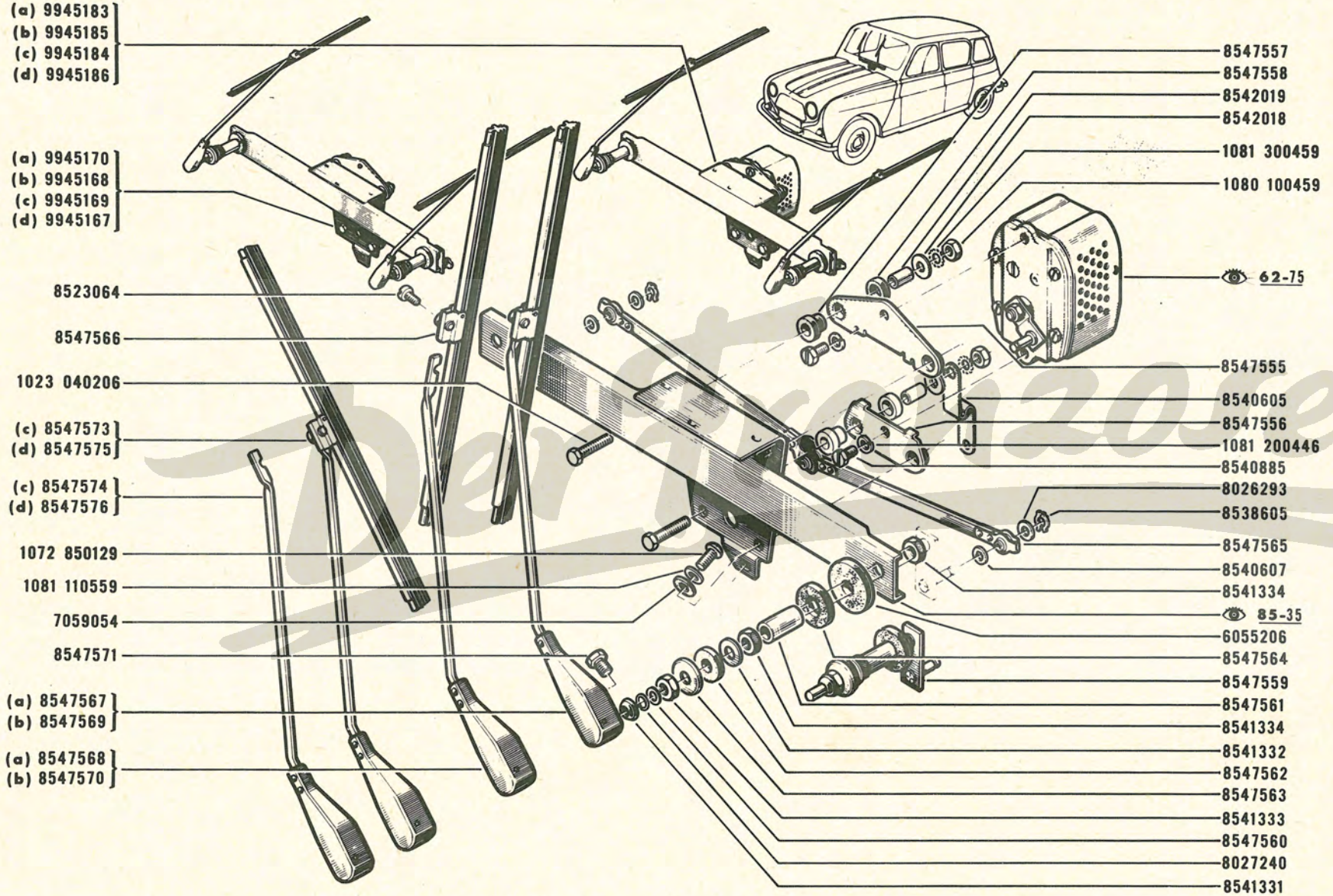

(a) 9945183
(b) 9945185
(c) 9945184
(d) 9945186

(a) 9945170
(b) 9945168
(c) 9945169
(d) 9945167

8523064

8547566

1023 040206

(c) 8547573
(d) 8547575

(c) 8547574
(d) 8547576

1072 850129

1081 110559

7059054

8547571

(a) 8547567
(b) 8547569

(a) 8547568
(b) 8547570

8547557
8547558
8542019
8542018
1081 300459
1080 100459

62-75

8547555
8540605
8547556
1081 200446
8540885
8026293
8538605
8547565
8540607
8541334

85-35

6055206
8547564
8547559
8547561
8541334
8541332
8547562
8547563
8541333
8547560
8027240
8541331

(a) R.1123, R.2104
(b) R.1123, R.1124

(c) R.1123, R.2104
(d) R.1123, R.1124

Peugeot

62.75
B P.R. 728

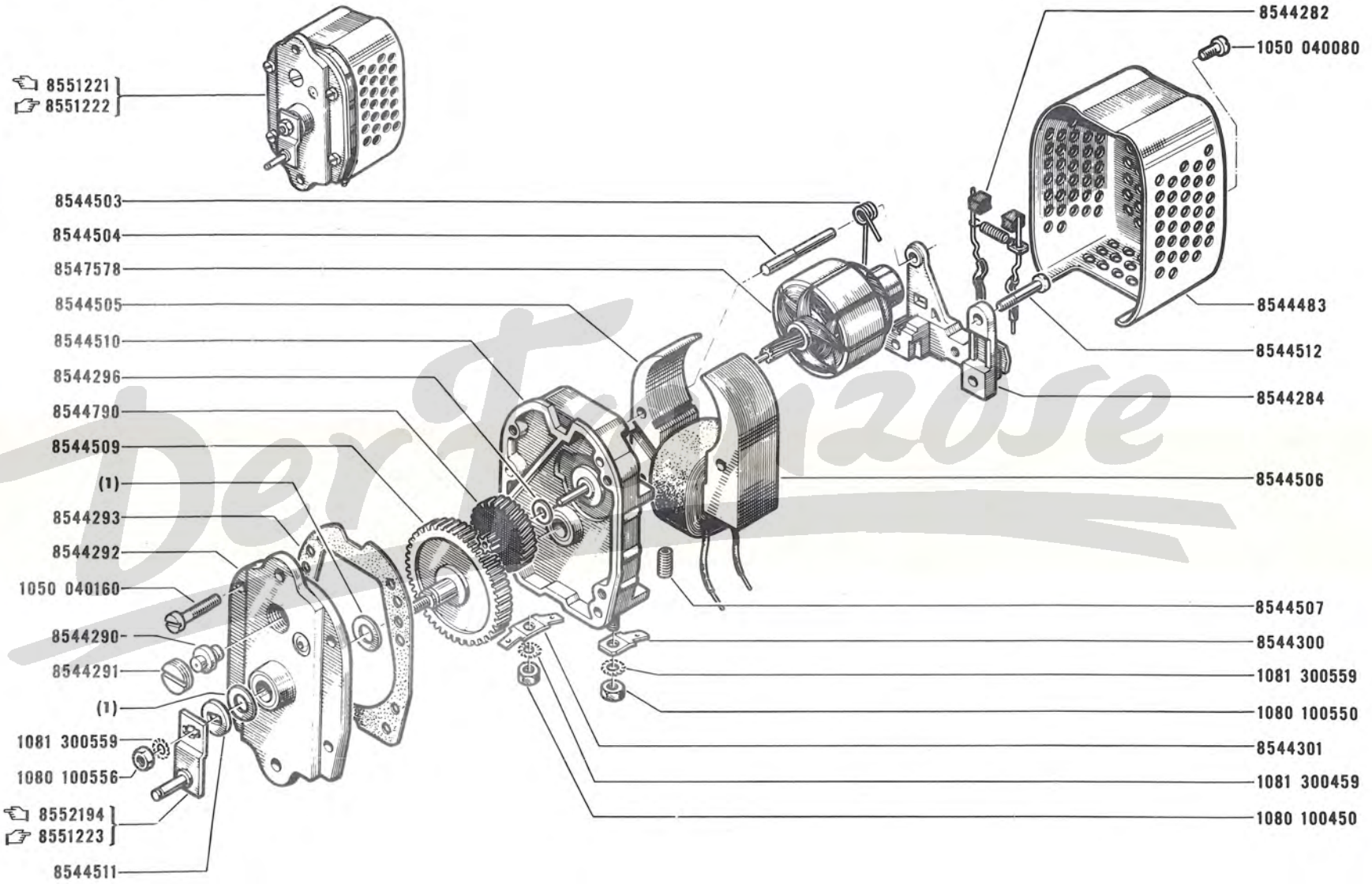

(1)
8543779 E= 0,10
8547581 E= 0,20

R.1123 🚗 /01/02/03/04/05/06/20/21/22/30 R.1124 / 40/45/50/70/75/76/77/80/85/86 R.1123 🚗, R.2104

62.80 C P.R. 728

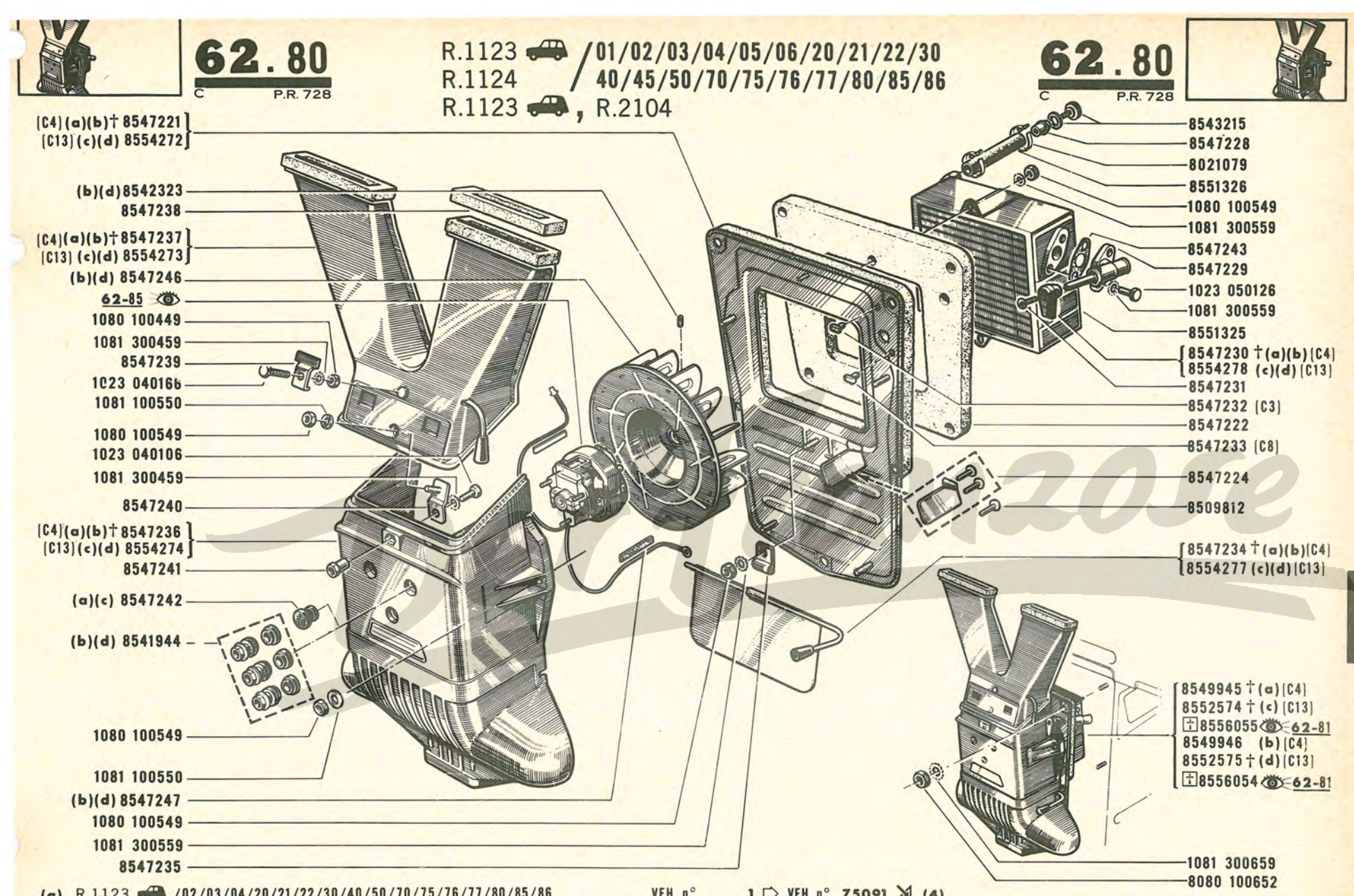

[C4](a)(b)† 8547221
[C13](c)(d) 8554272
(b)(d)8542323
8547238
[C4](a)(b)†8547237
[C13](c)(d) 8554273
(b)(d) 8547246
62-85
1080 100449
1081 300459
8547239
1023 040166
1081 100550
1080 100549
1023 040106
1081 300459
8547240
[C4](a)(b)† 8547236
[C13](c)(d) 8554274
8547241
(a)(c) 8547242
(b)(d) 8541944
1080 100549
1081 100550
(b)(d) 8547247
1080 100549
1081 300559
8547235
8543215
8547228
8021079
8551326
1080 100549
1081 300559
8547243
8547229
1023 050126
1081 300559
8551325
[8547230 †(a)(b)[C4]
[8554278 (c)(d)[C13]
8547231
8547232 [C3]
8547222
8547233 [C8]
8547224
8509812
[8547234 †(a)(b)[C4]
[8554277 (c)(d)[C13]
[8549945 †(a)[C4]
[8552574 †(c)[C13]
[+]8556055 62-81
[8549946 (b)[C4]
[8552575 †(d)[C13]
[+]8556054 62-81
1081 300659
8080 100652

(a) R.1123 🚗 /02/03/04/20/21/22/30/40/50/70/75/76/77/80/85/86 — VEH n° 1 ⇨ VEH n° 75091 ⇲ (4)

(b) R.1123 🚗 /05/06/10/11/13/14 — VEH n° 1 ⇨ VEH n° 75091 ⇲ (4)
R.1123 🚗 /02/03/04/05/06/20/21/22/30/40/50/70/75/76/77/80/85/86 — VEH n° 1 ⇨ VEH n° 75091 ⇲ (4)
R.1124 /01/02/03/04/05/06/20/21/22/30/40/50/70/75/76/77/80/85/86
R.2104 — VEH n° 1 ⇨ VEH n° 7163

(c) R.1123 🚗 /02/03/04/20/21/22/30/40/45/50/70/75/76/77/80/85/86 — VEH n° 75092 ⇨ VEH n° . . . ⇱ (4)

(d) R.1123 🚗 /05/06/11/13/14 — VEH n° 75092 ⇨ VEH n° . . . ⇱ (4)
R.1123 🚗 /01/02/03/04/05/06/20/21/22/30/40/45/50/70/75/76/77/80/85/86 — VEH n° 75092 ⇨ VEH n° . . . ⇱ (4)
R.2104 — VEH n° 7164 ⇨ VEH n° . . .

[C3][C4][C8][C13] 100-00

4	VEH n° 75093,75100

R.1123 /01/02/03/04/05/06/20/21/22/30/40/45/50/70/75/76/77/80/85/86 } (c)

R.1123 VEH n° 75092 ⇨ VEH n° . . . (4)

R.2104 VEH n° 7164 ⇨ VEH n° . . .

62.81
B P.R. 728

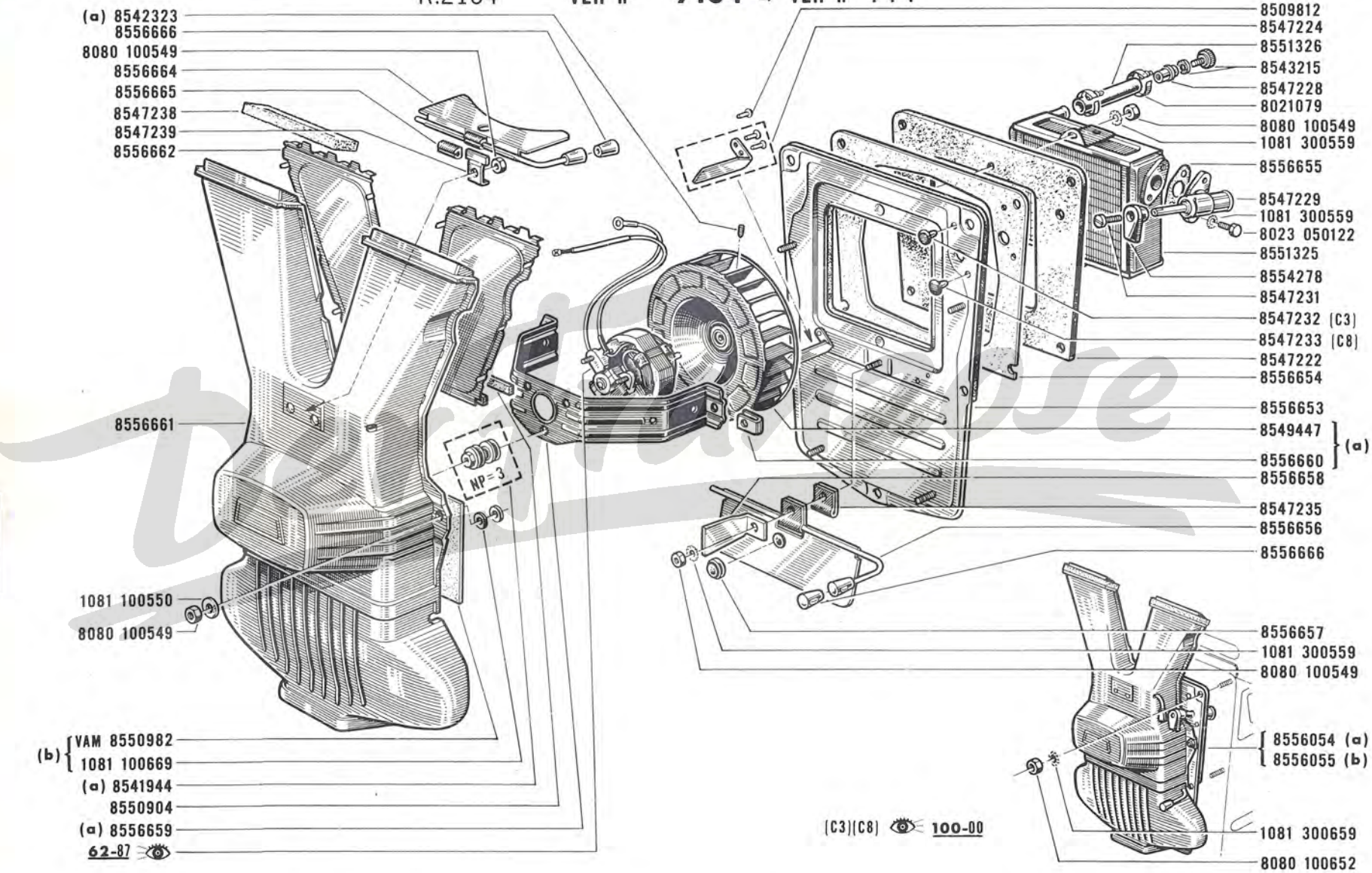

(a) R.1123 /01/02/03/04/05/06/20/21/22/30/40/45/50/70/75/76/77/80/85/86 VEH n° 75092 ⇨ VEH n° . . . (4)

(a) R.1123 /05/06/11/13/14 VEH n° 75092 ⇨ VEH n° . . . (4)

(a) R.2104 VEH n° 7164 ⇨ VEH n° . . .

(b) R.1123 /02/03/04/20/21/22/30/40/45/50/70/75/76/77/80/85/86 VEH n° 75092 ⇨ VEH n° . . . (4)

(c) VEH n° 75092 ⇨ VEH n° . . . (4)

4	VEH n° 75093,75101

R.1123
R.1124
/10/11/13/14

62.82
C P.R. 728

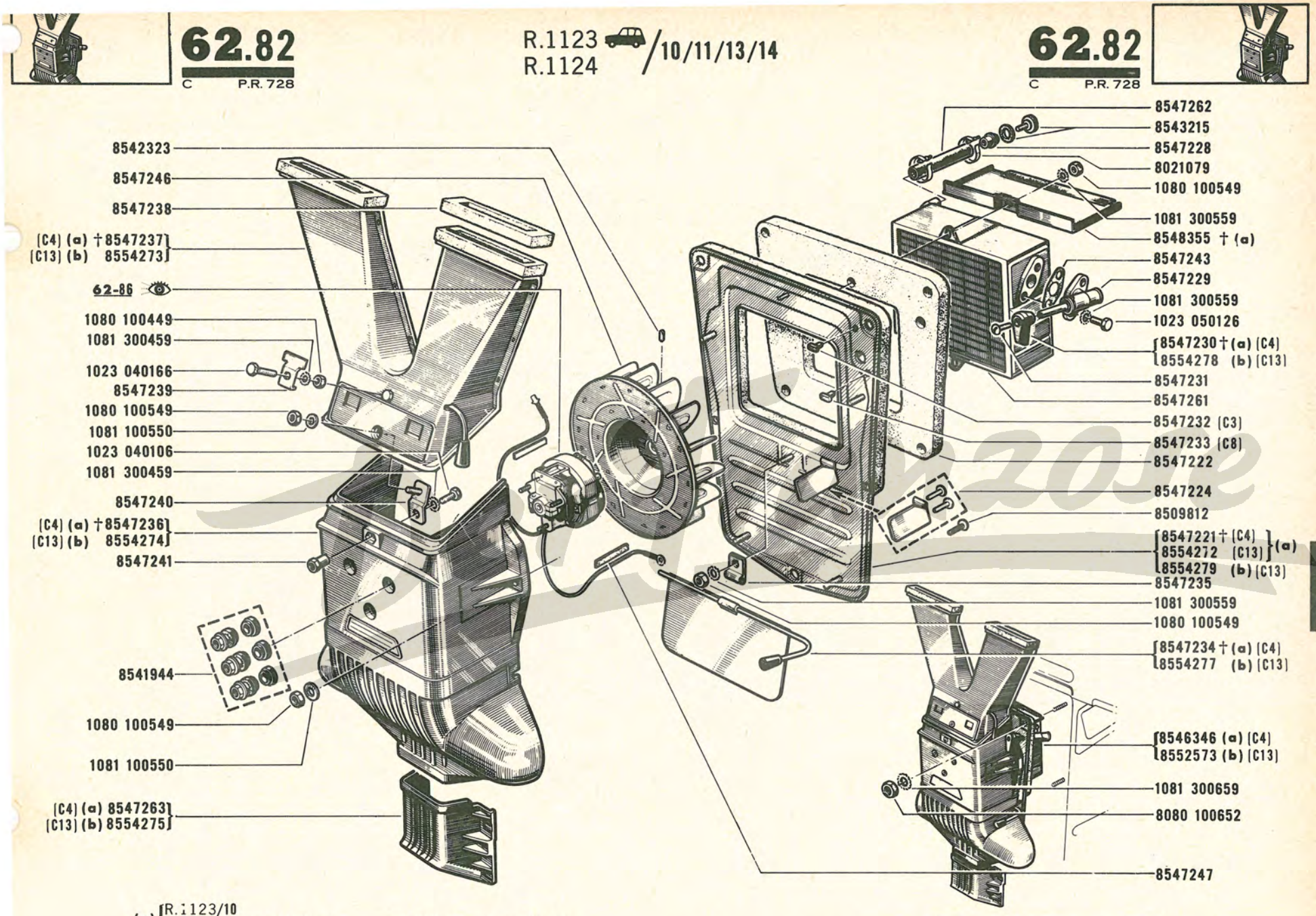

(a) R.1123/10
R.1123/11/13/14 VEH n° 1 ⇨ VEH n° 75091 ⇲ (4)

(b) R.1123/11/13/14 VEH n° 75092 ⇨ VEH n° . . . ⇱ (4)

[C3][C4][C8][C13] 100-00

4	VEH n° 75093,75101

R.1123 (a) , R.1123 /05/06/10/11/13/14
R.1124 (b) , R.2104

62.83
A P.R. 728

(c) 8548162

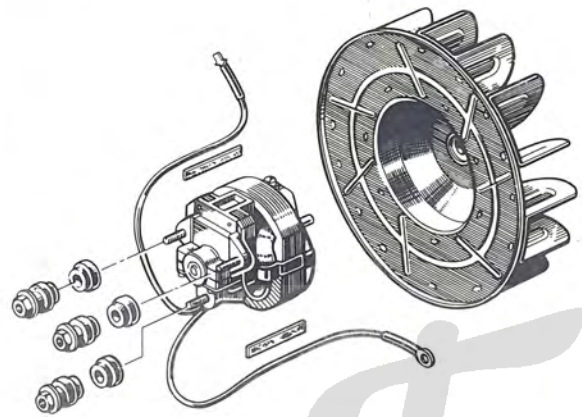

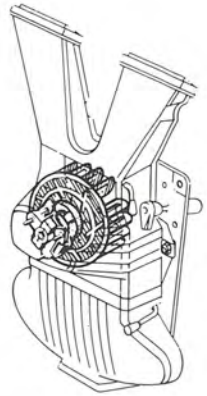

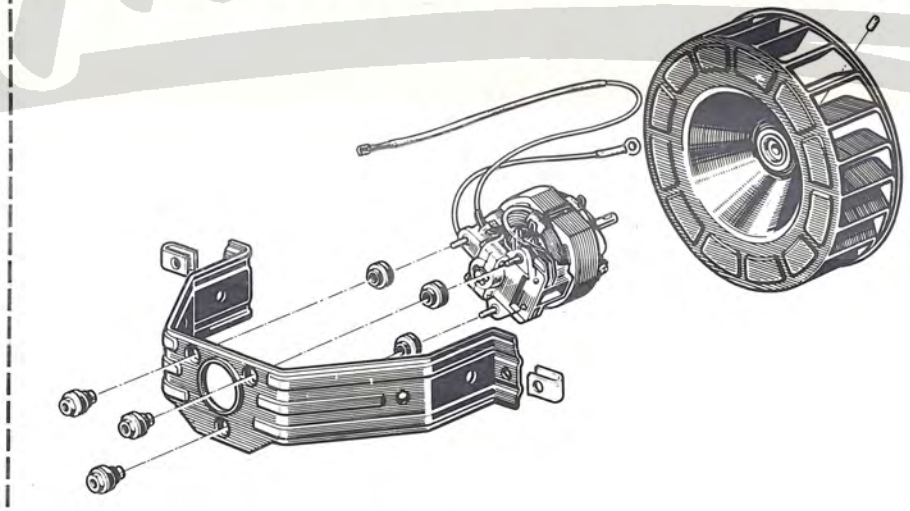

8556668 (d)

Der Franzose

(a) R.1123/01/02/03/04/05/06/20/21/22/30/40/45/50/70/75/76/77/80/85/86
(b) R.1124/01/02/03/04/05/06/20/21/22/30/40/50/70/75/76/77/80/85/86
(c) ⇲ 8549946-8552575 62-80
(d) ⇲ 8556054 62-81

62 .85
C P.R. 728

R.1123 (a), R.1123 /05/06/10/11/13/14
R.1124(b), R.2104

62 .85
C P.R. 728

R.112
R.112
R.210

8547259
8544529
8544531
1050 040160
8544494
1081 300459
1050 040080
1081 300459
8541553
1050 040160

(a) R.1123/01/02/03/04/05/06/20/21/22/30/40/45/50/70/75/76/77/80/85/86
(b) R.1124/01/02/03/04/05/06/20/21/22/30/40/50/70/75/76/77/80/85/86

EH n° 75092 ⇨ VEH n

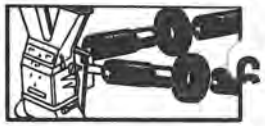

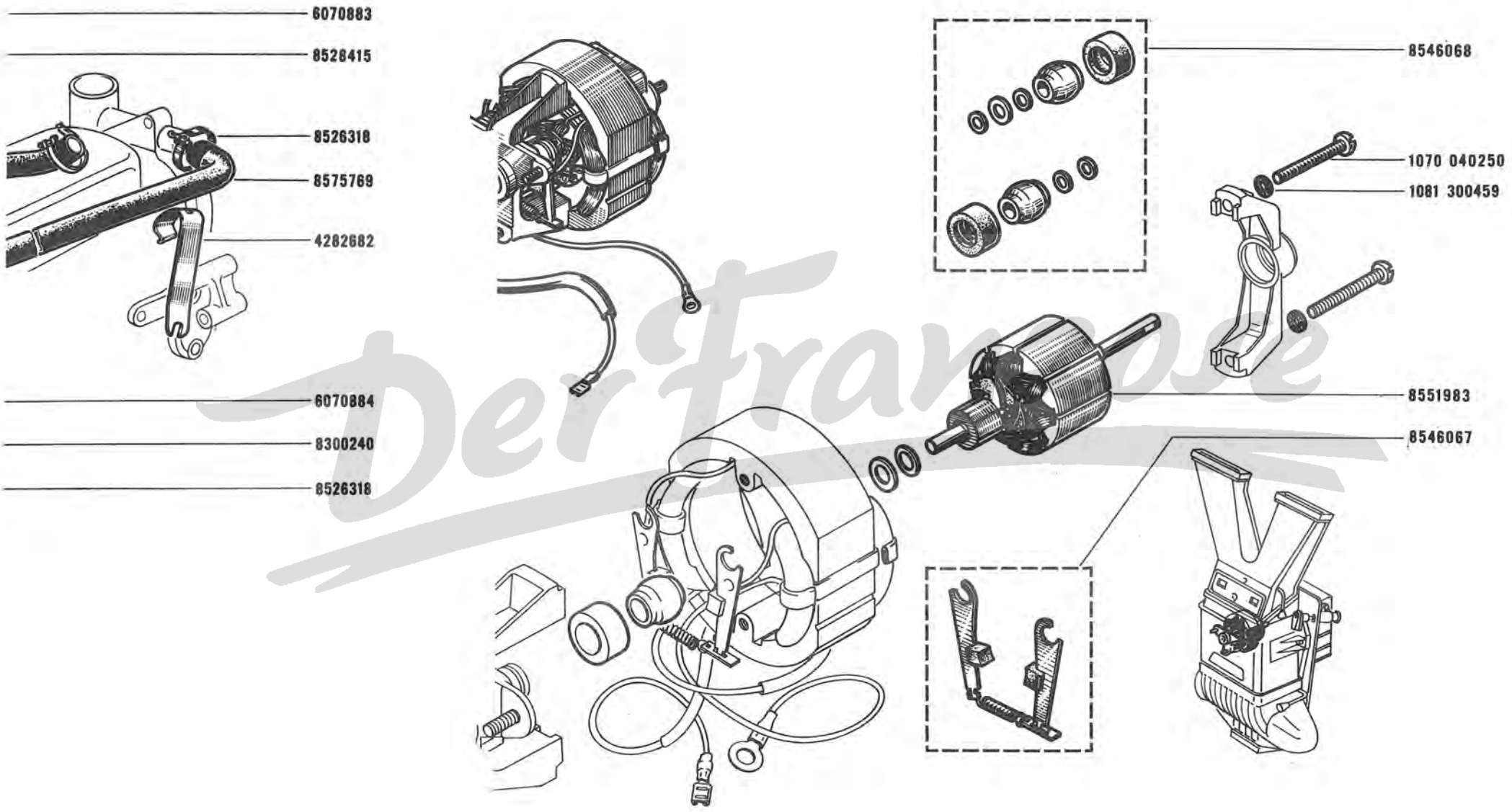
6070883
8528415
8526318
8575769
4282682
6070884
8300240
8526318
8546068
1070 040250
1081 300459
8551983
8546067

Der Franose

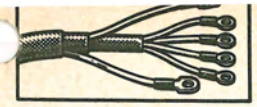

62.90
C P.R. 728

R.1123 VEH n° 1 ⇨ VEH n° 75091 ⇲(4
R.1124
R.2104 VEH n° 1 ⇨ VEH n° 7163

62.90
C P.R. 728

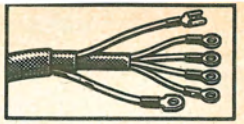

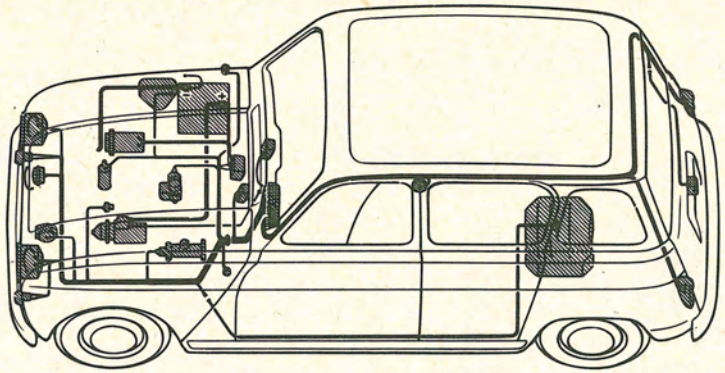

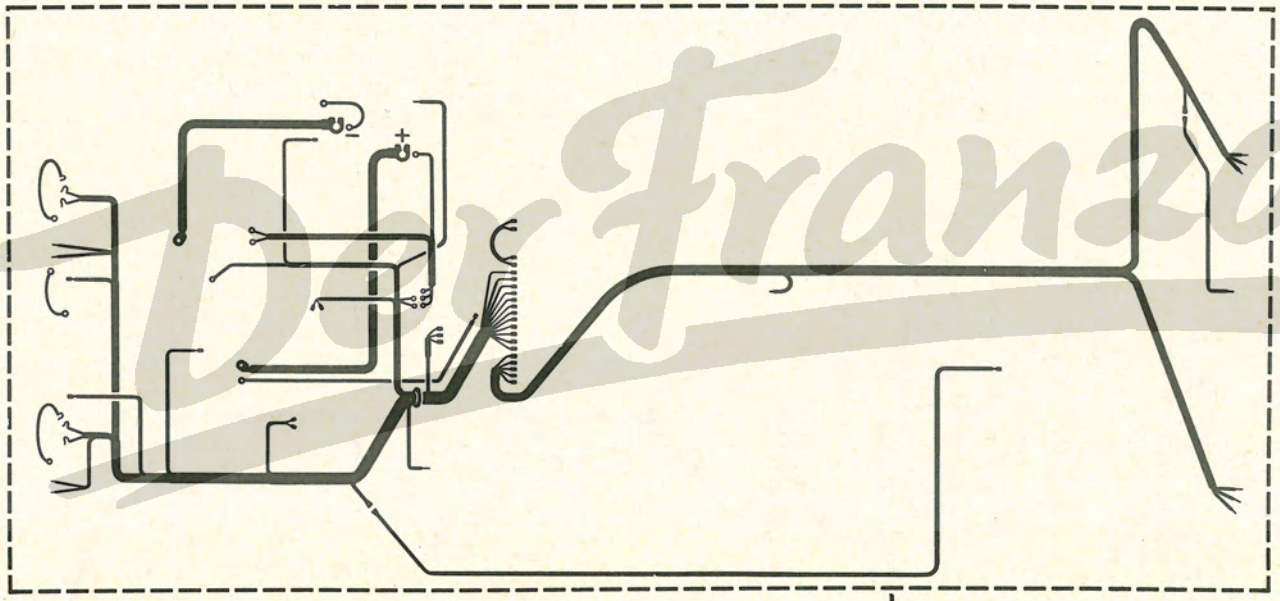

Der Franzose

R.1123/01/20	9837005
R.1123/03/50	9837006
R.1123/05	9837007
R.1123/04/06/10	9837008
R.1123/02/11/13/21/22/30/40	9837009
R.1123/14	9837010
R.1124/01/20	9837013
R.1124/03/50	9837014
R.1124/05	9837015
R.1124/04/06/10	9837016
R.1124/02/11/13/21/22/30/40	9837017
R.1124/14	9837018

R.2104/20	9837021
R.2104/03/50	9837022
R.2104/05	9837023
R.2104/04/06/10	9837024
R.2104/02/11/13/21/22/30	9837025
R.2104/14	9837026
R.2104/40	9837052

R.1123/70/76	9837011
R.1123/75/77/80/85/86	9837012
R.1124/70/76	9837019
R.1124/75/77/80/85/86	9837020
R.2104/70/76	9837027
R.2104/75/77/80/86	9837028
R.2104/85	9837053

4	VEH n° 75093,75101

R.1123 **VEH n° 75092 ⇨ VEH n° . . . ↙ (4)**
R.2104 **VEH n° 7164 ⇨ VEH n° . . .**

62.93
C P.R. 728

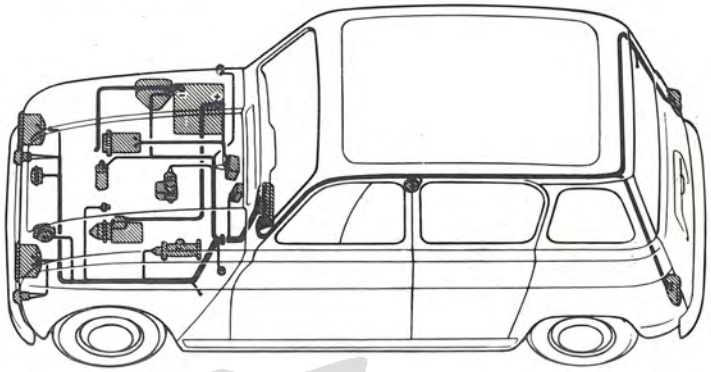

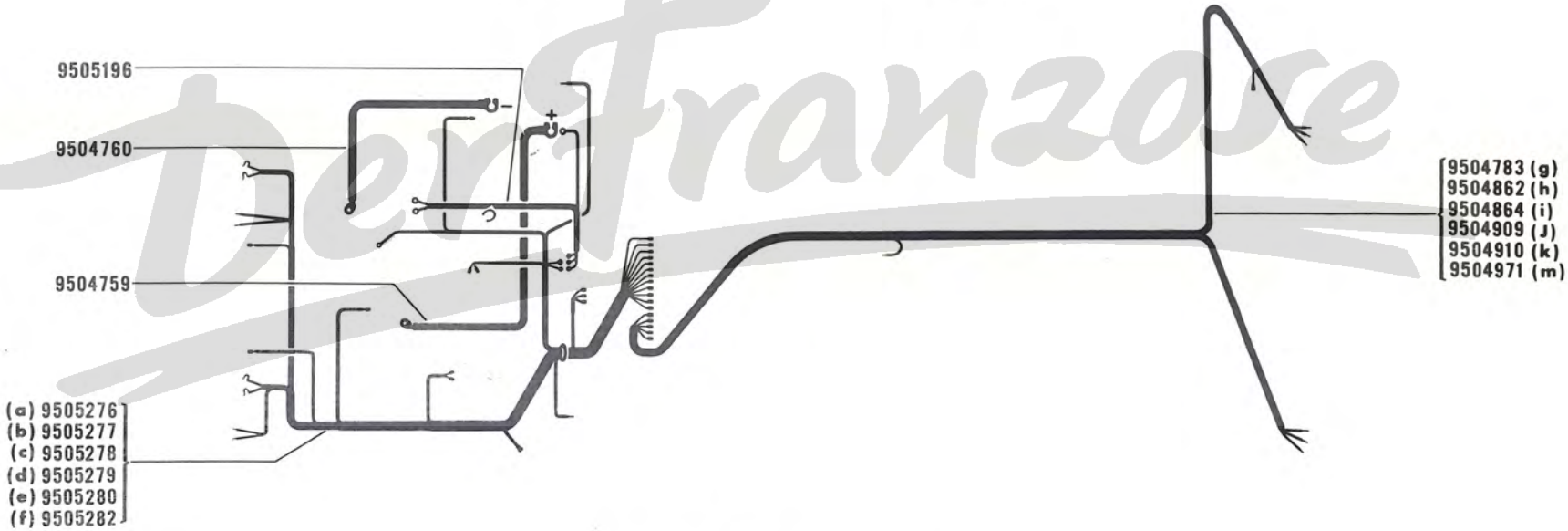

(a) {R.1123 / R.2104}/01/02/04/06/20/21/22/30/40/50
(b) {R.1123 / R.2104}/03/05/45
(c) {R.1123 / R.2104}/11/13
(d) {R.1123 / R.2104}/14
(e) {R.1123 / R.2104}/70
(f) {R.1123 / R.2104}/75/76/77/80/85/86

(g) R.1123/70/75/76/77/80/85/86
(h) R.2104/01/02/03/04/05/06/11/13/20/21/22/30/40/45/50
(i) R.2104/70/75/76/77/80/85/86
(J) R.1123/01/02/03/04/05/06/11/13/20/21/22/30/40/45/50
(k) R.1123/14
(m) R.2104/14

4	VEH n° 75093,75101

Der Franzose

MOT n° 1 ⇨ MOT n° 61799

62.96
B P.R. 728

R.1123/02 , R.1124/02 , R.2104/02

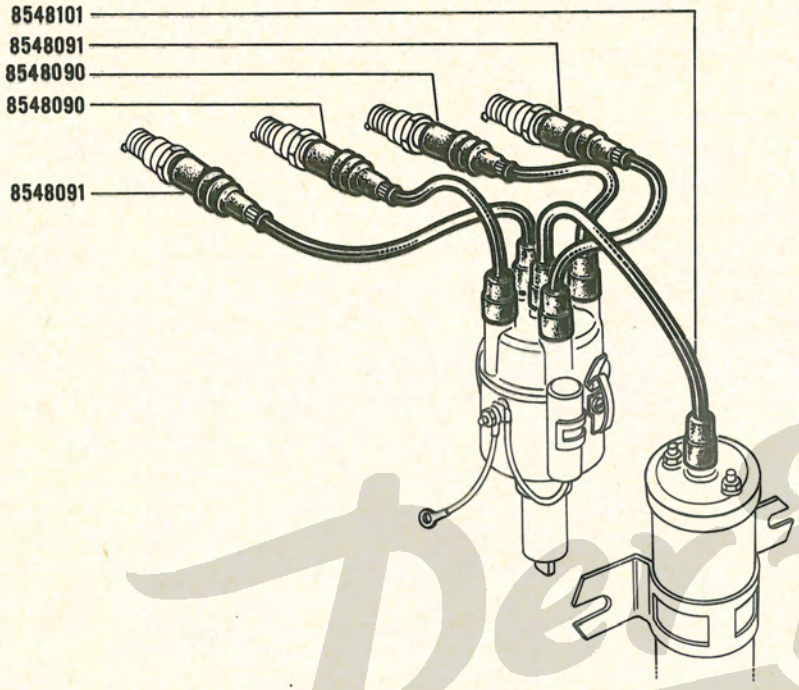

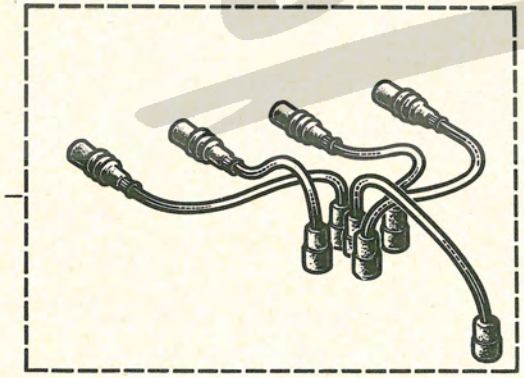

R.1123 ⩽ /02, R.1124 ⩽ /02, R.2104 ⩽ /02

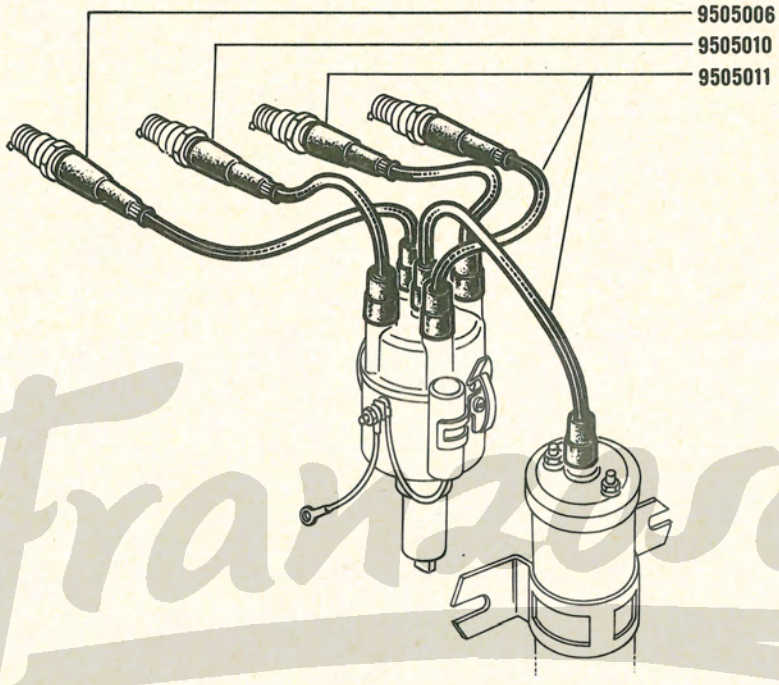

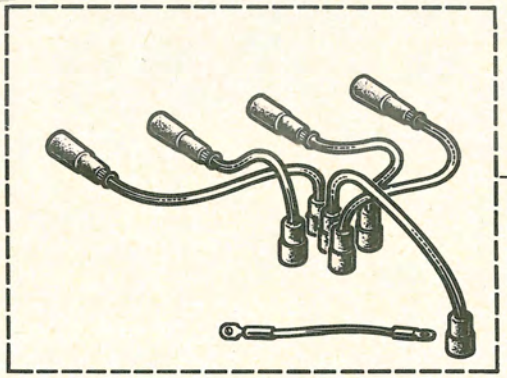

Der Franzose

MOT n° 61800 ⇨ MOT n° ...

62.97
B P.R. 728

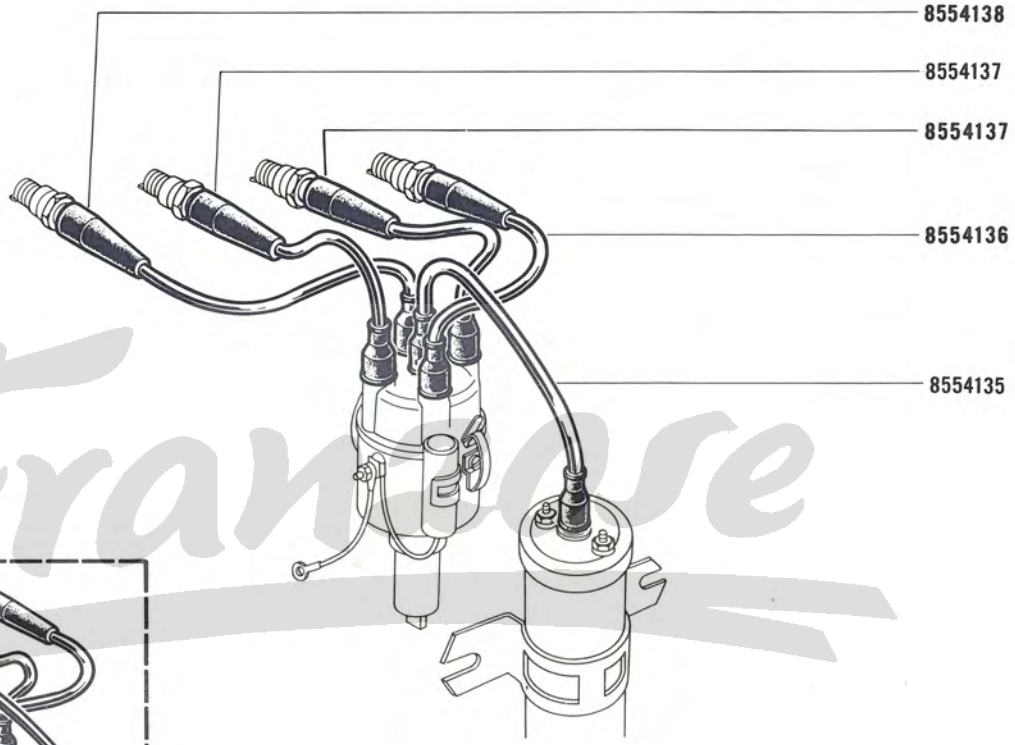

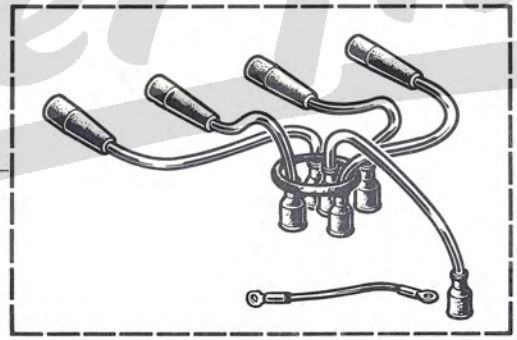

DerFranzose

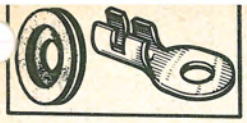

62.98

B P.R. 728

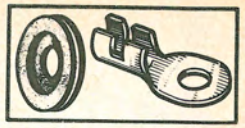

62.98

B P.R. 728

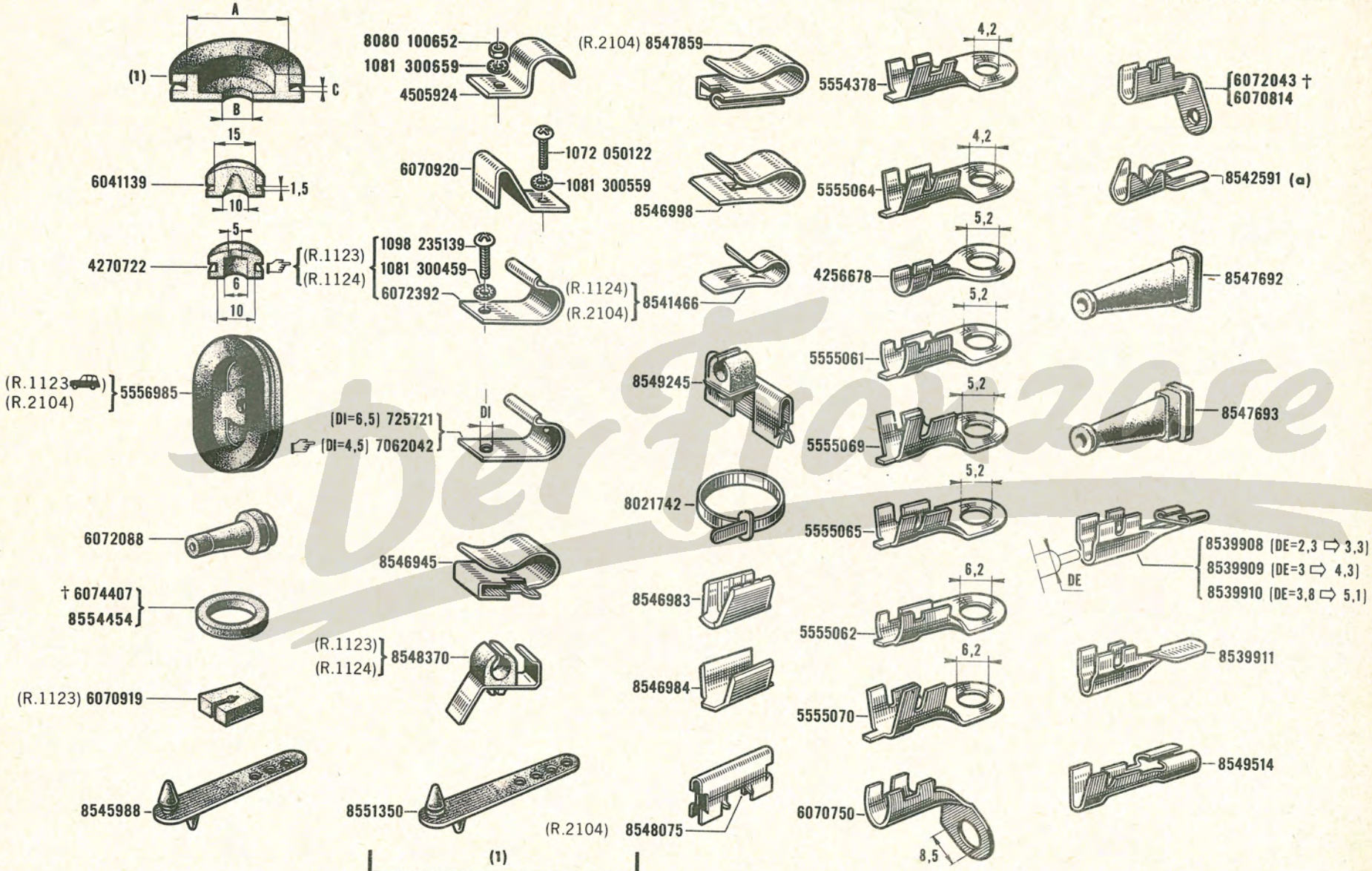

(a) R.1123/14
R.1124/14
R.2104/14

(1)

	A	B	C
6035405 (R.2104)	15	3	1,5
6029984	15	5	1,5
6034370	21	8	1
5490347 (R.2104)	25	5	2
6060333	40	10	1,5

Der Franzose

70. 01
B P.R. 728

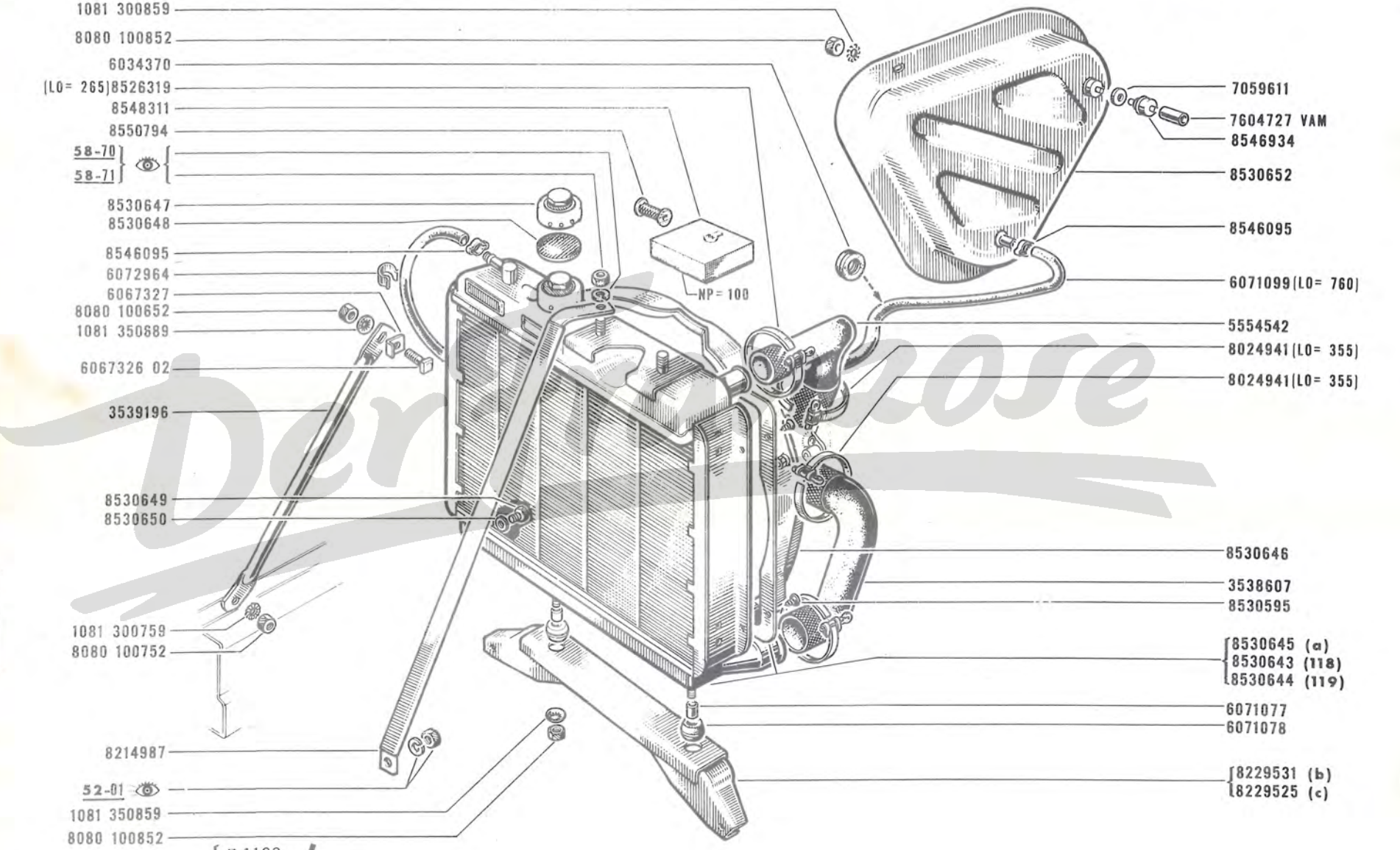

(a) R.1123, R.1124, R.2104 / 30/40/80/85/86

(b) R.1123 VEH n° 1 ⇨ VEH n° 83544
R.1124
R.2104 VEH n° 1 ⇨ VEH n° 7409

(c) R.1123 VEH n° 83545 ⇨ VEH n° . . .
R.2104 VEH n° 7410 ⇨ VEH n° . . .

118	06-00
119	06-00

71 . 01
C P.R. 728

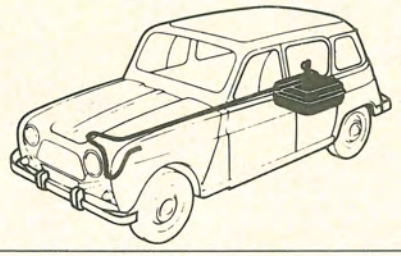

(d) 8528824
(e) 8528944

1081 110852
1081 200862
8080 100852
VAM (LO=400) 7604472
VAM (LO=400) 7604320
VAM (LO=25) 7604320
3801 045295
VAM (LO=25) 7604320
VAM (LO=25) 7604320
VAM (LO=300) 7604320
6071015
VAM (LO=75) 7604472
VAM (LO=150) 7604320
VAM (LO=300) 7604320
5483957
(R.1123) (R.2104) 6074965

6074125 (b)
8239509 (b)
8548171 (f)
8239774 (c)
7058043
8228633 (R.2104)
8228620
6074350
6056703
8021082
3539467 (R.2104)
3539449
4281751
8023 070206
6071015
6074350
1081 350730
8080 100752
9832169 †
9832210 (143)
8204629 (a)
7061784
1081 350759
8023 070256
1081 300859
8024 081206

(a) R.1123 / R.1124 / R.2104 / 13/14/20/21/22/30/40/50/75/76/77/80/85/86

4	VEH n° 75093,75101
143	8024 040302 -3-

(b)
- R.1123 /40/85/86 VEH n° 1 ⇨ VEH n° 75091 (4)
- R.1123 VEH n° 75092 ⇨ VEH n° . . . (4)
- R.2104 /40/85/86 VEH n° 1 ⇨ VEH n° 7163
- R.2104 VEH n° 7164 ⇨ VEH n° . . .

(c)
- R.1123, R.1124
- R.1123 /40/85/86 VEH n° 1 ⇨ VEH n° 75091 (4)
- R.2104 /40/85/86 VEH n° 1 ⇨ VEH n° 7163

(d)
- R.1123 /40/85/86 VEH n° 1 ⇨ VEH n° 75091 (4)
- R.1123 VEH n° 75092 ⇨ VEH n° . . . (4)

(e)
- R.2104 /40/85/86 VEH n° 1 ⇨ VEH n° 7163
- R.2104 VEH n° 7164 ⇨ VEH n° . . .

(f)
- R.1123 /40/85/86 VEH n° 1 ⇨ VEH n° 75091 (4)
- R.2104 /40/85/86 VEH n° 1 ⇨ VEH n° 7163

Der Franzose

73.01
B P.R. 728

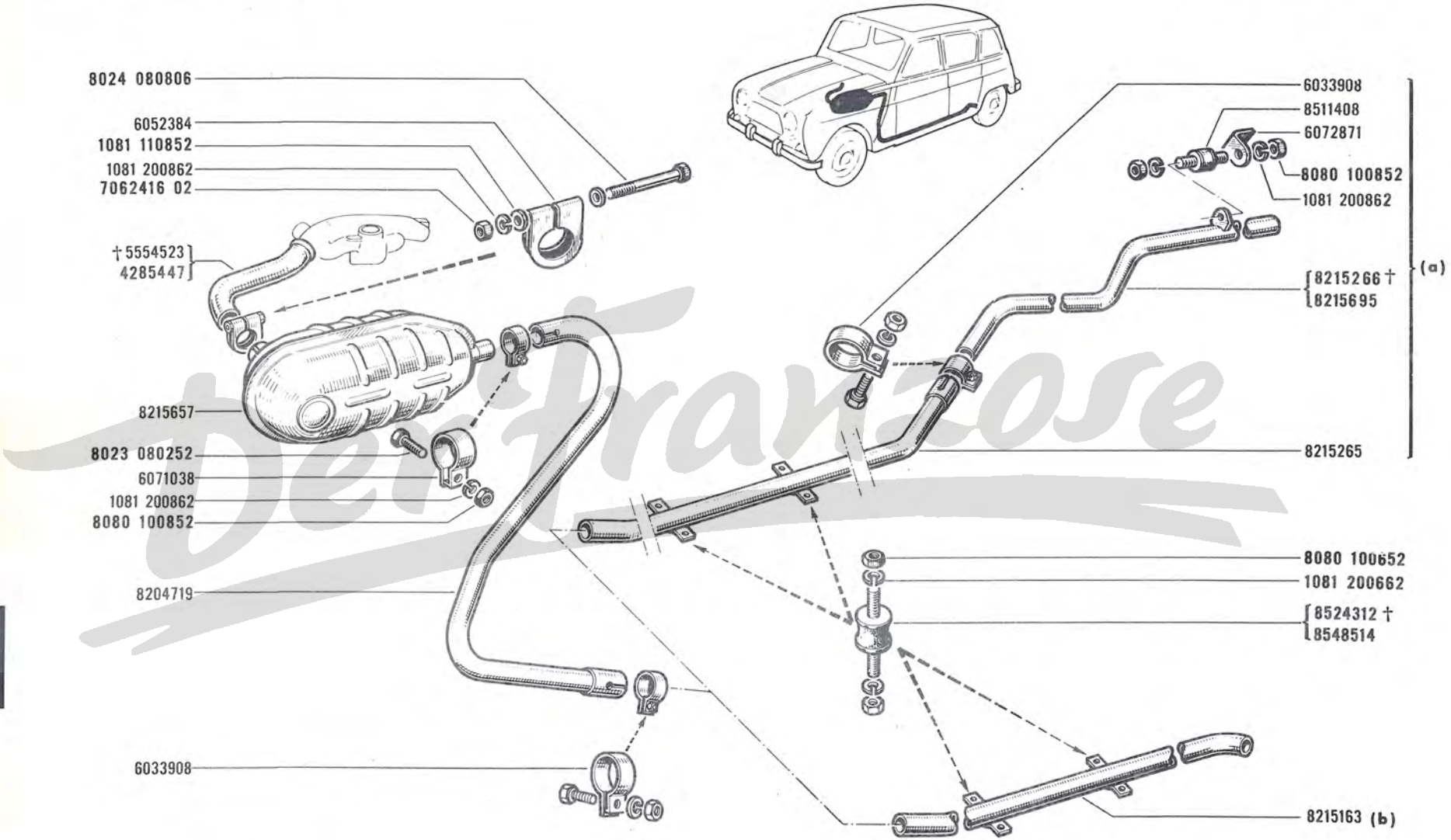

(a) { R.1123 / R.1124 / R.2104 } / 04/11/13/14/70/75/76/77/80/85/86

(b) { R.1123/01/02/03/05/06/20/21/22/30/40/45/50 / R.1124/01/02/03/05/06/20/21/22/30/40/50 / R.2104/02/03/05/06/20/21/22/30/40/45/50 }

Der Franzose

78 .01
B P.R. 728

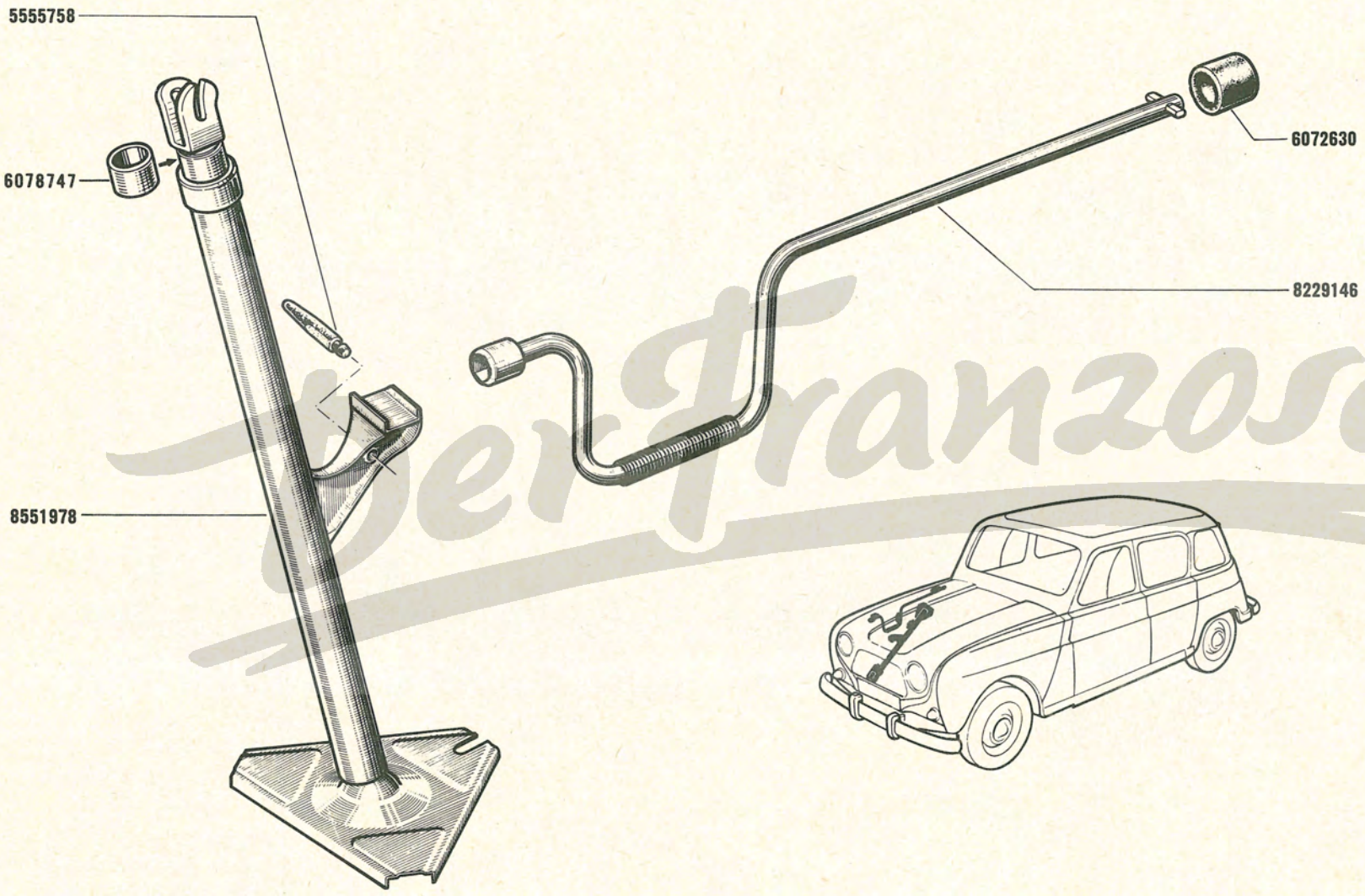

Per Franzose

81 . 01
C P.R. 728

R.1123

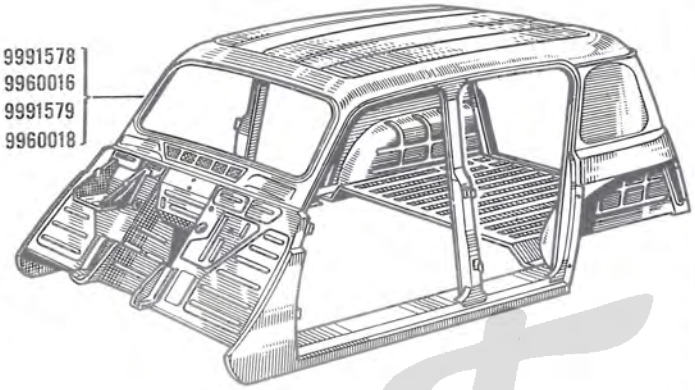

(a) † 9991578
(66) (60) (b) 9960016

(a) † 9991579
(66) (60) (b) 9960018

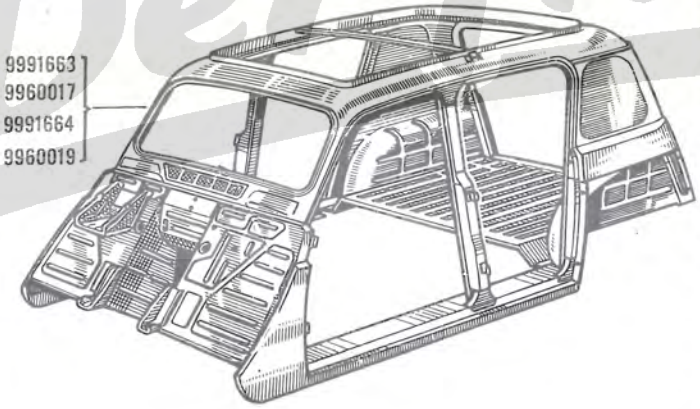

(a) † 9991663
(66) (60) (b) 9960017

(a) † 9991664
(66) (60) (b) 9960019

(a) R.1123 VEH n° 1 ⇨ VEH n° 75091 ⇲ (4)
(b) R.1123 VEH n° 75092 ⇨ VEH n° . . . ⇱ (4)

4	VEH n° 75093 , 75101

R.1123 , R.1124

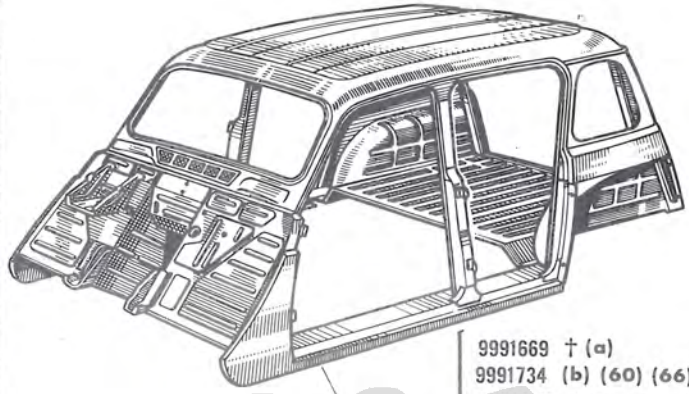

9991669 † (a)
9991734 (b) (60) (66) (R.1123)
9991665 (66)(R.1124)

9991670 † (a)
9960020 (b) (60) (66) (R.1123)
9991666 (66)(R.1124)

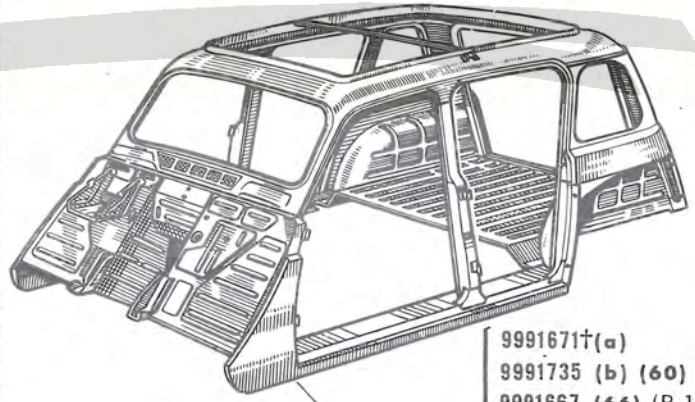

9991671† (a)
9991735 (b) (60) (66) (R.1123)
9991667 (66) (R.1124)

9991672† (a)
9960021 (b) (60) (66) (R.1123)
9991668 (66)(R.1124)

60	R.1123 VEH n° 1 ⇨ VEH n° 75091 ⇲ (4) 6070580-1- 81.30

66	R.1123 VEH n° 1 ⇨ VEH n° 74100 R.1124 VEH n° 1 ⇨ VEH n° 24308 3540866 -1- 7063013 -1- 5558023 -1- 8529493 -1- 85.41

DerFranzose

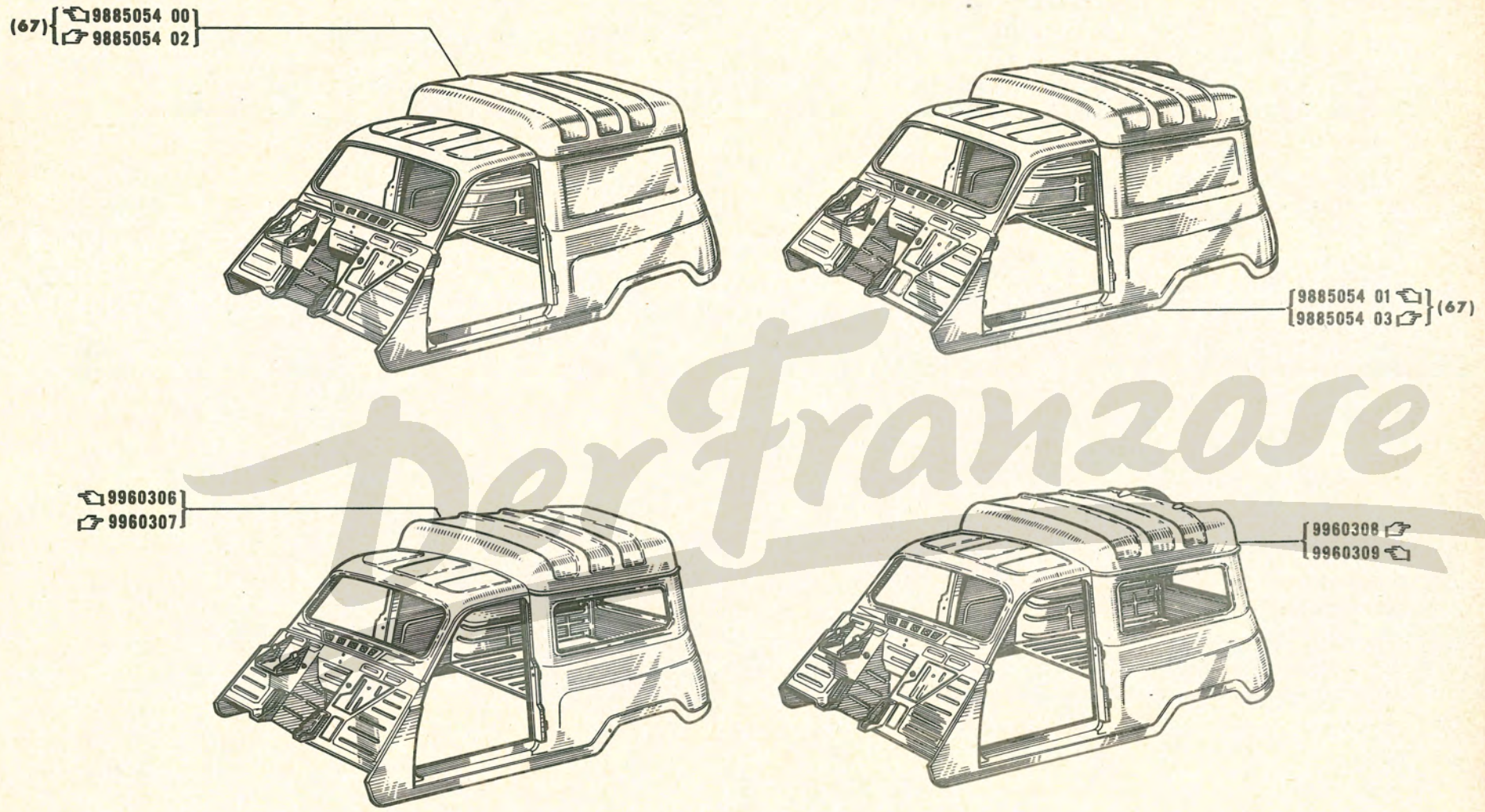

PerFranzose

67	R.2104 VEH n° 1 ⇨ VEH n° 6580	
	3540866 -I-	85-41
	7063013 -I-	
	5558023 -I-	
	8529493 -I-	

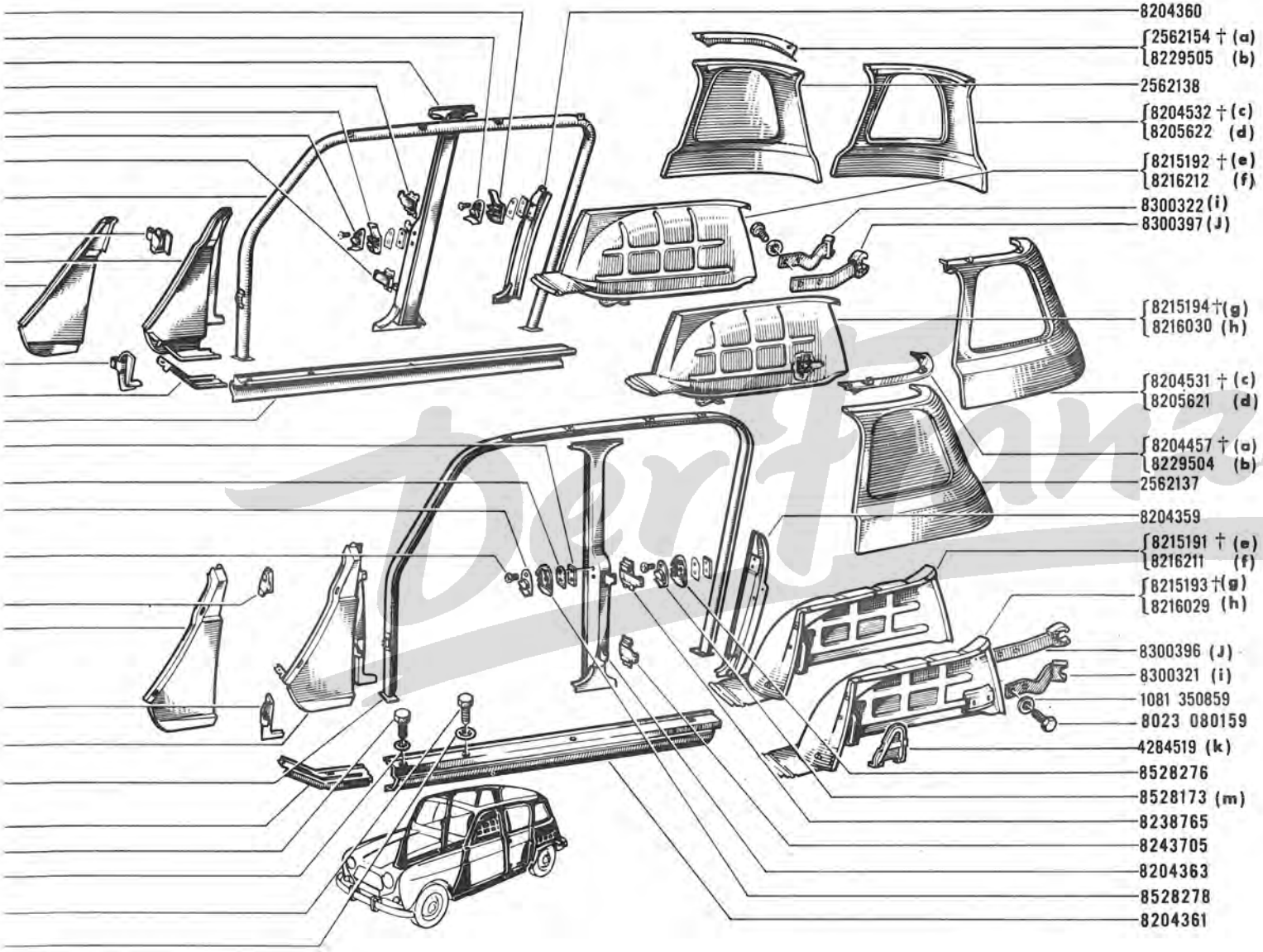
8204360
2562154 † (a)
8229505 (b)
2562138
8204532 † (c)
8205622 (d)
8215192 † (e)
8216212 (f)
8300322 (i)
8300397 (J)
8215194 † (g)
8216030 (h)
8204531 † (c)
8205621 (d)
8204457 † (a)
8229504 (b)
2562137
8204359
8215191 † (e)
8216211 (f)
8215193 † (g)
8216029 (h)
8300396 (J)
8300321 (i)
1081 350859
8023 080159
4284519 (k)
8528276
8528173 (m)
8238765
8243705
8204363
8528278
8204361

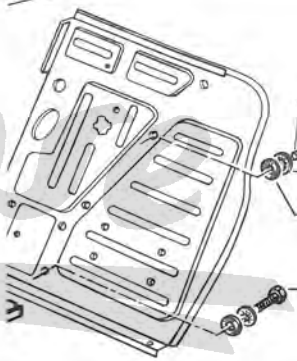
8023 070122
1081 350759
5472409 † (LO= 16)
7062719 (LO= 15)
1081 350679
6067867
7062720 (LO= 20)
8547080
8205393
5509776
6072439

81.20
C P.R. 728

			↘	↙	!!!
(a)	R.1123	VEH n° 1 ⇨ VEH n° 75091	4		
(b)	R.1123	VEH n° 75092 ⇨ VEH n° . . .		4	
(c)	R.1123 R.1124	VEH n° 1 ⇨ VEH n° 75091	4		
(d)	R.1123	VEH n° 75092 ⇨ VEH n° . . .		4	
(e)	R.1123 ↙/14	VEH n° 1 ⇨ VEH n° 75881			
(f)	R.1123 ↙/14	VEH n° 75882 ⇨ VEH n° . . .			81
(g)	R.1123 /14 R.1124	VEH n° 1 ⇨ VEH n° 75881			
(h)	R.1123 /14 R.1124	VEH n° 75882 ⇨ VEH n° . . .			82 82
(i)	R.1123 /14 R.1124	VEH n° 1 ⇨ VEH n° 75091	4		
(J)	R.1123 /14	VEH n° 75092 ⇨ VEH n° . . .		4	
(k)	R.1123 /13/14/20/21/22/30/40 50/75/76/77/80/85/86	VEH n° 75882 ⇨ VEH n° . . .			
(m)					106
(n)	R.1123 R.1124	VEH n° 1 ⇨ VEH n° 95450			
(p)	R.1123	VEH n° 95451 ⇨ VEH n° . . .			

4	VEH n° 75093,75101

81	R.1123/13/20/21/22/30/40 /50/75/76/77/80/85/86 VEH n° 1 ⇨ VEH n° 75881 5557879 -1- / 5557880 -1- 81-30
82	R.1123/14 VEH n° 1 ⇨ VEH n° 75881 R.1124 5557879 -1- / 5557880 -1- 81-30
106	R.1123 VEH n° 1 ⇨ VEH n° 95450 R.1124 7062906 02 -2-

Peugeot

R.1123 VEH n° 1 ⇨ VEH n° 75091 ⇲ (75093,75101)
R.1124

81.25 B P.R. 728

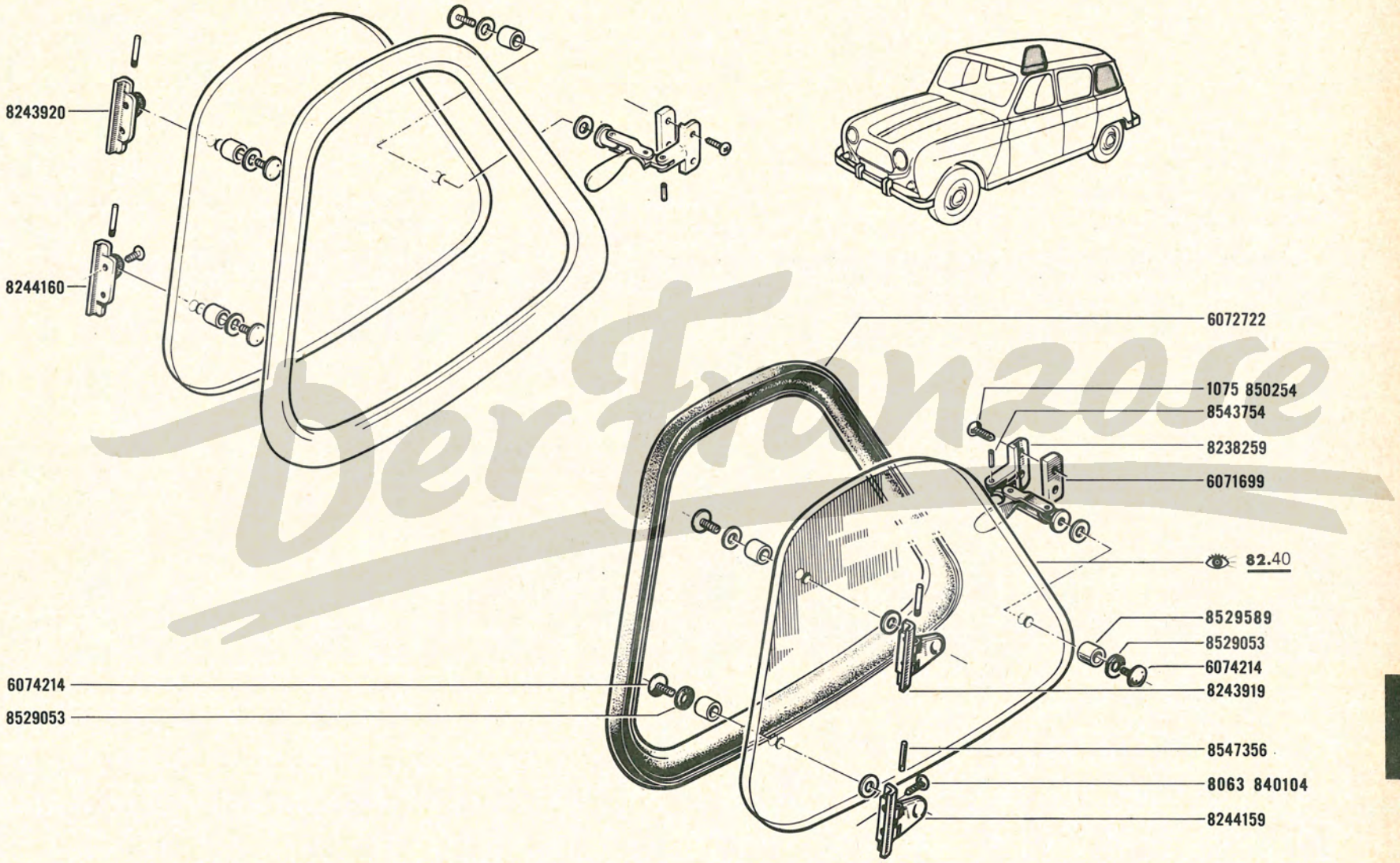

Der Franzose

6917 -1- 6918 -2- 85-40
VEH n° 1 ⇨ VEH n°
VEH n° 1 ⇨ VEH n°
0866 -1- 3013 -1- 0168 -1- 85-41
13/14/20/21/22/30/ 75/76/77/80/85/86
VEH n° 1 ⇨ VEH n°
4519 -2- 81-20
4519 -2- 81-20
3 100559 -1- 82-7

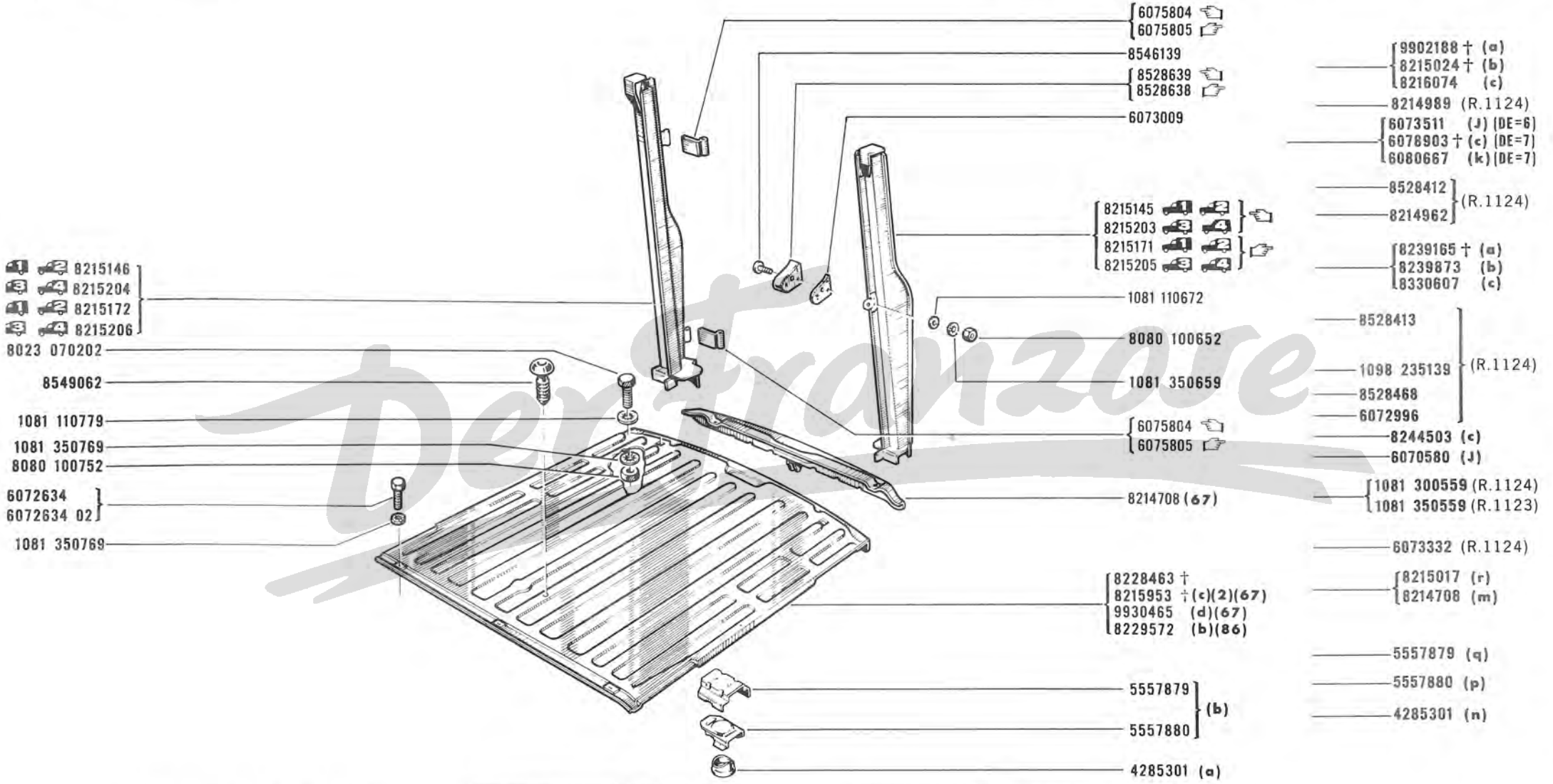

(a) VEH n° 1 ⇨ VEH n° 7302
(b) VEH n° 7303 ⇨ VEH n° ....
(c) VEH n° 1 ⇨ VEH n° 6580
(d) VEH n° 6581 ⇨ VEH n° 7302

2	6076917 -I- 6076918 -I-	85-40
67	VEH n° 1 ⇨ VEH n° 6580 3540866 -I- 7063013 -I- 5558023 -I- 8529493 -I-	85-41

86	VEH n° 1 ⇨ VEH n° 7302 4284519 -2-	81-22

Partzone

R.1123, R.1124

81.40
C P.R. 728

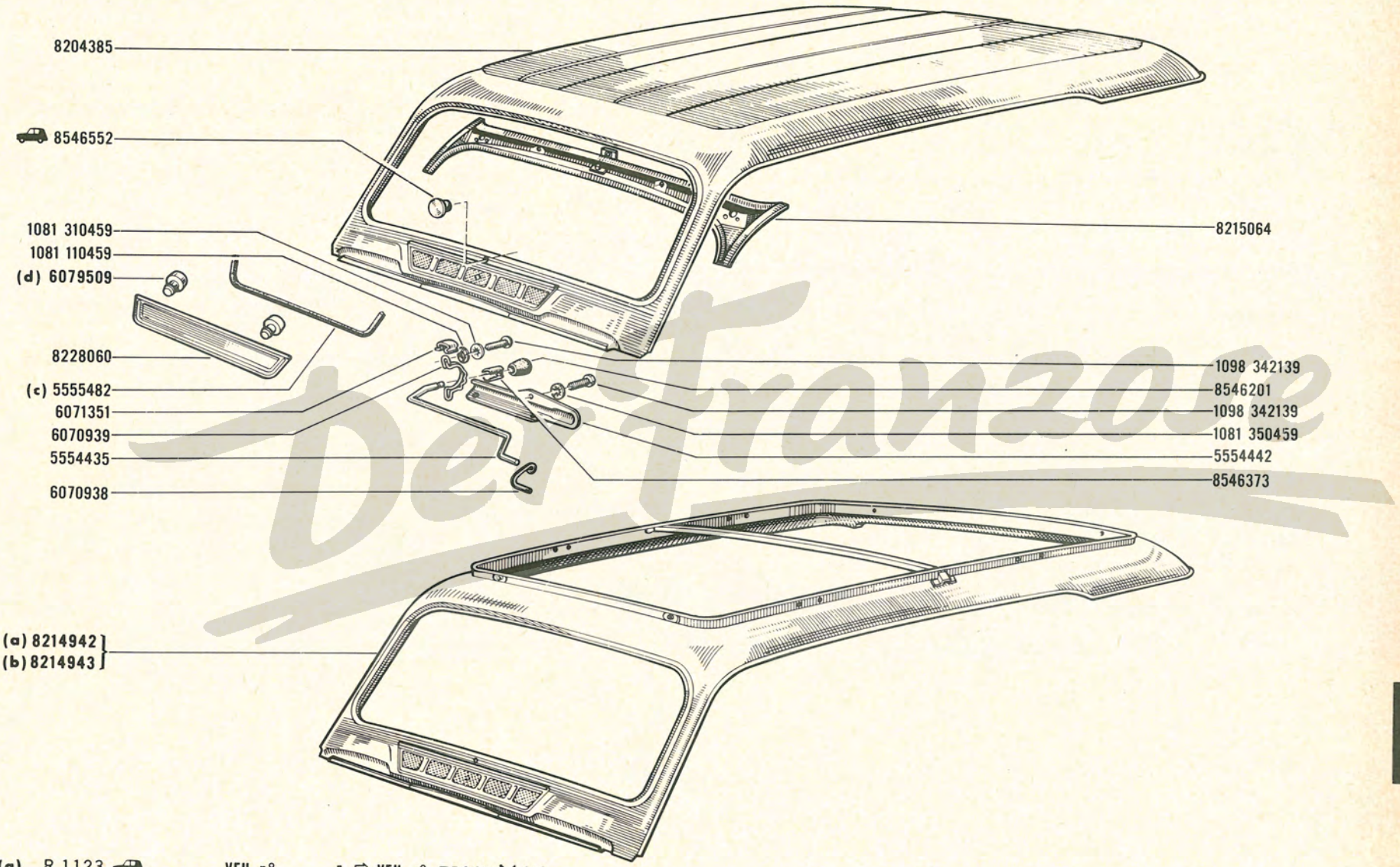

(a) R.1123 VEH n° 1 ⇨ VEH n° **75091** ⇲ (4)

(b) R.1123, R.1124
R.1123 VEH n° **75092** ⇨ VEH n° . . . ⇱ (4)

(c) R.1123, R.1124 VEH n° 1 ⇨ VEH n° **147466**

(d) R.1123 VEH n° **147467** ⇨ VEH n° . . .

4	VEH n° **75093,75101**

Der Franzose

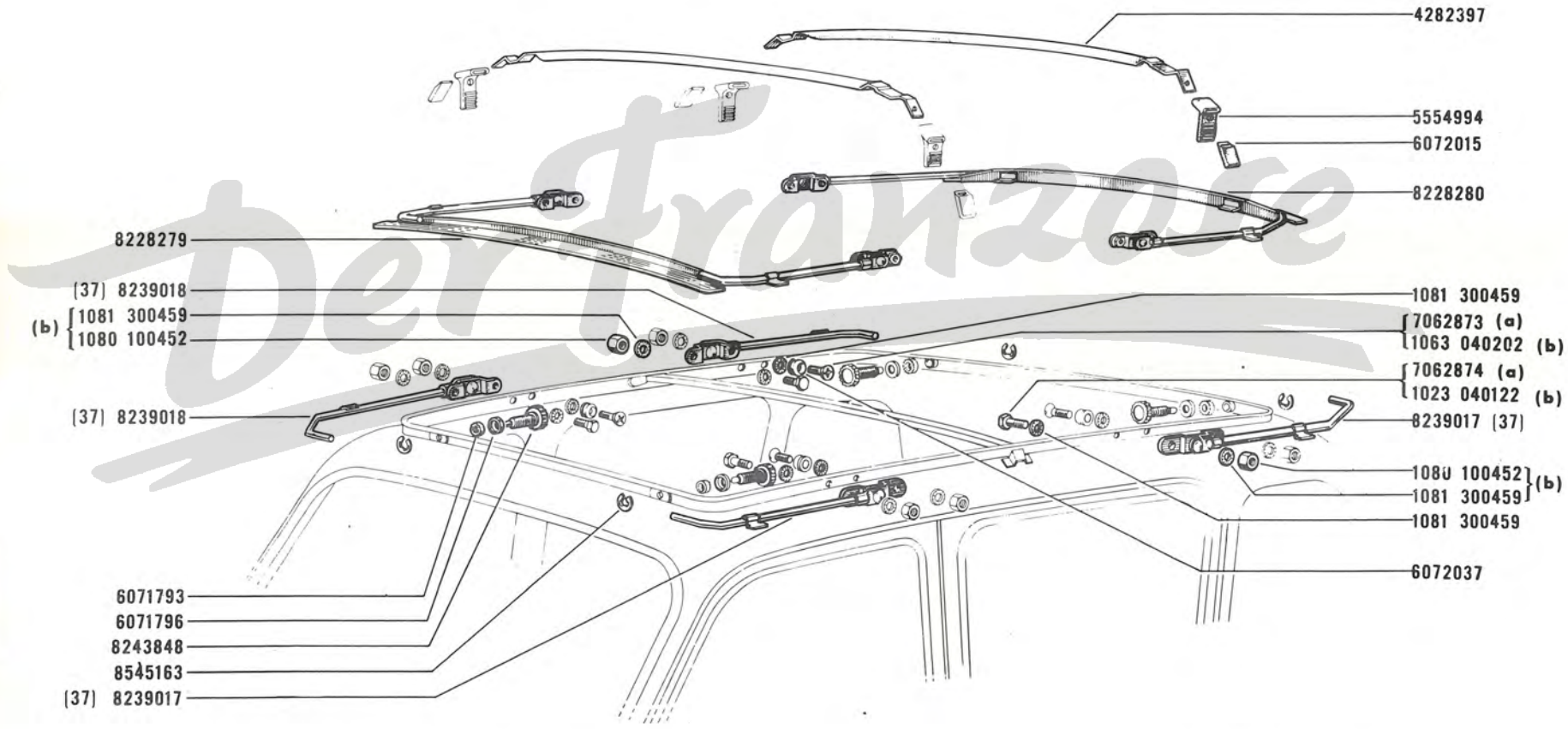

(a) { R.1123 VEH n° 1 ⇨ VEH n° **27604**
R.1124 VEH n° 1 ⇨ VEH n° **11080**

(b) { R.1123 VEH n° **27605** ⇨ VEH n° . . .
R.1124 VEH n° **11081** ⇨ VEH n° . . .

37	R.1123 VEH n° 1 ⇨ VEH **27604** R.1124 VEH n° 1 ⇨ VEH **11080**
⚖	1080 100452 -2- 1081 300459 -2-

Der Franzose

81.60
C P.R. 728

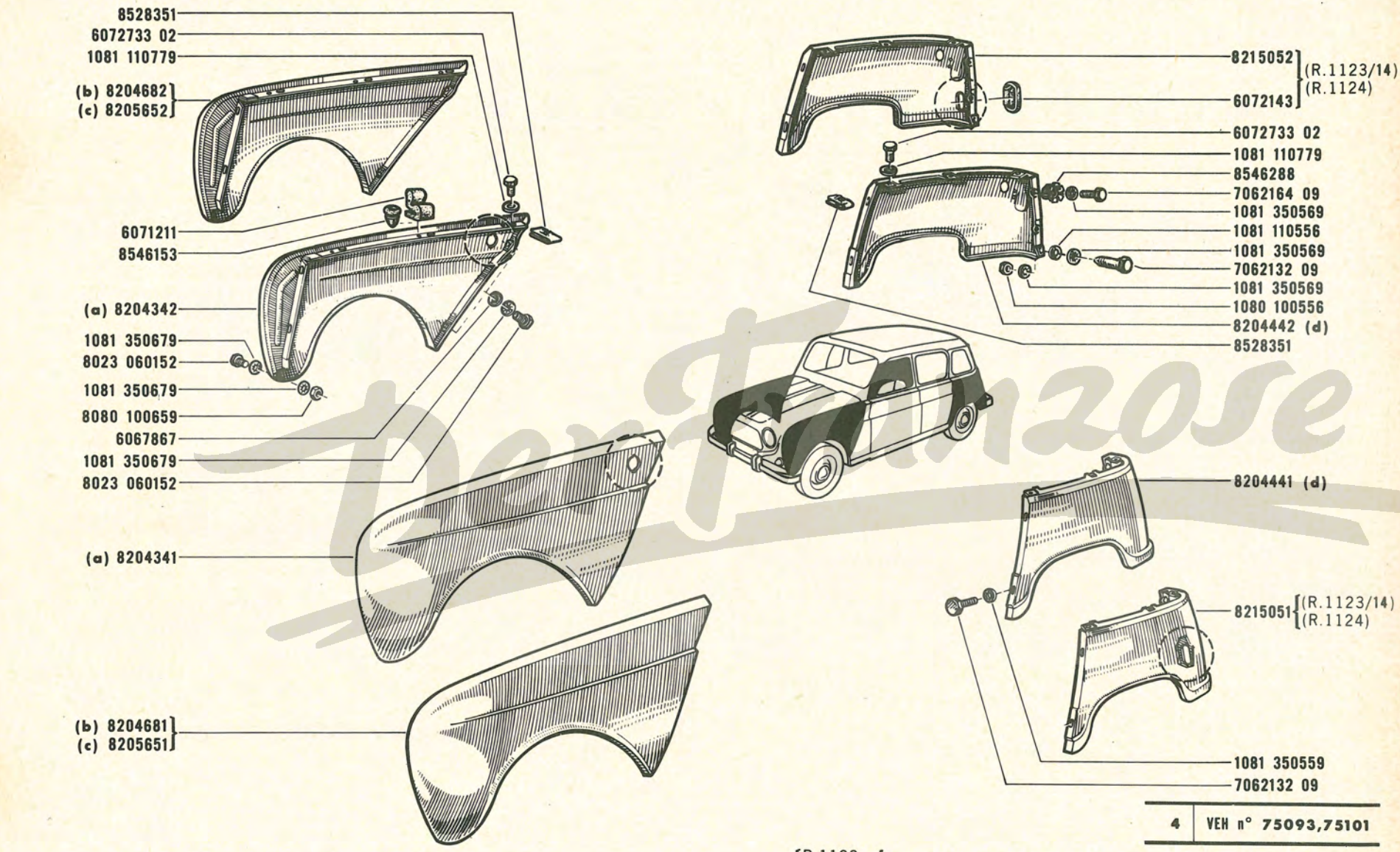

4	VEH n° 75093,75101

(a)
- R.1123/01/03/04/05/06/10/20/45/50
- R.1124/01/03/04/05/06/10/20/50
- R.2104/03/04/05/06/10/20/45/50
- R.1123/02/21/22/30/40 — VEH n° 75092 ⇨ VEH n° . . . ⇙ (4)
- R.2104/02/21/22/30/40 — VEH n° 7164 ⇨ VEH n° . . .

(b)
- R.1123
- R.1124 / 11/13/70/75/76/77/80/85/86
- R.2104
- R.1123 /02/14/21/22/30/40 — VEH n° 1 ⇨ VEH n° 75091 ⇘ (4)
- R.2104 /02/14/21/22/30/40 — VEH n° 1 ⇨ VEH n° 7163

(c) R.1123 /14 — VEH n° 75092 ⇨ VEH n° . . . ⇙ (4)

(d) R.1123 ⇙ /14

82.01
C P.R. 728

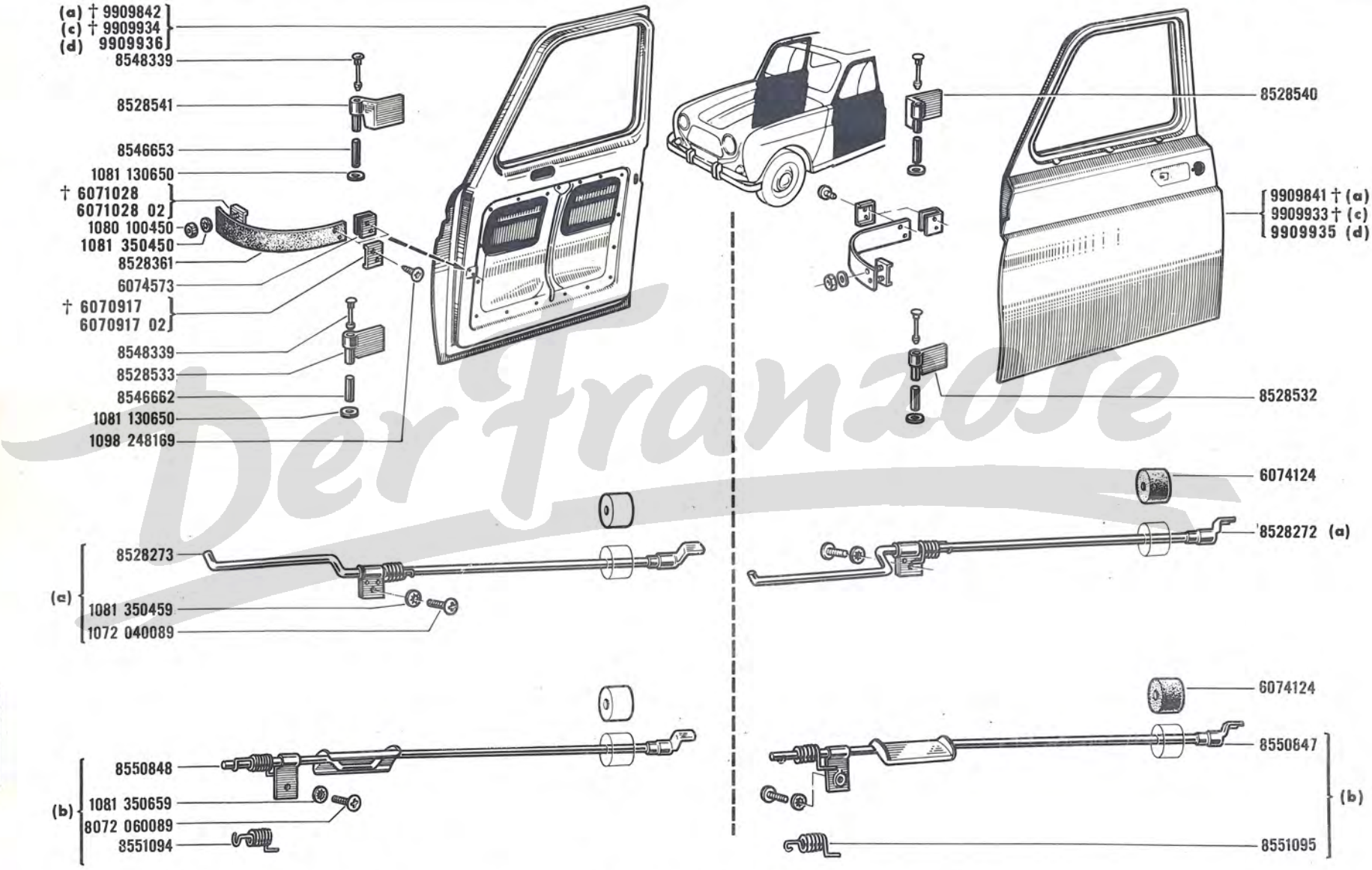

(a) { R.1123 VEH n° 1 ⇨ VEH n° 9213
R.1124 VEH n° 1 ⇨ VEH n° 2821
R.2104 VEH n° 1 ⇨ VEH n° 787

(b) { R.1123 VEH n° 9214 ⇨ VEH n° . . .
R.1124 VEH n° 2822 ⇨ VEH n° . . .
R.2104 VEH n° 788 ⇨ VEH n° . . .

(c) { R.1123 VEH n° 9214 ⇨ VEH n° 75091 ⇲ (4)
R.1124 VEH n° 2822 ⇨ VEH n° . . .
R.2104 VEH n° 788 ⇨ VEH n° 7163

(d) { R.1123 VEH n° 75092 ⇨ VEH n° . . . ⇱ (4)
R.2104 VEH n° 7164 ⇨ VEH n° . . .

4	VEH n° 75093,75101

Der Franzose

82.10
C P.R. 728

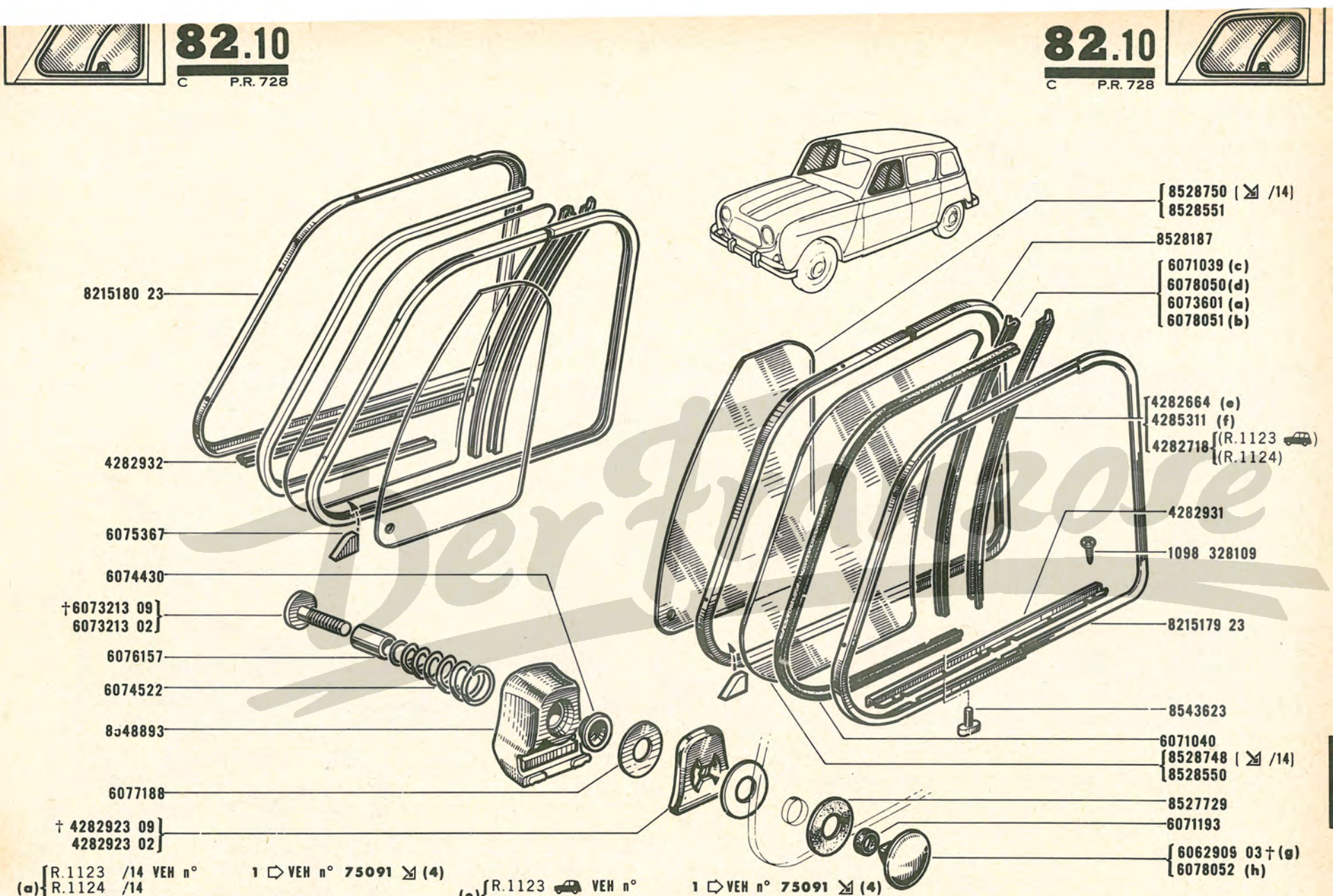

(a) R.1123 /14 VEH n° 1 ⇨ VEH n° 75091 ⇘ (4)
R.1124 /14
R.2104 /14 VEH n° 1 ⇨ VEH n° 7163

(b) R.1123 /14 VEH n° 75092 ⇨ VEH n° . . . ⇙ (4)
R.2104 /14 VEH n° 7164 ⇨ VEH n° . . .

(c) R.1123 ⇙ /14 VEH n° 1 ⇨ VEH n° 75091 ⇘ (4)
R.1124 ⇙ /14
R.2104 ⇙ /14 VEH n° 1 ⇨ VEH n° 7163

(d) R.1123 ⇙ /14 VEH n° 75092 ⇨ VEH n° . . . ⇙ (4)
R.2104 ⇙ /14 VEH n° 7164 ⇨ VEH n° . . .

(e) R.1123 VEH n° 1 ⇨ VEH n° 75091 ⇘ (4)
R.2104 VEH n° 1 ⇨ VEH n° 7163

(f) R.1123 VEH n° 75092 ⇨ VEH n° . . . ⇙ (4)
R.2104 VEH n° 7164 ⇨ VEH n° . . .

(g) R.1123 VEH n° 1 ⇨ VEH n° 75091 ⇘ (4)
R.1124
R.2104 VEH n° 1 ⇨ VEH n° 7163

(h) R.1123 VEH n° 75092 ⇨ VEH n° . . . ⇙ (4)
R.2104 VEH n° 7164 ⇨ VEH n° . . .

4	VEH n° 75093,75101

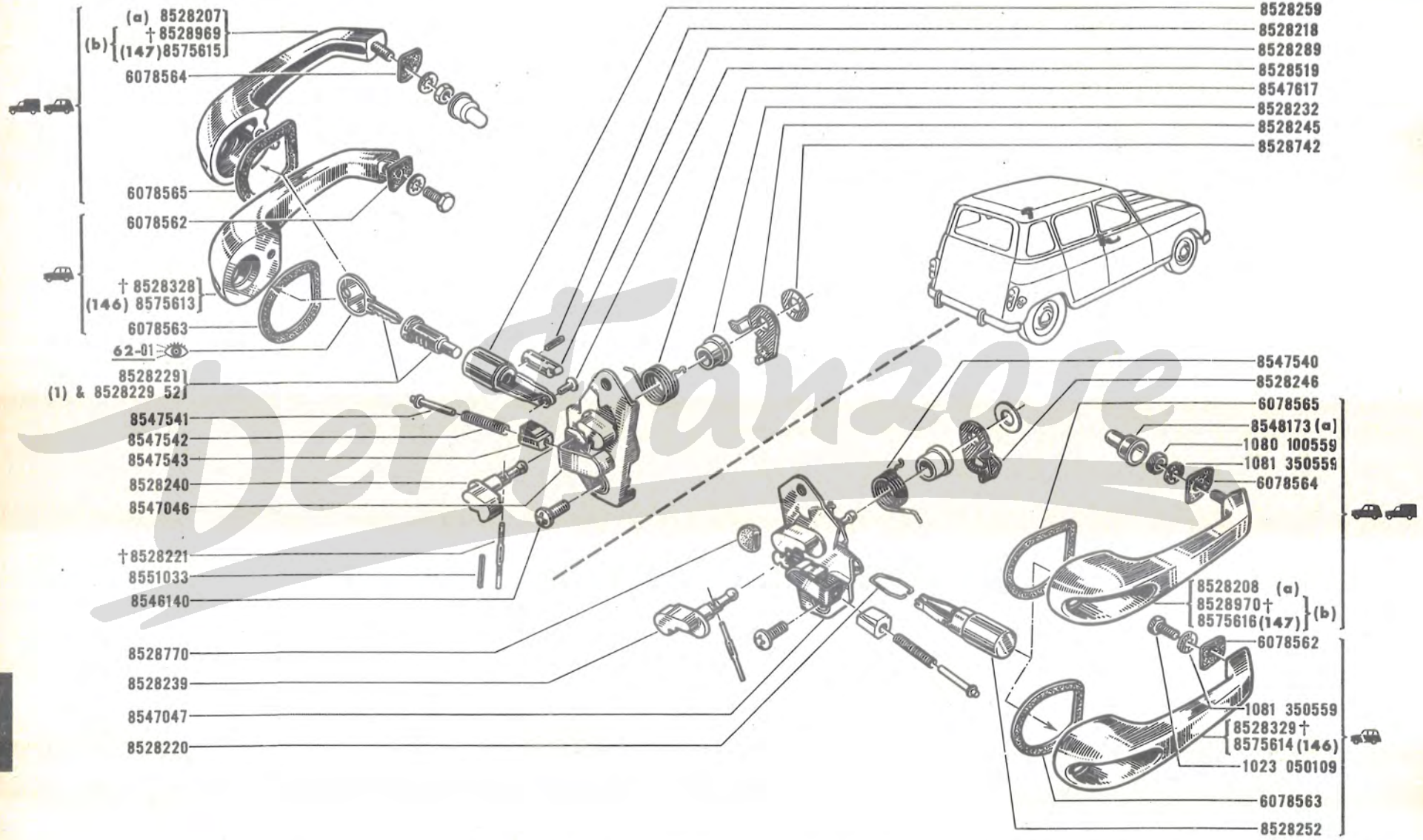

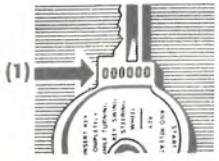

(a) R.1123 VEH n° 1 ⇨ VEH n° 75091 (4)
R.2104 VEH n° 1 ⇨ VEH n° 7163

(b) R.1123 VEH n° 75092 ⇨ VEH n° . . . (4)
R.2104 VEH n° 7163 ⇨ VEH n° . . .

4	VEH n° 75093,75101
146	8023 050109 -2-
147	8080 100559 -2-

Der Tanzore

82.25
C P.R. 728

(a) 8528207
(b) †8528969
(147) 8575615
6078564
6078565
6078562
†8528328
(146) 8575613
6078563
8528252
8547541
8547542
8547543
8528240
8546140
†8528221
8551033
8547048
8528239
8547045
8528260
8528229
(1) & 8528229 52
62-01

8528220
8547617
8528232
8528245
8528742
8528770

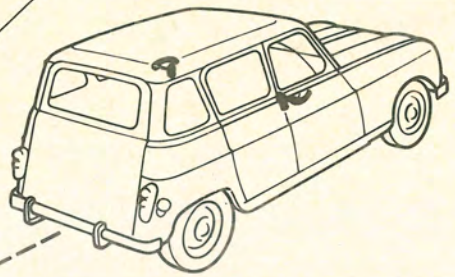

8547540
8528246
8528218
8528290
8528519
6078565
8548173 (a)
1080 100559
1081 350559
6078564
8528208 (a)
8528970 †
8575616 (147) (b)
6078562
1081 350559
1023 050109
8528329 †
8575614 (146)
6078563

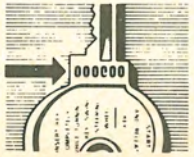

(a) R.1123 VEH n° 1 ⇨ VEH n° 75091 (4)
(a) R.2104 VEH n° 1 ⇨ VEH n° 7163
(b) R.1123 VEH n° 75092 ⇨ VEH n° . . . . (4)
(b) R.2104 VEH n° 7164 ⇨ VEH n° . . . .

4	VEH n° 75093,75101
146	8023 050109 -2-
147	8080 100559 -2-

Der Franzose

82.27
A P.R. 728

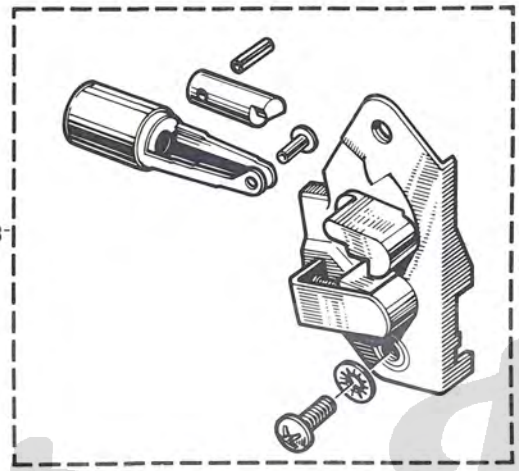

9960113

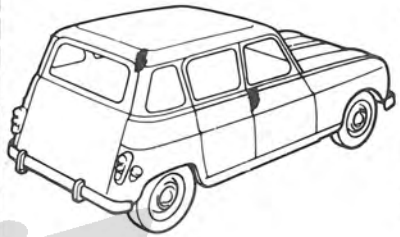

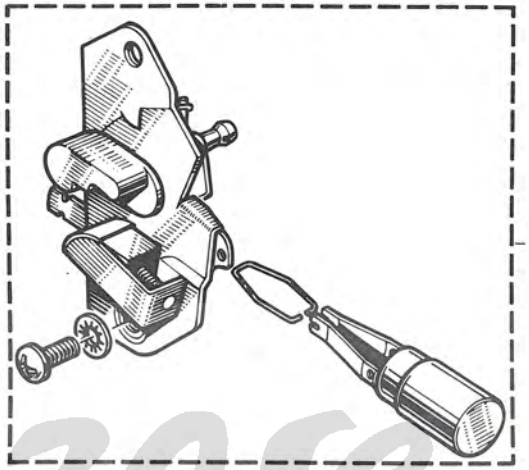

9960114

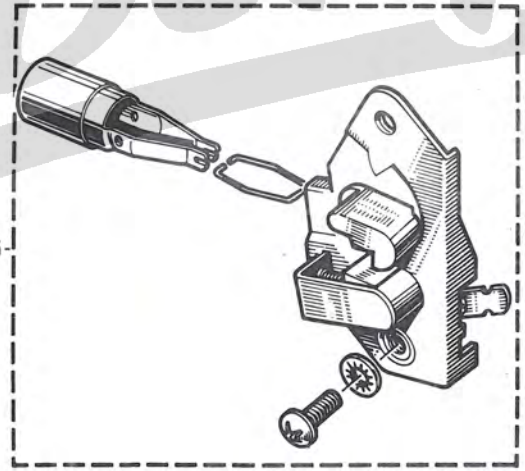

9960115

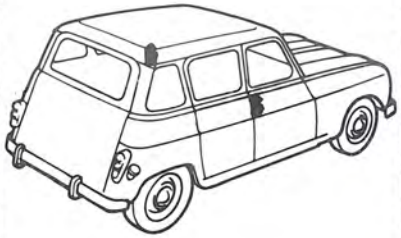

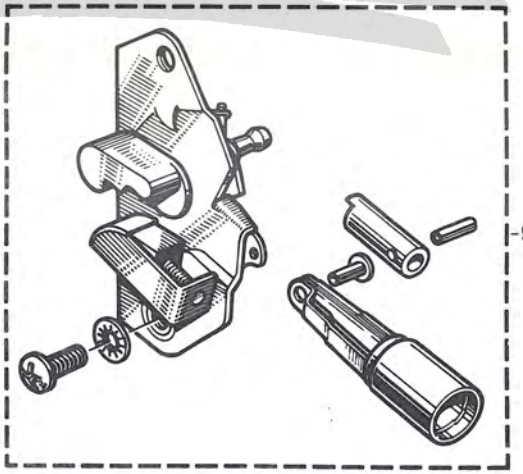

9960116

Der Franzose

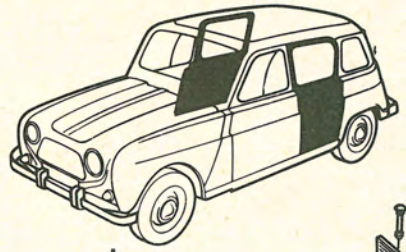

(a) †9909844
(b) † 9909938
(c) 9909979
8548339
8528523
8546653
1081 130650
6074573
8528360
†6070917
6070917 02
8548339
8528527
8546662
1081 130650
1098 248169

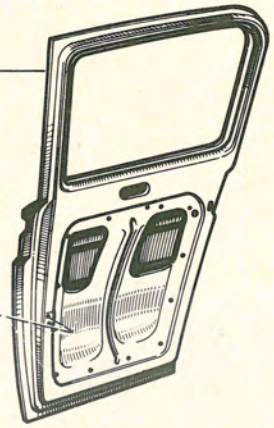

(a) 8528275

(d) 8550846
8551094

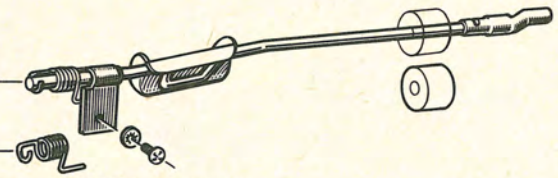

8528522

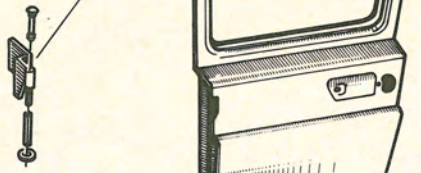

8528526

9909843 †(a)
9909937 †(b)
9909978 (c)

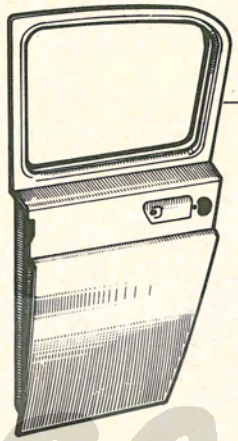

1072 040089
1081 350559
(a)

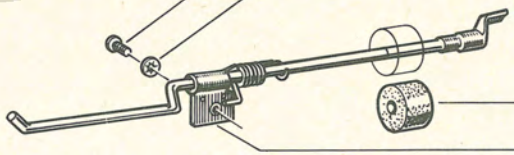

6074124
8528274 (a)

8072 060089
1081 350659
(d)

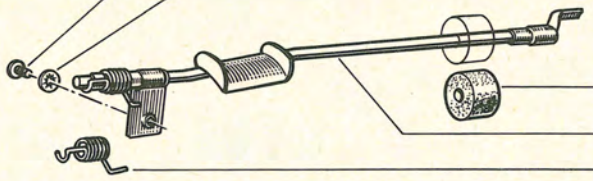

6074124
8550845
8551095
(d)

(a) R.1123 VEH n° 1 ⇨ VEH n° 9213
R.1124 VEH n° 1 ⇨ VEH n° 2821

(b) R.1123 VEH n° 9214 ⇨ VEH n° 75091 ⇲ (4)
R.1123 /02/03/04/05/06/10/11/13/14 /45/50/70/75/76/77/80/85/86 VEH n° 9214 ⇨ VEH n° . . .
R.1123 /20/21/22/30/40 VEH n° 9214 ⇨ VEH n° 75091 ⇲ (4)
R.1124 VEH n° 2822 ⇨ VEH n° . . .

(c) R.1123 /20/21/22/30/40 VEH n° 75092 ⇨ VEH n° . . . ⇱ (4)
R.1123 VEH n° 75092 ⇨ VEH n° . . . ⇱ (4)

(d) R.1123 VEH n° 9214 ⇨ VEH n° . . .
R.1124 VEH n° 2822 ⇨ VEH n° . . .

4	VEH n° 75093,75101

Der Franzose

R.1123, R.1124

82.40
C P.R. 728

R.1123 🚗, R.1124

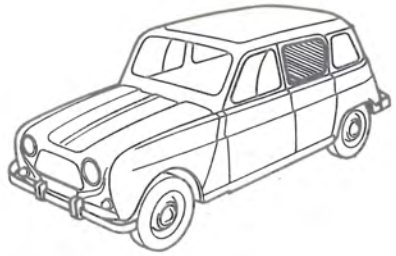

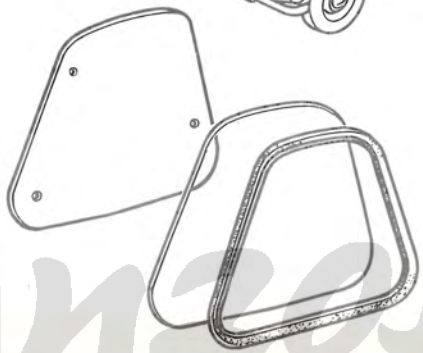

(a)(b) 4281986

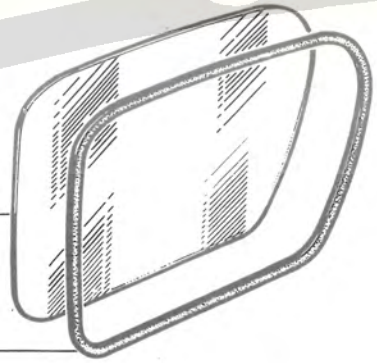

(a) 8528752
(b) 8528158

(a)(b) 4281985

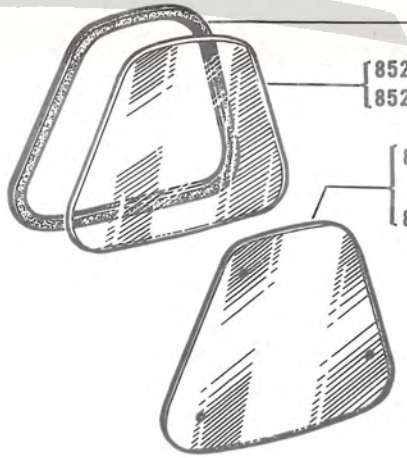

3540915

8529298 (R.1123/14) } (d)
8529296 (R.1123 ◪ /14) }

8528754 { (R.1123/14)(c)
(R.1124/14)

8528457 { (R.1123 ◪ /14) (c)
(R.1124 ◪ /14)

(a) { R.1123 🚗 /14 VEH n° 1 ⇨ VEH n° 75091 ◪ (4)
R.1124 /14

(b) { R.1123 🚗 /02/03/04/05/06/10/11/13/14/45/50/70/75/76/77/80/85/86
R.1123 🚗 /20/21/22/30/40 VEH n° 1 ⇨ VEH n° 75091, ◪ (4)
R.1123 🚗 ◪ /14 VEH n° 1 ⇨ VEH n° 75091, ◪ (4)
R.1124 ◪ /14

(c) VEH n° 1 ⇨ VEH n° 75091, ◪ (4)

(d) VEH n° 75092 ⇨ VEH n° . . . , ◪ (4)

4	VEH n° 75093,75101

Der Franzose

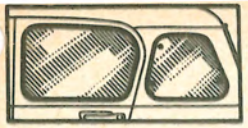

82.41 B P.R. 728

R.1123 VEH n° 75092 ⇨ VEH n° . . . ⊠ (4)
R.1123 /20/21/22/30/40 VEH n° 75092 ⇨ VEH n° . . . ⊠ (4)

82.41 B P.R. 728

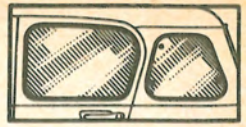

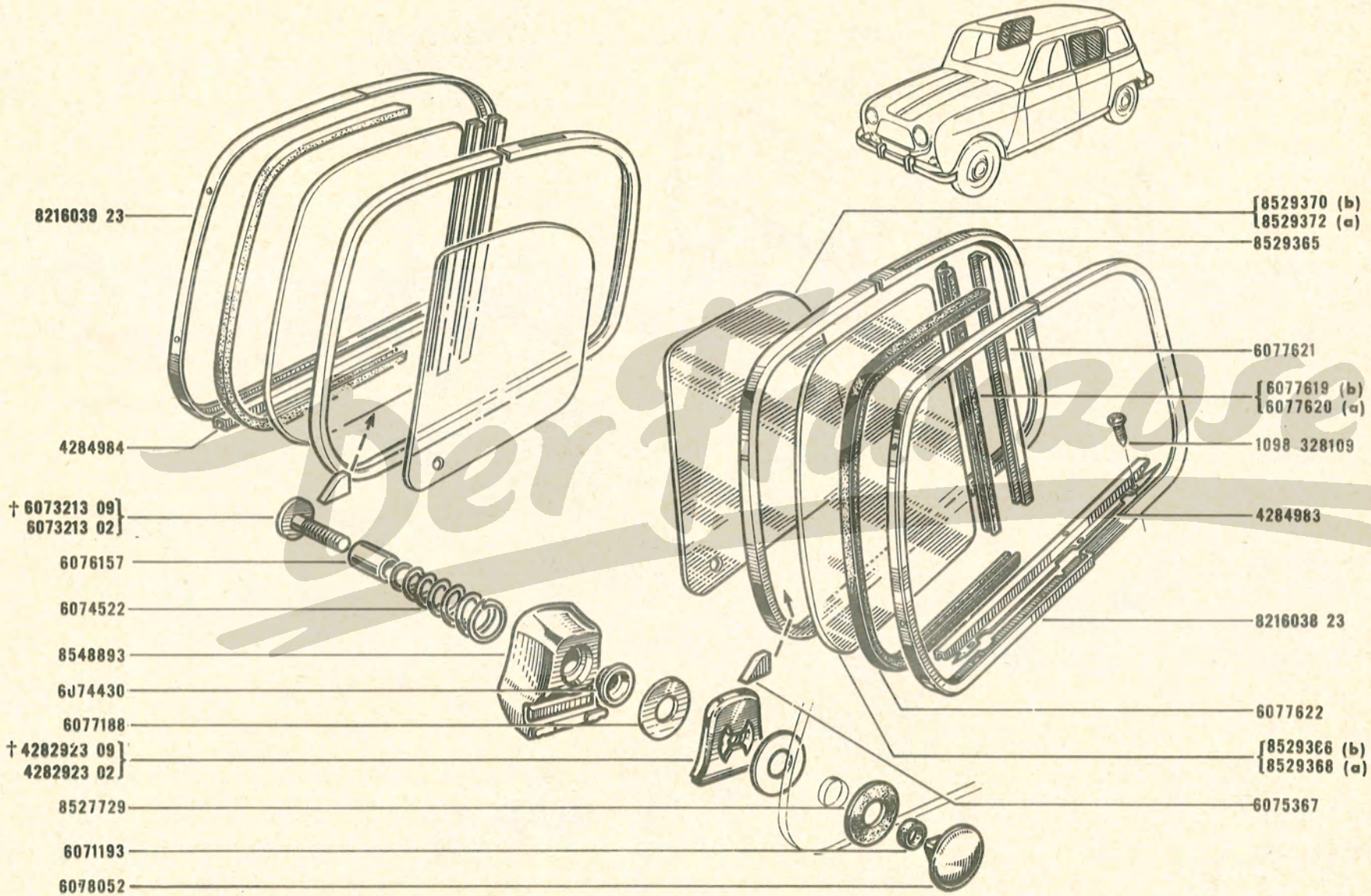

(a) R.1123 /14 VEH n° 75092 ⇨ VEH n° . . . ⊠ (4)

(b) R.1123 ⊠ /14 VEH n° 75092 ⇨ VEH n° . . . ⊠ (4)
R.1123 /20/21/22/30/40 VEH n° 75092 ⇨ VEH n° . . . ⊠ (4)

4	VEH n° 75093,75101

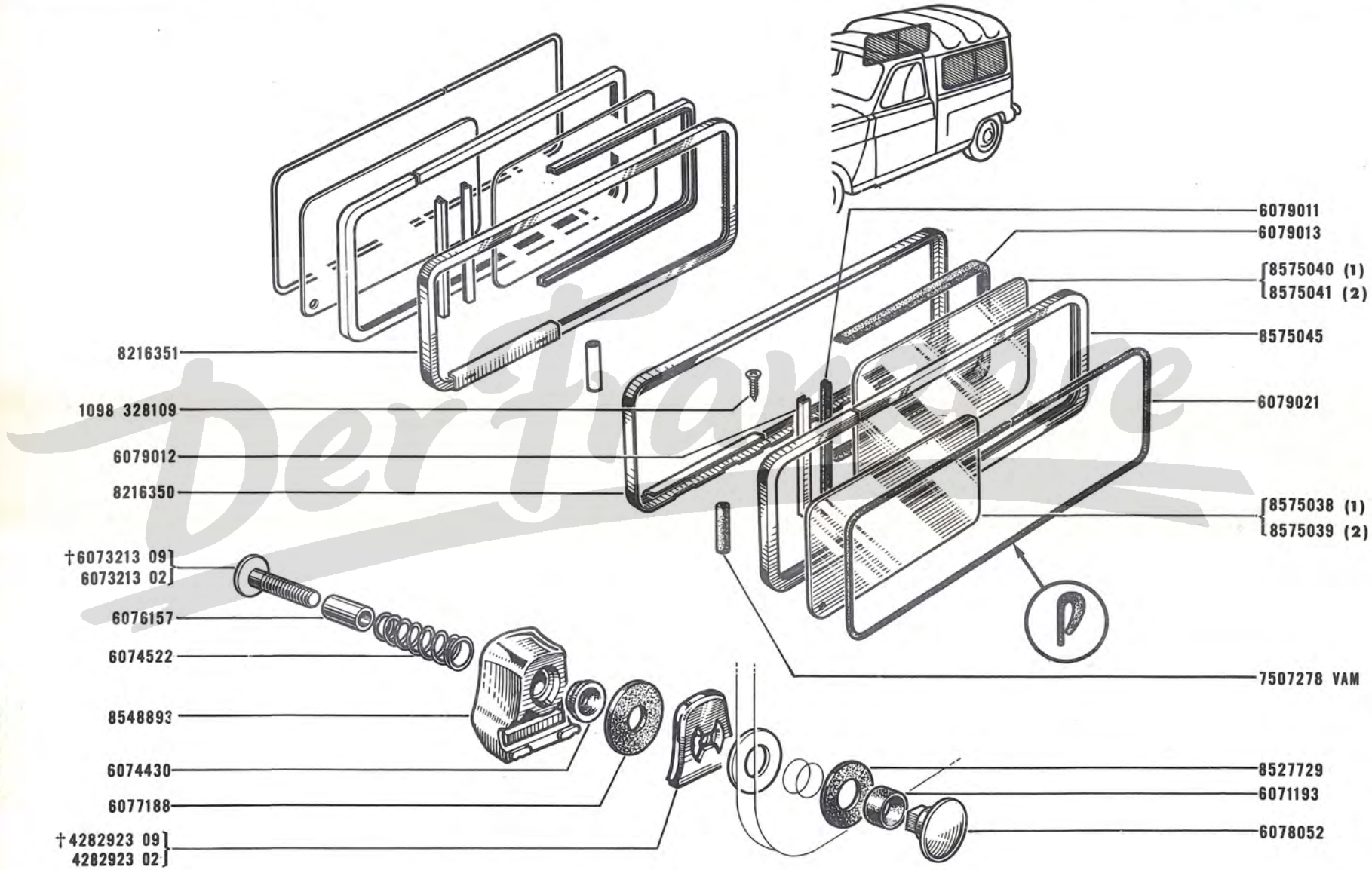

(1) SECURIT
(2) SPLINTEX

Der Flexone

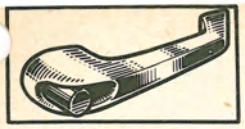

82.50
C P.R. 728

R.1123, R.1124

82.50
C P.R. 728

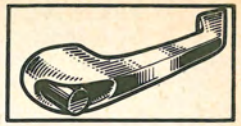

8528740
6078564
(a) 8528207
(b) † 8528969
(147) 8575615
6078565
† 8528328
(146) 8575613
6078563
6078562
8528253
8547541
8547542
8528220
8547543
8528240
8547050
† 8528221
8551033
8546140
8528239
8547049
8547617
8528232
8528245
8528742
8528770
8528741
8547540
8528246
6078565
8548173 (a)
1080 100559
1081 350559
6078564
8528208 (a)
8528970 †
8575616 (147) (b)
1023 050109
1081 350559
6078562
8528329 †
8575614 (146)
6078563

(a) R.1123 VEH n° 1 ⇨ VEH n° 75091 ⤡ (4)
(b) R.1123 VEH n° 75092 ⇨ VEH n° . . . . ⤢ (4)

4	VEH n° 75093, 75101
146	8023 050109 -2-
147	8080 100559 -2-

Dr Franzose

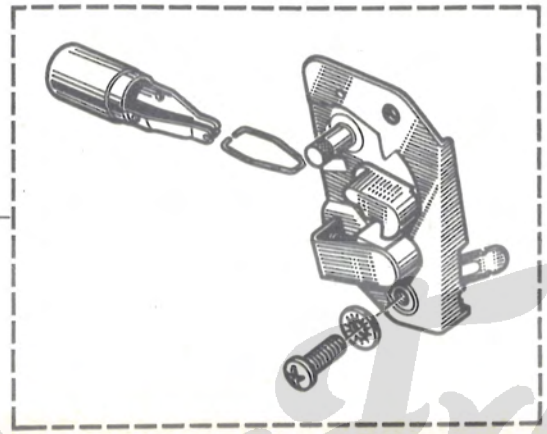

9960117

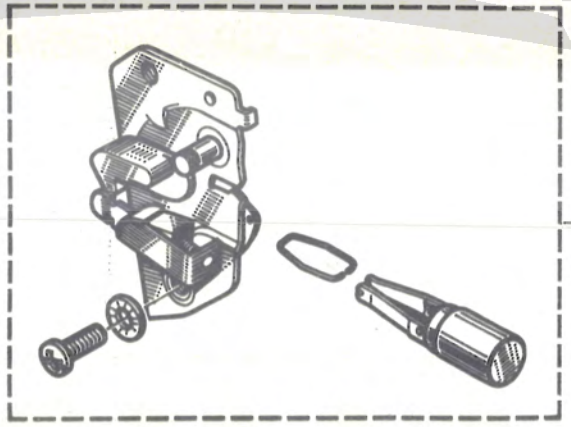

9960118

Der Franzose

82.60
B P.R. 728

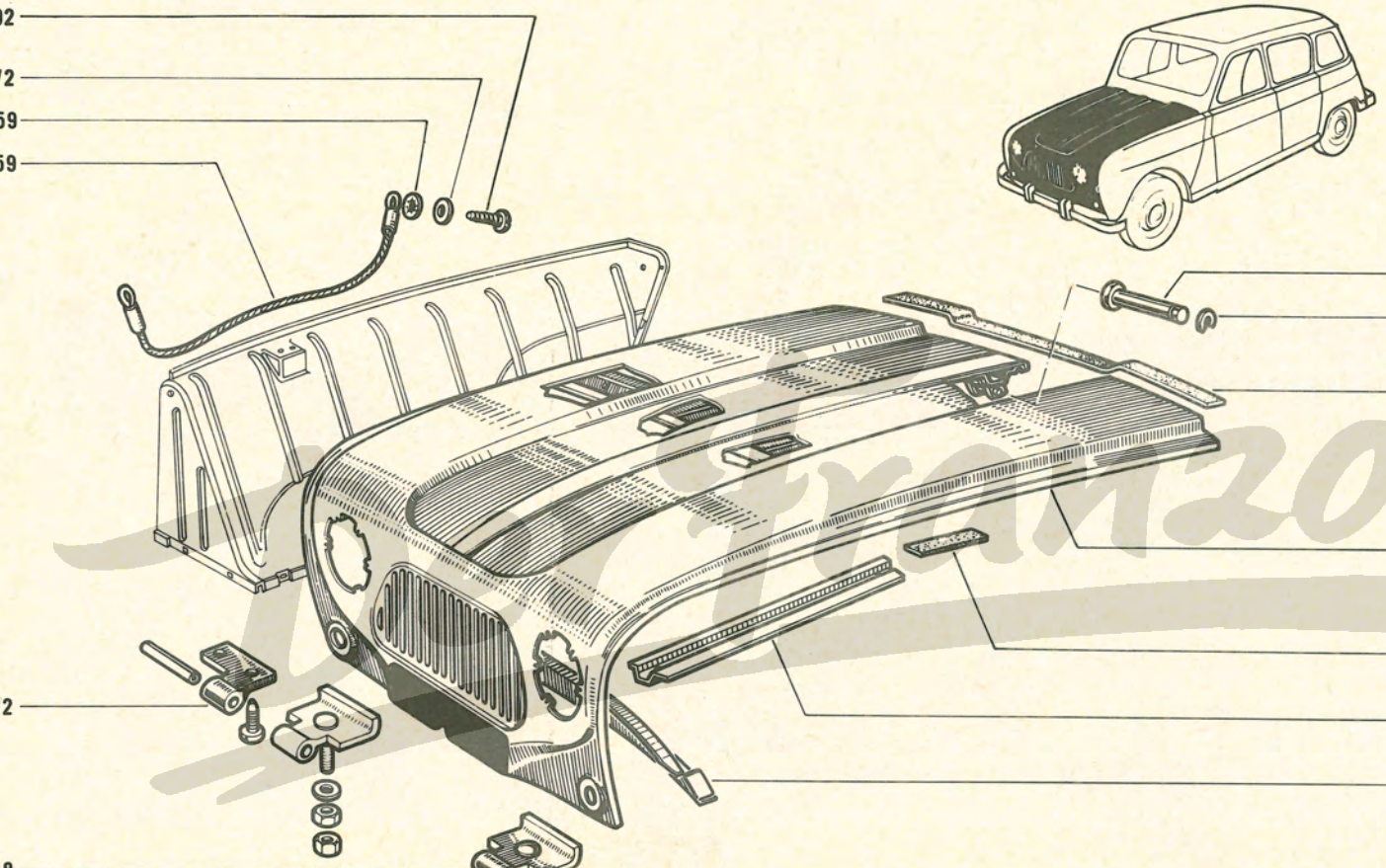

1098 242102
1081 110472
1081 350559
8243759
6070936
8522981
6073705
8215301 † } (a)
8214892 † } (a)
9960070
8204504 † } (b)
9960069 } (b)
6604888 (VENLO 2000)
2562043
8214888
6072822
8243948
1081 110762
8080 100652
6072821
6072798
8546662

(a) { R.1123 / R.1124 / R.2104 } /14

(b) { R.1123 / R.1124 / R.2104 } /↙/14

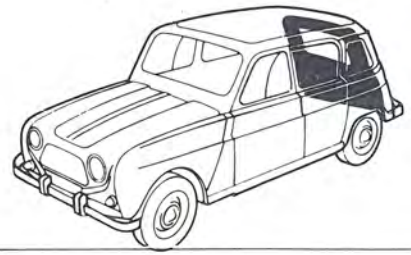

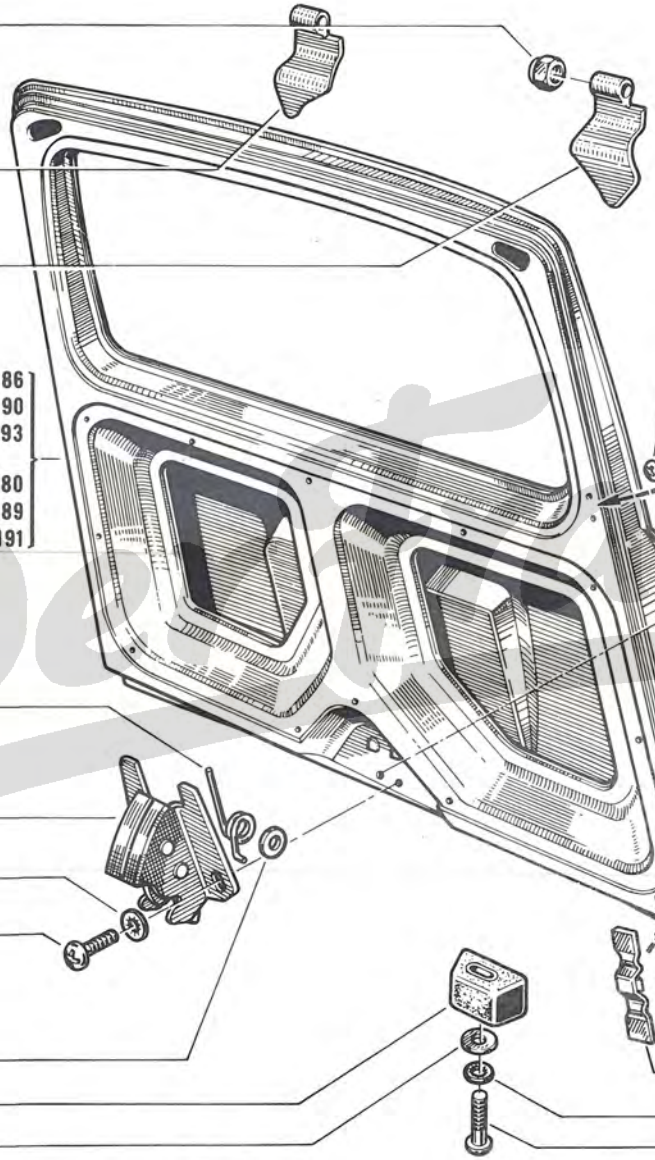

8547622

(a) † 4282712
(b) 4284203
(c) 4285578

(a) † 4282711
(b) 4284202
(c) 4285577

(R.1123/14) (a) † 9902186 (b) 9902190 (c) 9902193

(R.1123 ⩙ /14) (a) † 9902180 (b) 9902189 (c) 9902191

6071161

9902182

1081 350659

8072 060129

1081 100459

8300244

1081 110669

1072 050129 (d)

1081 300559 (d)

8535974

8535974 52 & (1)

62-01

4284318

4284319

6076255

4284316

4284317

6076254

8547913

6076253

8543291

8330036 (d)

8547639 (d)

8547638 (d)

1081 350659

8072 060359

(a) VEH n° 1 ⇨ VEH n° 26939
(b) VEH n° 26940 ⇨ VEH n° 75091 ⇘(4)
(c) VEH n° 75092 ⇨ VEH n° .... ⇙(4)
(d) VEH n° 1 ⇨ VEH n° 75091 ⇘(4)

4	VEH n° 75093,75101

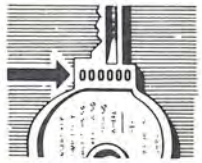

R.1123 VEH n°75092 ⇨ VEH n° . . .(⊿4)

82.72
B P.R. 728

R.1123/14

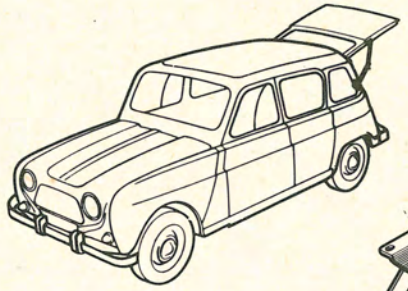

1081 350669
8023 060106
(1) 8554206
1081 350659
8080 100652
1081 350869
8080 100852
(1) 8554209
8557050

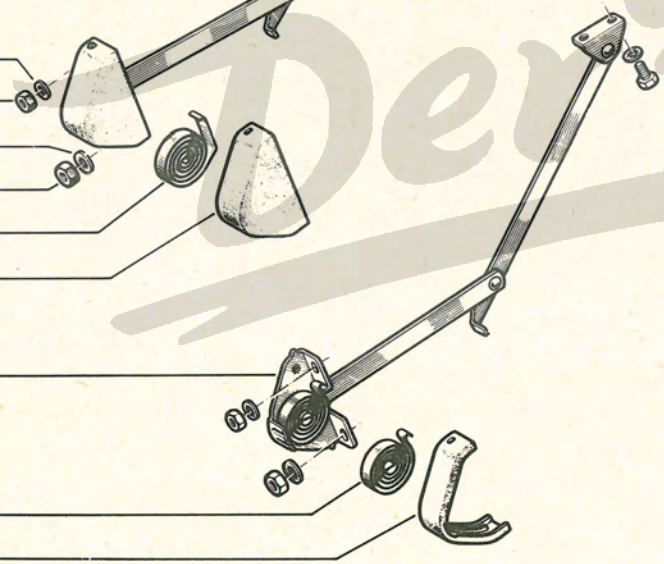

(2) 8552752
8552755
(117) †8575005

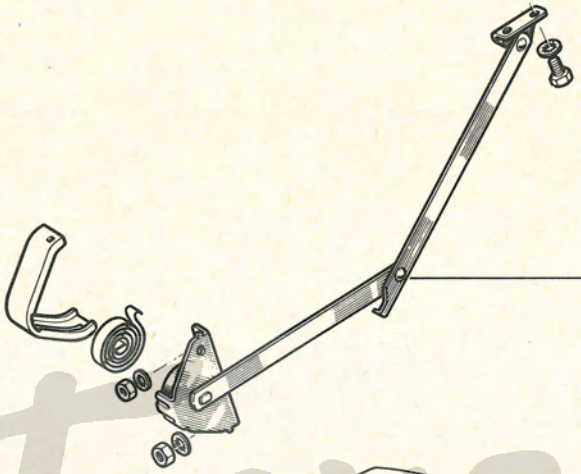

8552754 (2)

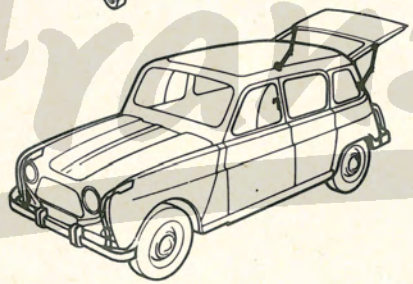

1081 350669
8023 060106
8552753
(2)
8552755
8575005†(117)
1081 350869
8080 100852
1081 350659
8080 100652

(1) MAGLUM
(2) SICA

4	VEH n° 75093,75101
117	⊡ 8557050 -I-

DeFrançose

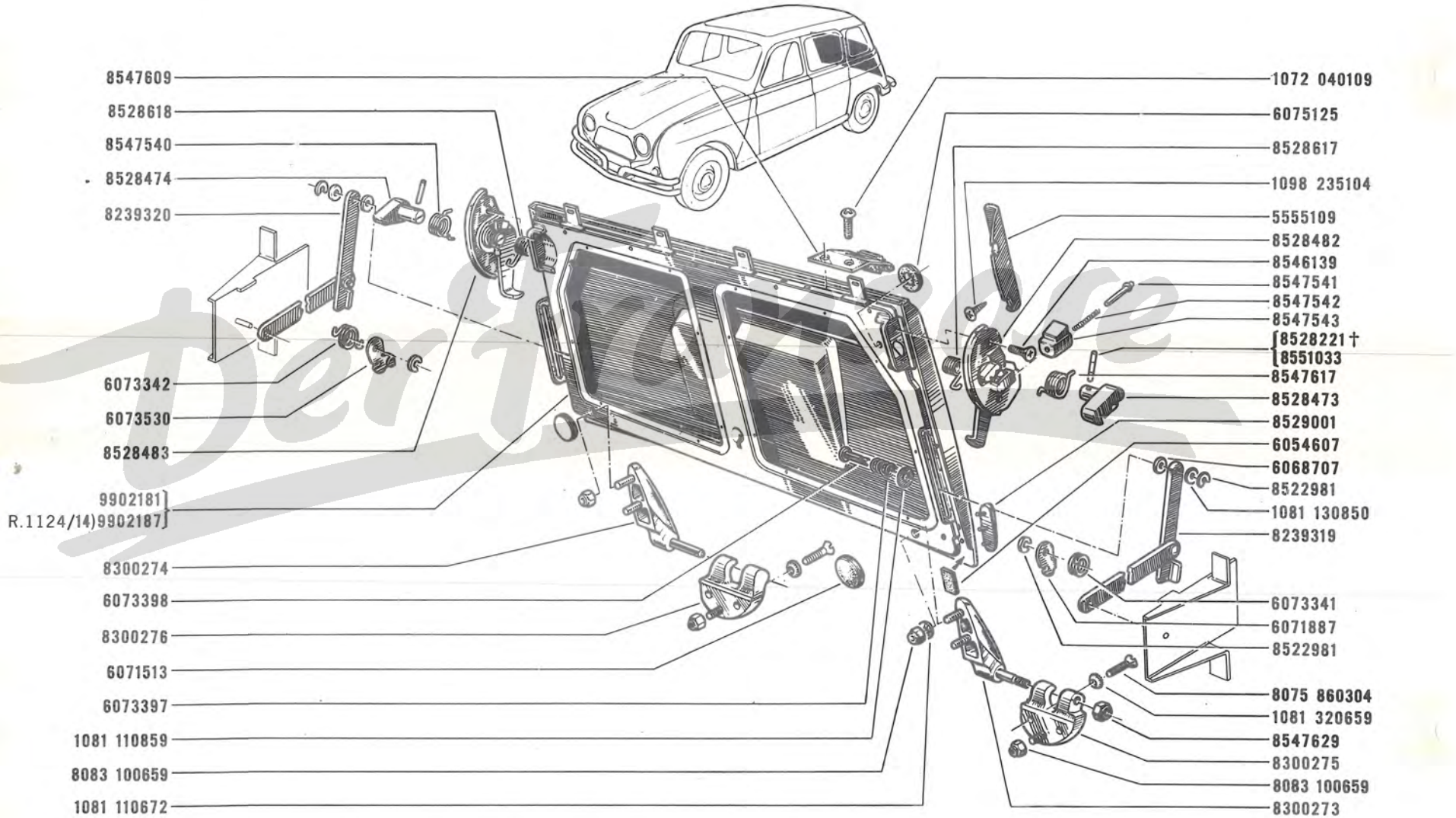
8547609
8528618
8547540
8528474
8239320
6073342
6073530
8528483
9902181
R.1124/14) 9902187
8300274
6073398
8300276
6071513
6073397
1081 110859
8083 100659
1081 110672
1072 040109
6075125
8528617
1098 235104
5555109
8528482
8546139
8547541
8547542
8547543
8528221 †
8551033
8547617
8528473
8529001
6054607
6068707
8522981
1081 130850
8239319
6073341
6071887
8522981
8075 860304
1081 320659
8547629
8300275
8083 100659
8300273

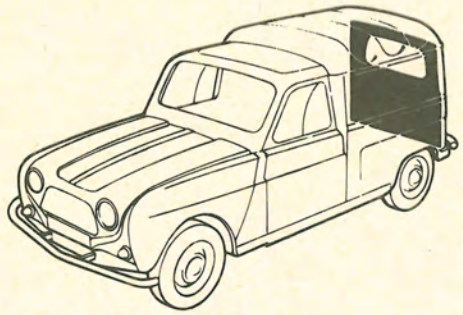

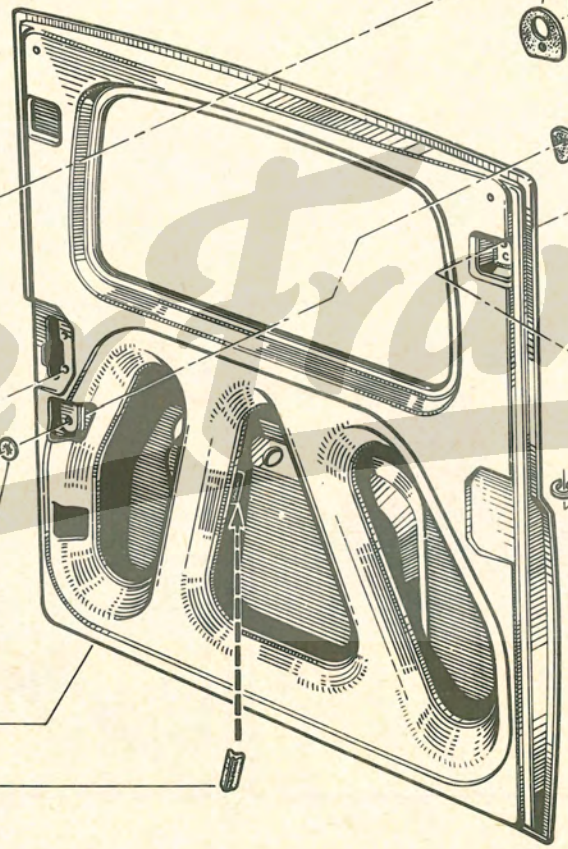

8547541
8547542
8547543
8546139
8528785 / 8528784
†8528221 / 8551033
8529044 / 8529043
8547540 / 8547617
8528232
8528636 / 8528635
8528742
1098 235102
4283117
1080 100552
1081 350559
9909931 / 9909946
(c) (VENLO= 2800) 6604905

6078565
8528519
8528259 / 8528260
8528289 / 8528290
62-01
8528229 / 8528229 52 & (1)
8528218
8528208 (a) / 8528970 † / 8575616 (150) (b)
8528207 (a) / 8528969 † / 8575615 (150) (b)
6078564
8229027 / 8229028
6076225
8080 100652
1081 110652
9909890
8524415
6072987
8244250 / 8244251

(a) R.2104 VEH n° 1 ⇨ VEH n° 7163
(b) R.2104 VEH n° 7164 ⇨ VEH n° . . . .
(c) R.2104 VEH n° 1 ⇨ VEH n° 11920

150	8080 100552 -2-

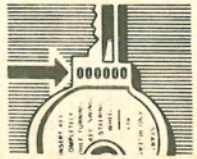

Des Francose

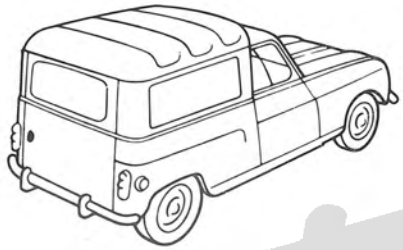

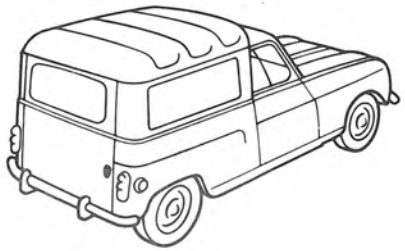

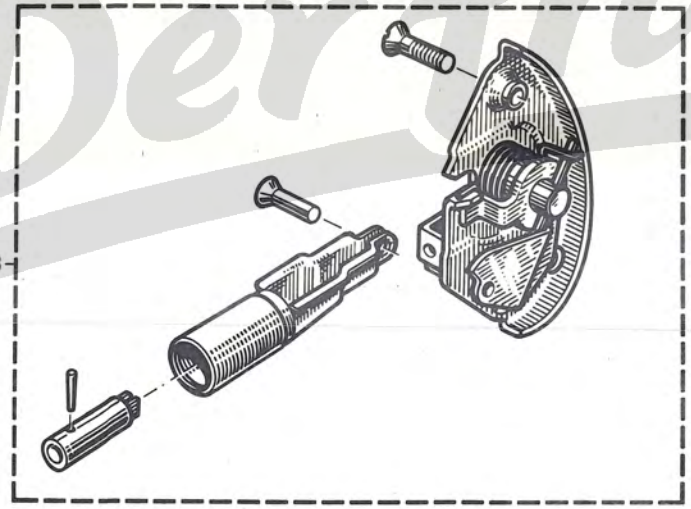

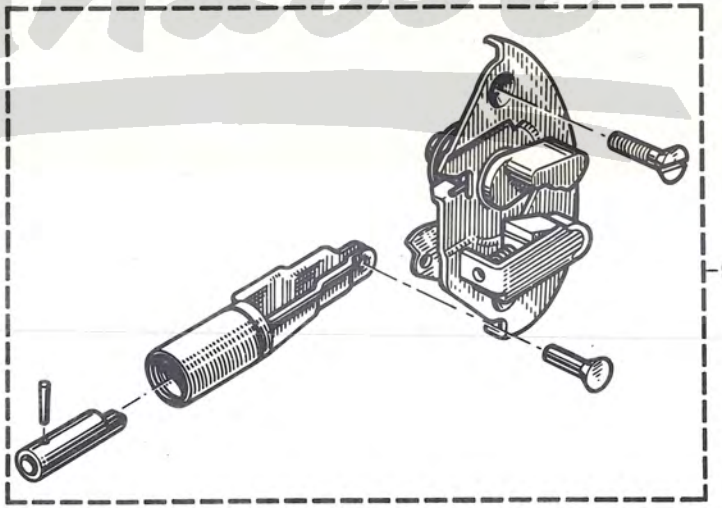

Der Franzose

82.80
C P.R. 728

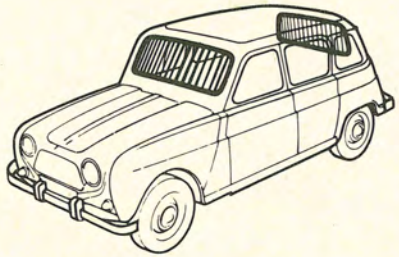

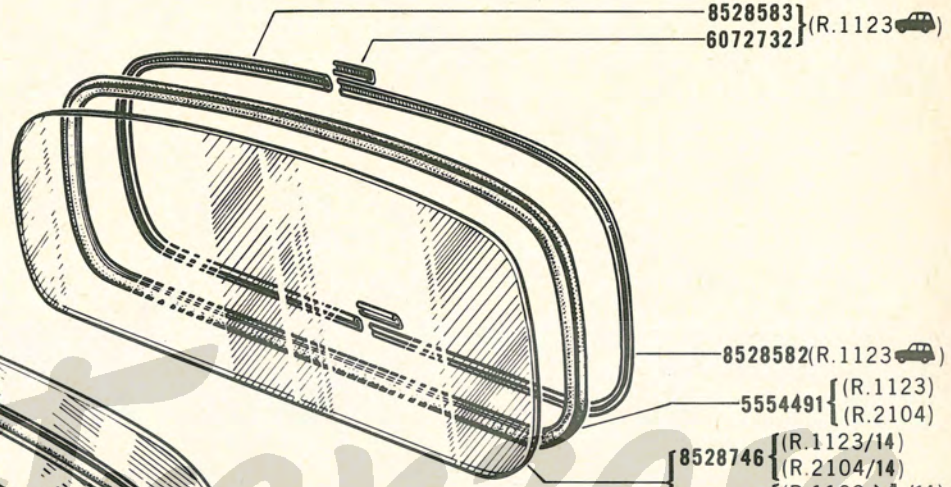

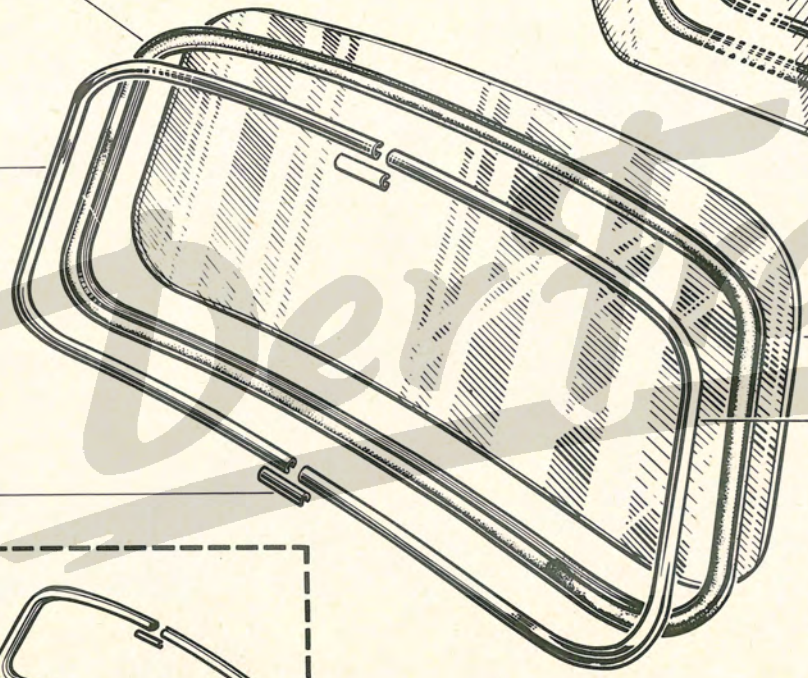

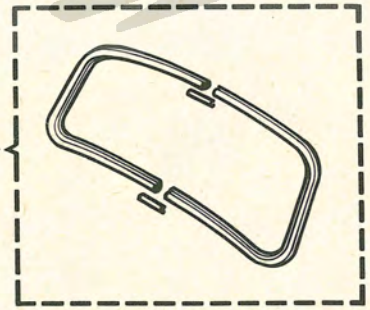

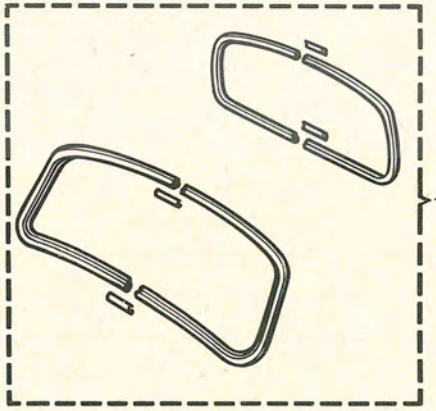

8528583 } (R.1123)
6072732 }

8528582 (R.1123)

5554436

5554491 { (R.1123)
(R.2104)

8528746 { (R.1123/14)
(R.2104/14)

8528191 { (R.1123 /14)
(R.2104 /14)

(R.1123) } 8528585
(R.1124) }

8528377 (1) }
8528378 (2) } (a)
8528379 (3) }
8529198 (5)

8528584 { (R.1123)
(R.1124)

(R.1123) } 6072732
(R.1124) }

9940113 (R.1123)

(R.1123) } 9940114
(R.1124) }

(a) { R.1123 / 14/77/86
R.1124 /
R.2104 /

(1) SPLINTEX
(2) GLACETEX
(3) TRIPLEX
(5) LUXRIT

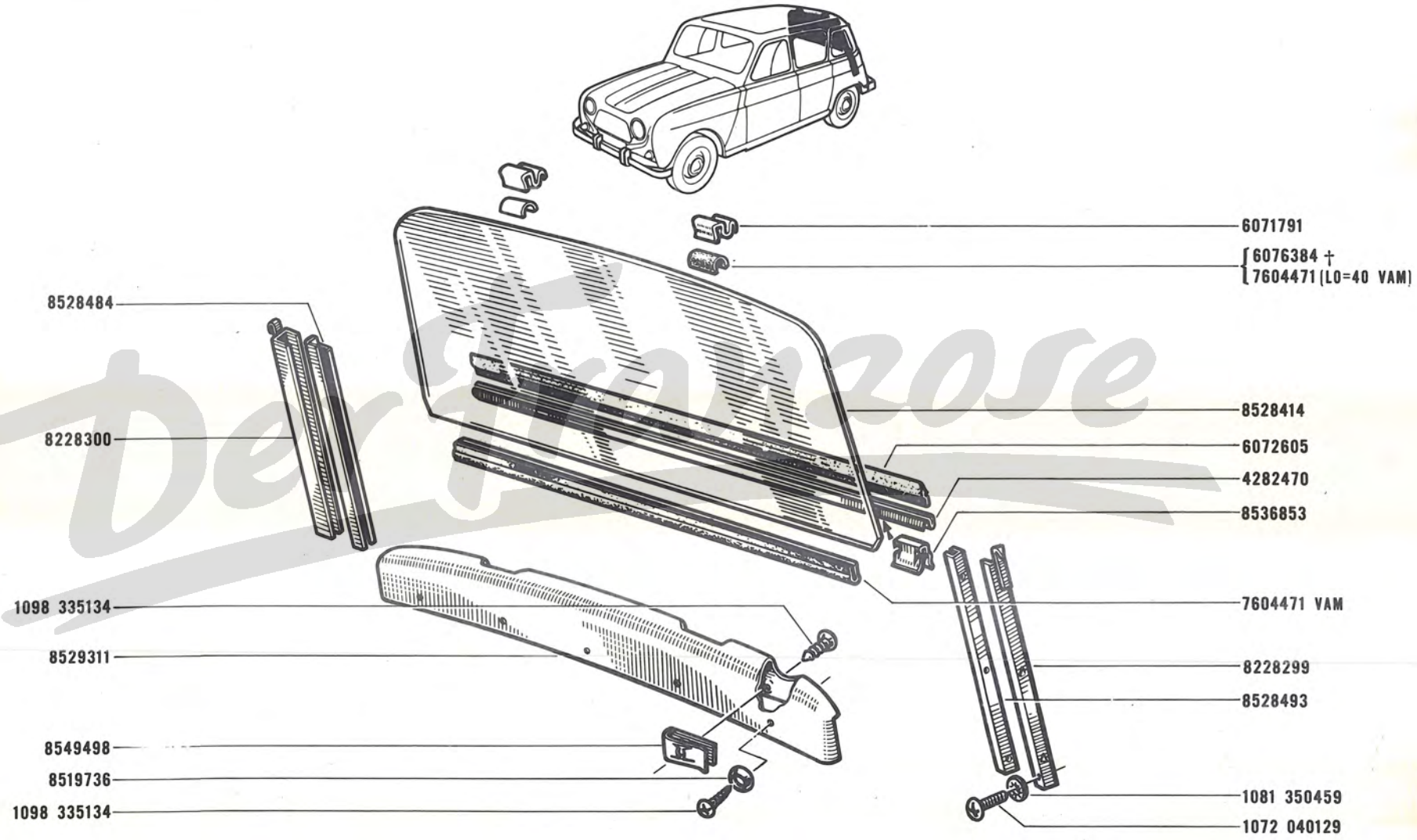
6071791
6076384 †
7604471 (LO=40 VAM)
8528484
8228300
8528414
6072605
4282470
8536853
1098 335134
8529311
7604471 VAM
8228299
8528493
8549498
8519736
1098 335134
1081 350459
1072 040129

Der Emrose

R.1124

82.85
A P.R. 728

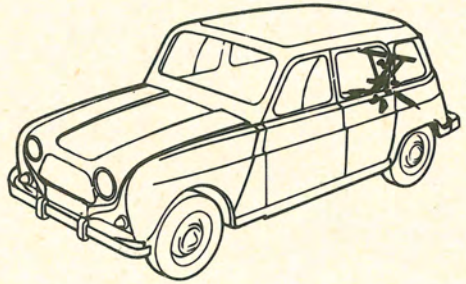

6074548
1081 110659
8529062
1081 110679
8080 100659
62-01
8546735
(1) & 8546735 52
6071835
8528490
8546663
6073563
8243864
6058437
6071834
6071833
1081 350689
8080 100659
6071902
5557607
1081 350559
1098 248132
8550507
8524415
1070 050089
1081 350559

725721
8528517
6076553
6071912
6071903
6073328
6073333
6073330
1081 110656
8239315
6071905
5505058
8239316

Pertranzose

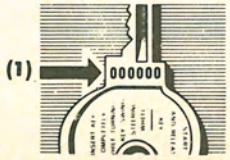

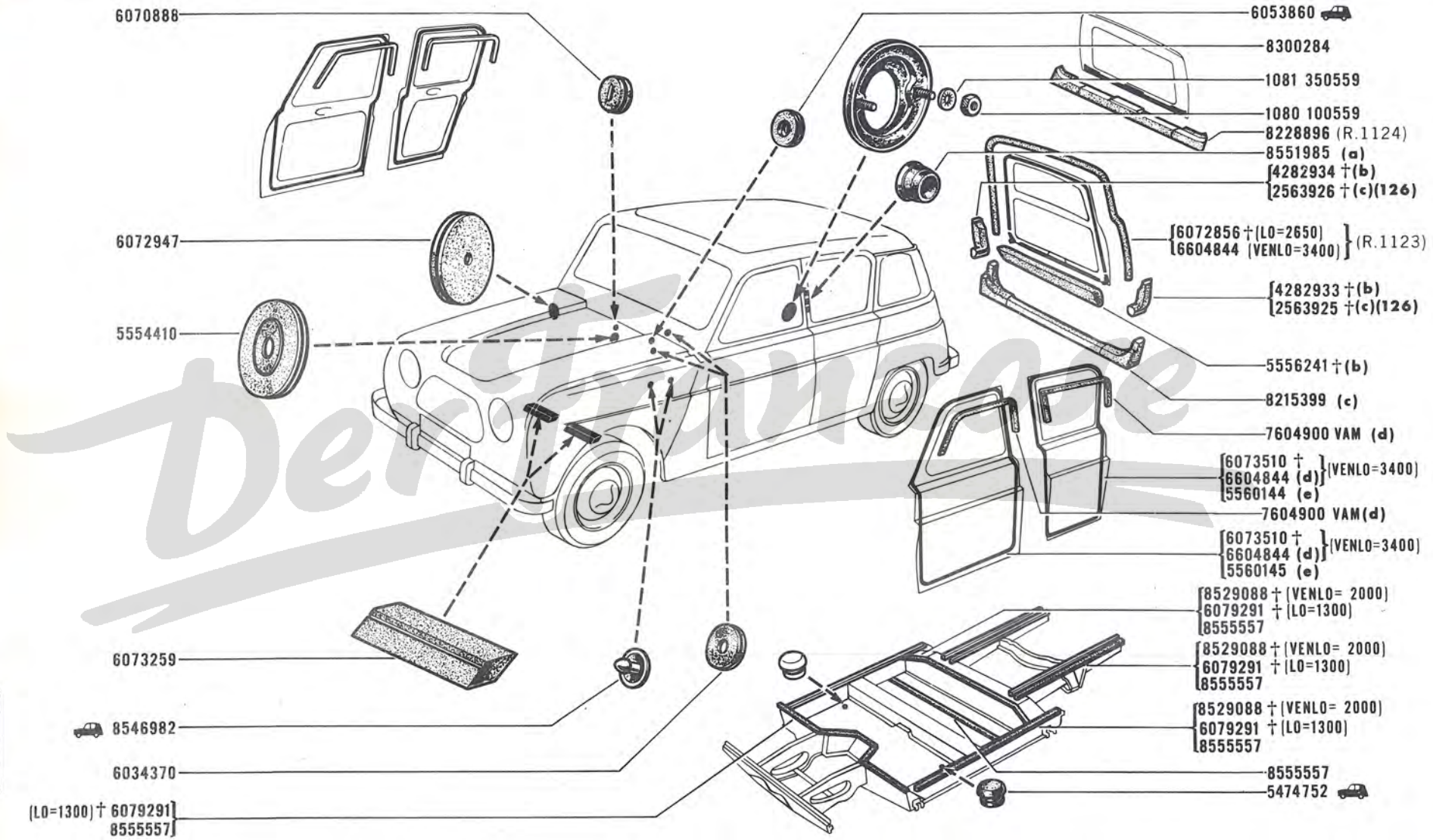

(a) R.1123 VEH n° 75092 ⇨ VEH n° . . . ↙ (4)
(b) R.1123 VEH n° 1 ⇨ VEH n° 97119
(c) R.1123 VEH n° 97120 ⇨ VEH n° . . . .
(d) R.1123 VEH n° 1 ⇨ VEH n° 104199
R.1124
(e) R.1123 VEH n° 104200 ⇨ VEH n° . . . .

4	VEH n° 75093,75101
126	⊞ 8215399 -I-

R.2104

82.93
C P.R. 728

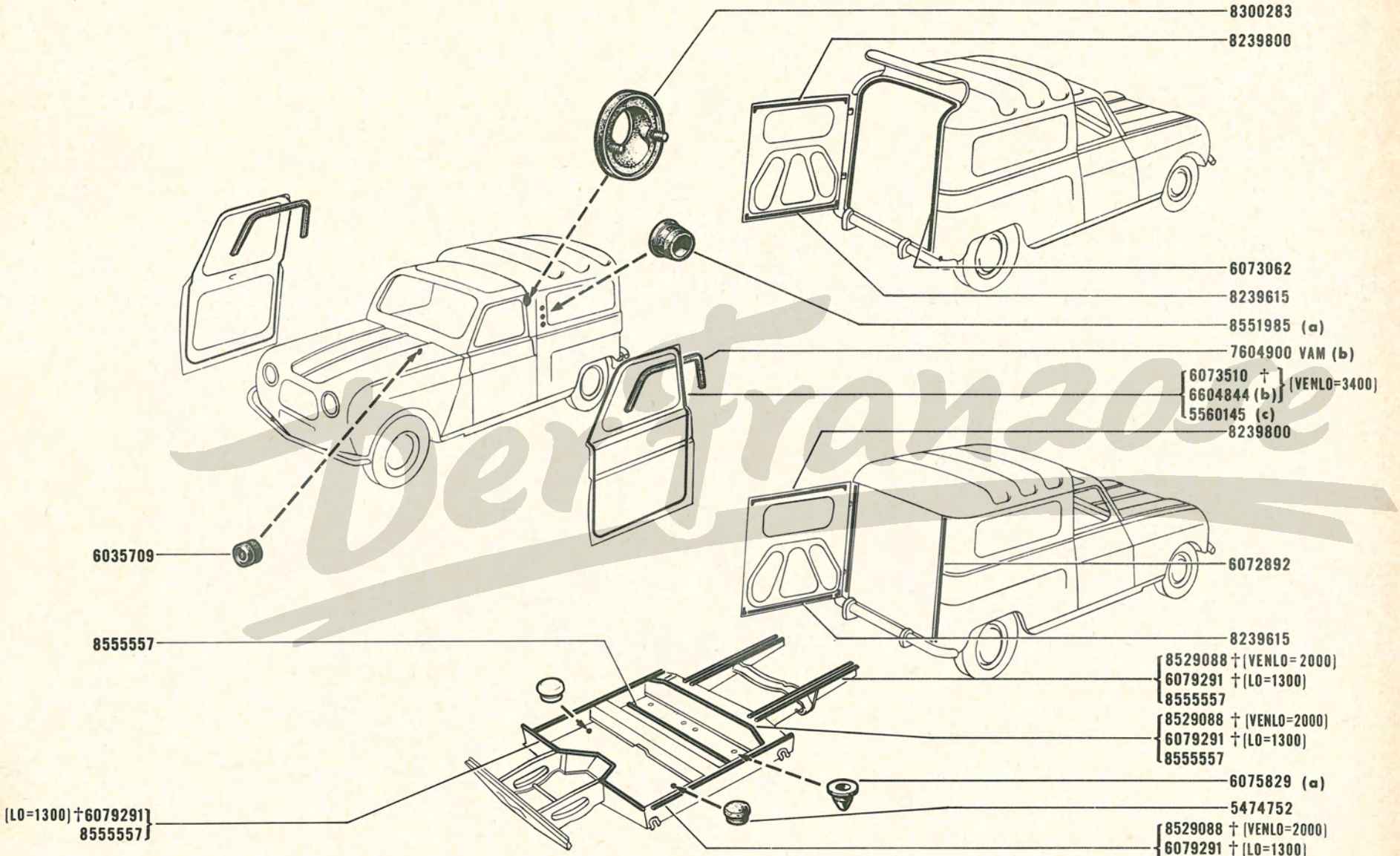

(a) VEH n° 7164 ⇨ VEH n° . . . .
(b) VEH n° 1 ⇨ VEH n° 10275
(c) VEH n° 10276 ⇨ VEH n° . . . .

Bertrand

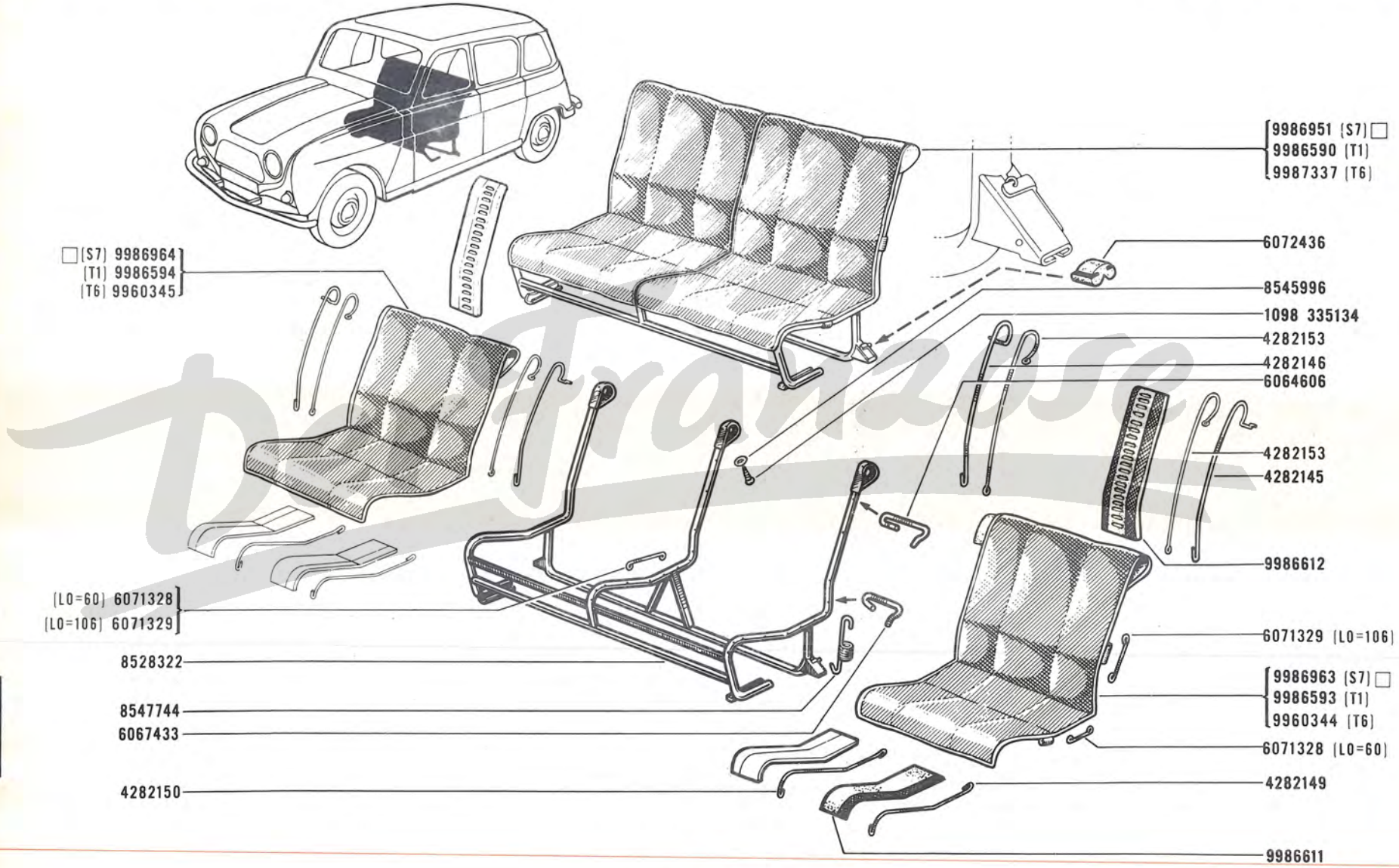
9986951 (S7) □
9986590 (T1)
9987337 (T6)
□ (S7) 9986964
(T1) 9986594
(T6) 9960345
6072436
8545996
1098 335134
4282153
4282146
6064606
4282153
4282145
9986612
(LO=60) 6071328
(LO=106) 6071329
6071329 (LO=106)
8528322
9986963 (S7) □
9986593 (T1)
9960344 (T6)
8547744
6067433
6071328 (LO=60)
4282150
4282149
9986611

(S7) (T1) (T6) 84-00

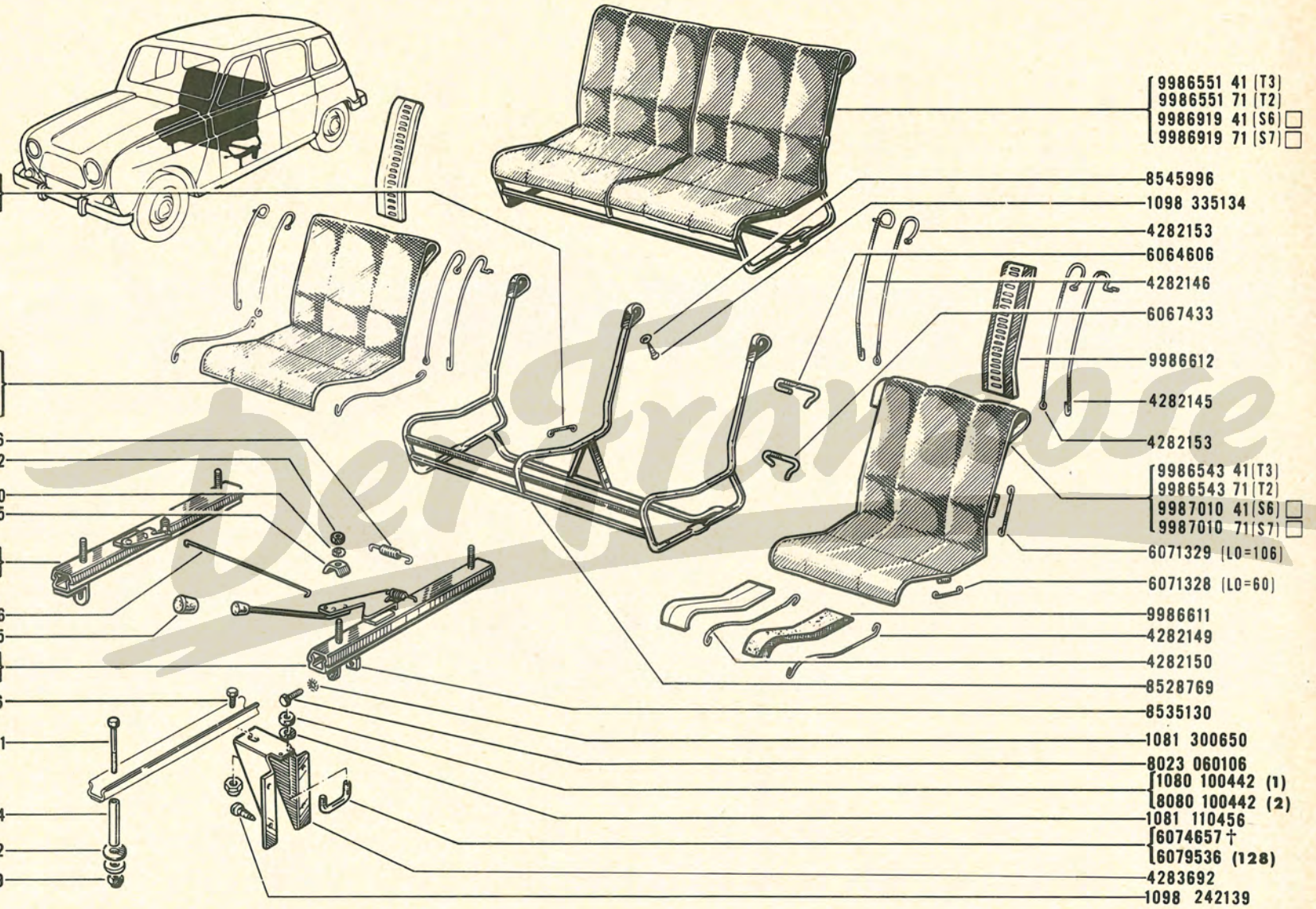

(1) ⋈ 6074657
(2) ⋈ 6079536

(S6)(S7)(T2)(T3) 84-00

128	8080 100442 -2-

R.1123 (1)
R.1123 (2)
R.1124

VEH n° 75092 ⇨ VEH n° . . . ⩙ (4)

84.03 C P.R. 728

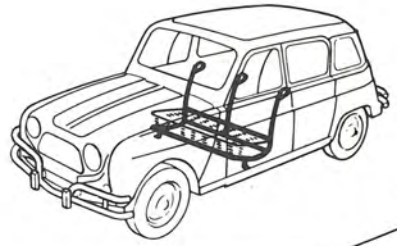

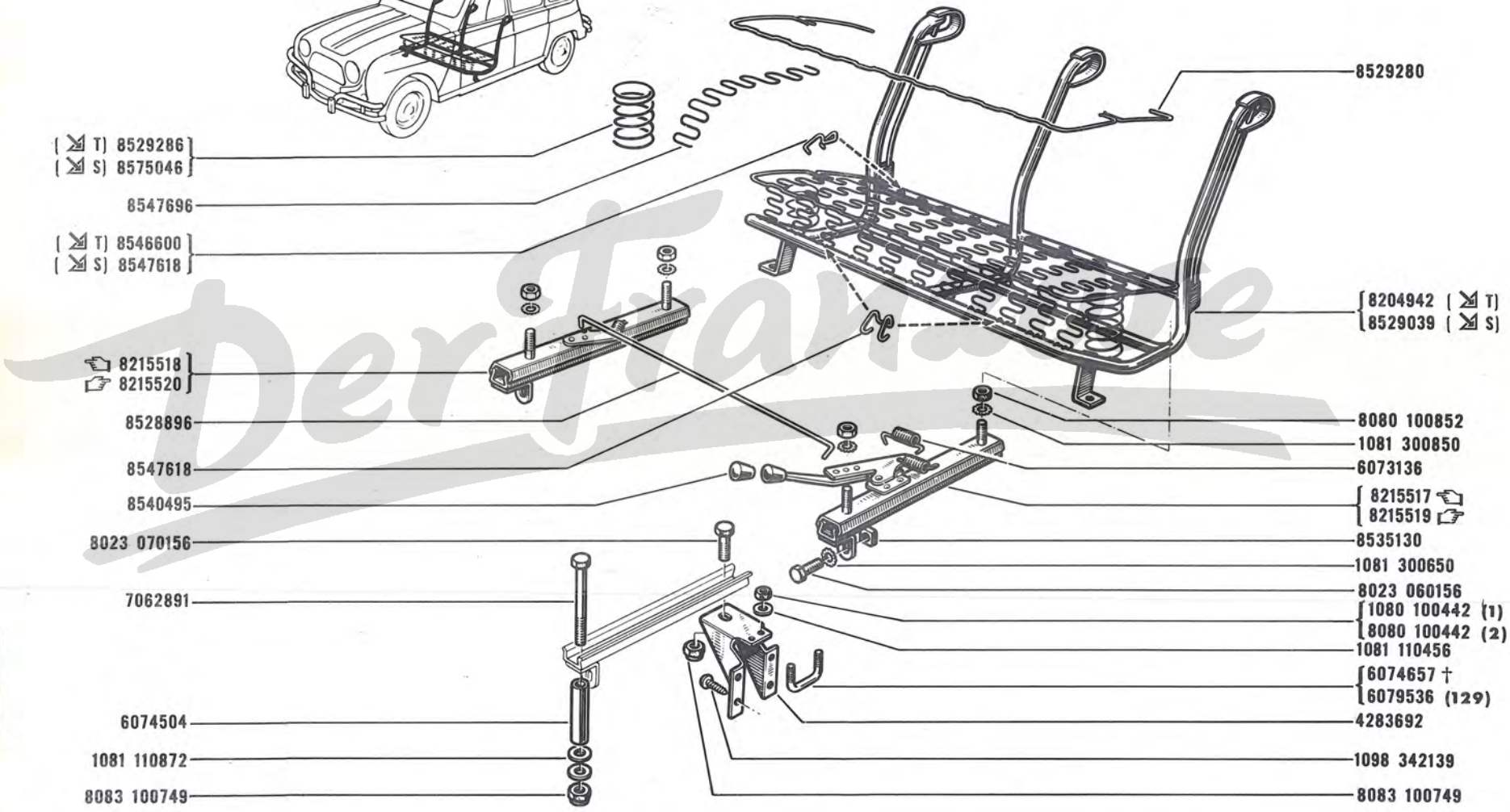

(1) ⩙ 6074657
(2) ⩙ 6079536

4	VEH n° 75093,75101

129	⚖ 8080 100442 -2-

Der Franzose

R.1123 (1)
R.1123 (2)
R.1124
} VEH n° 75092 ⇨ VEH n° . . . (4)

84.04
A P.R. 728

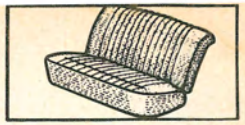

9987289 61 (T7-S9)
9987289 71 (T8-S10) } (R.1123 (1))
9986754 41 (T5)
9986754 7. (T4) } (R.1123 (2))
9986756 41 (T6) } (R.1124)
9986756 71 (S7)

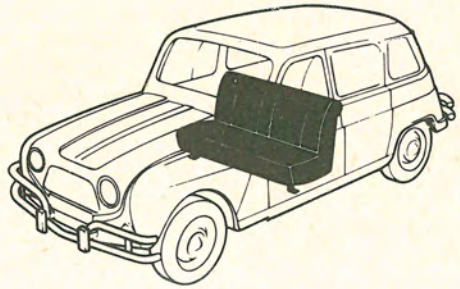

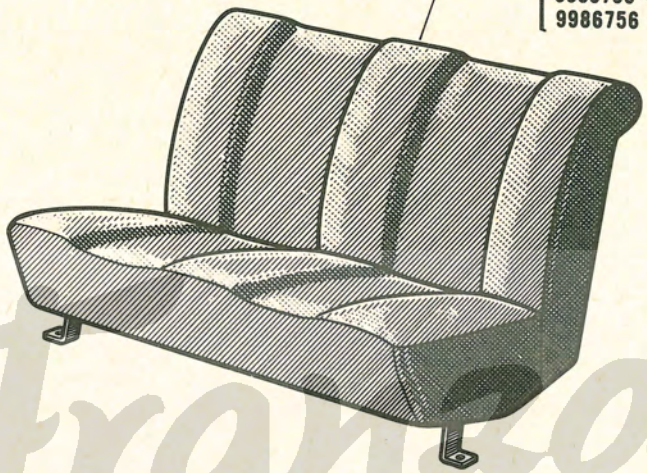

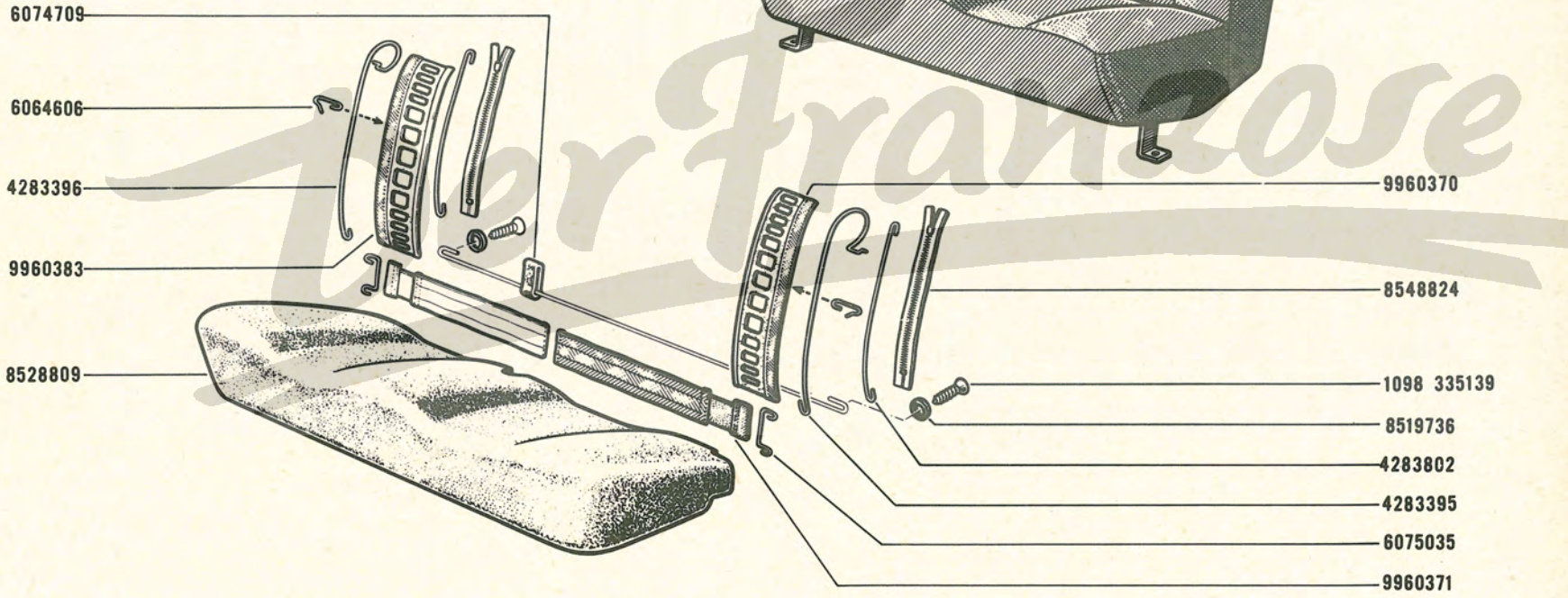

(S6) (S7) (S9) (S10) (T4) (T5) (T7) (T8) 84-00

4	VEH n° 75093,75101

☐ R.1123, ☐ R.1124, R.2104

84.05
B P.R. 728

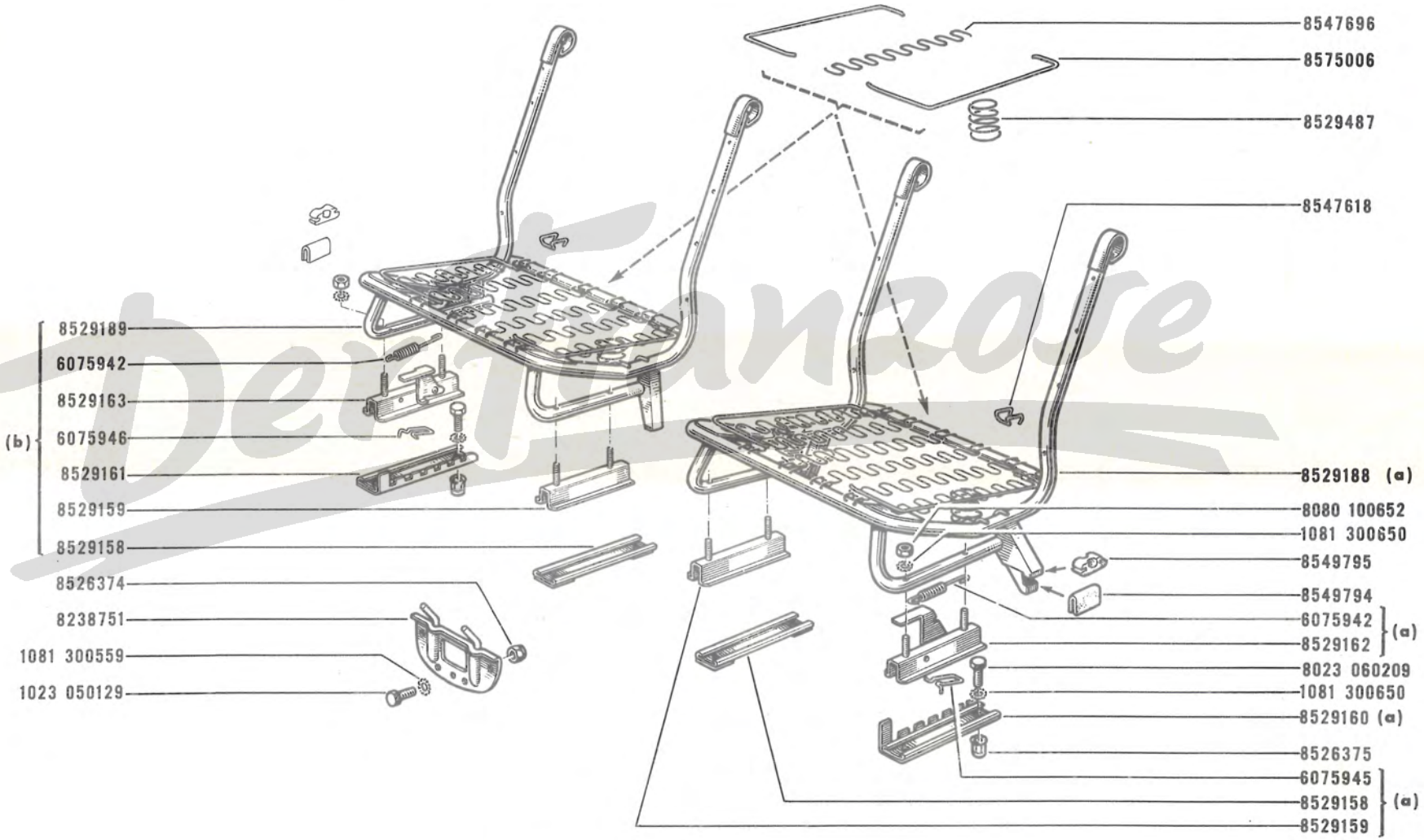

(a) ☐ R.1123, ☐ R.1124, R.2104, ☐ R.2104
(b) ☐ R.1123, ☐ R.1124, R.2104, ☐ R.2104

84.06

C P.R. 728

□ R.1123, □ R.1124, R.2104

84.06

C P.R. 728

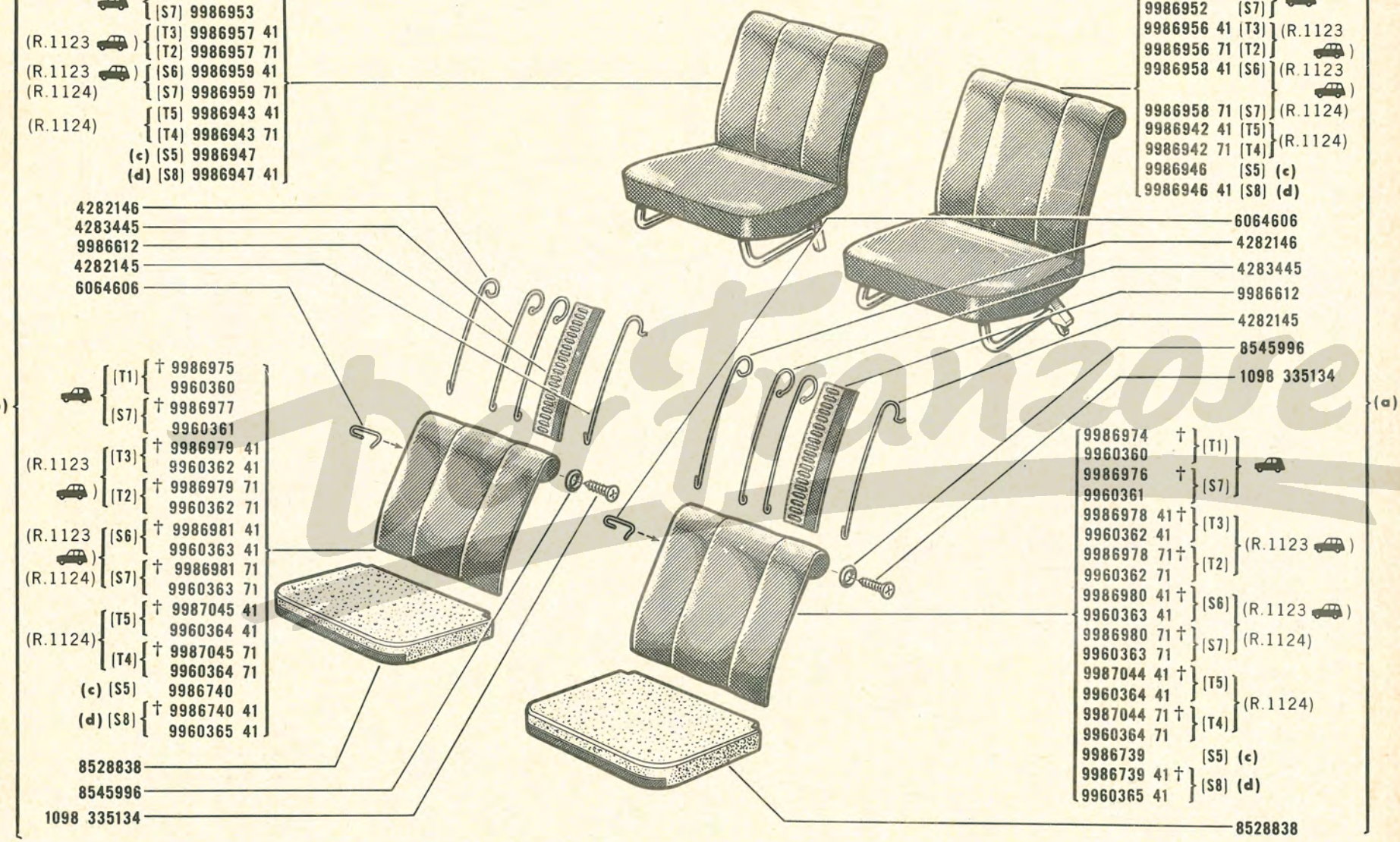

(a) □R.1123, □R.1124, R.2104 ☜, □R.2104 ☞
(b) □R.1123, □R.1124, R.2104 ☞, □R.2104 ☜
(c) R.2104 VEH n° 1 ⇨ VEH n° 7163
(d) { R.2104 VEH n° 7164 ⇨ VEH n° . . .
R.2104

(S5) (S6) (S7) (S8) (T1) (T2) (T3) (T4) (T5) 84-00

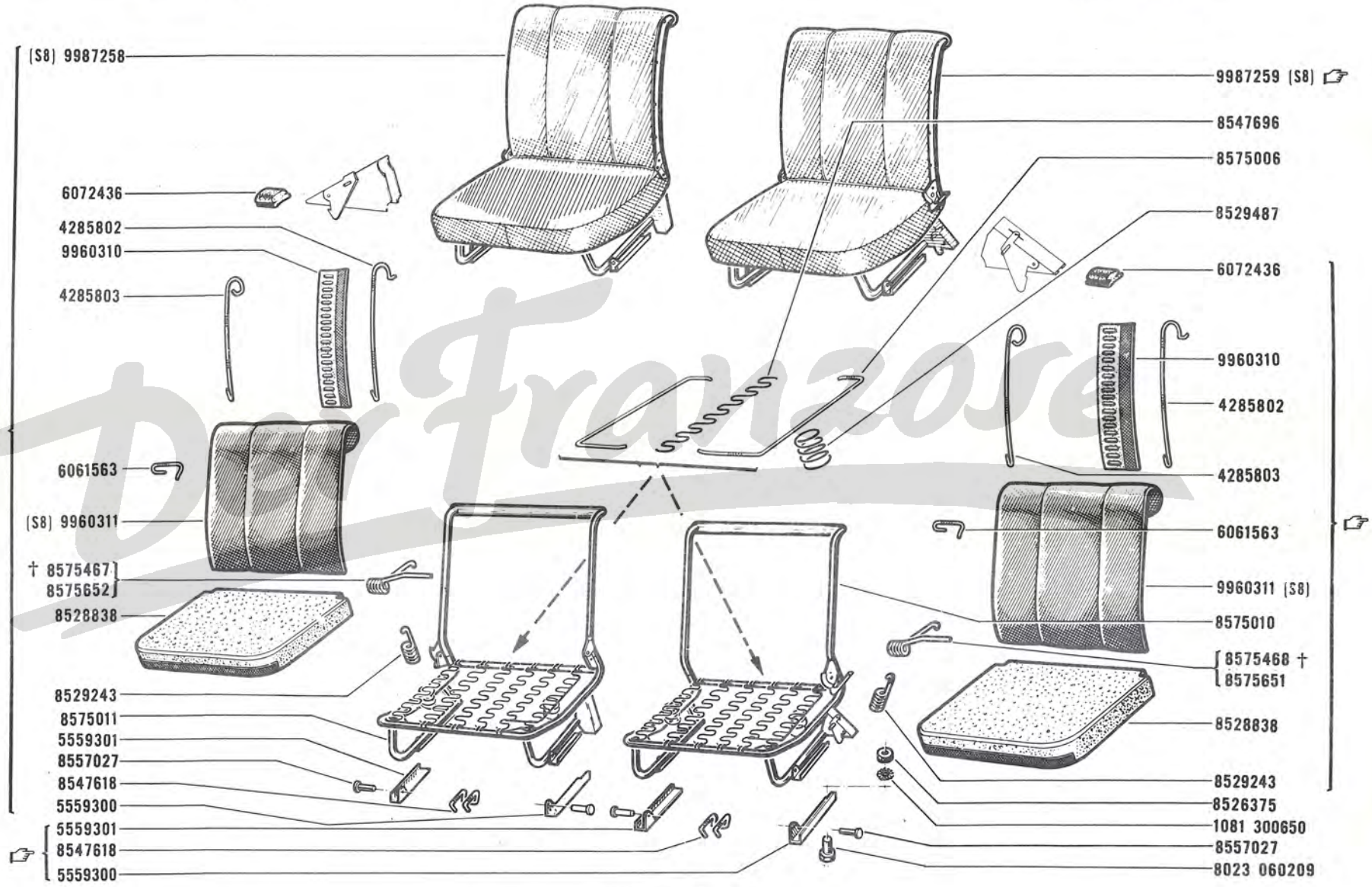

(S8) 84-00

Per Franzose

R.1123

84.08 B P.R. 728

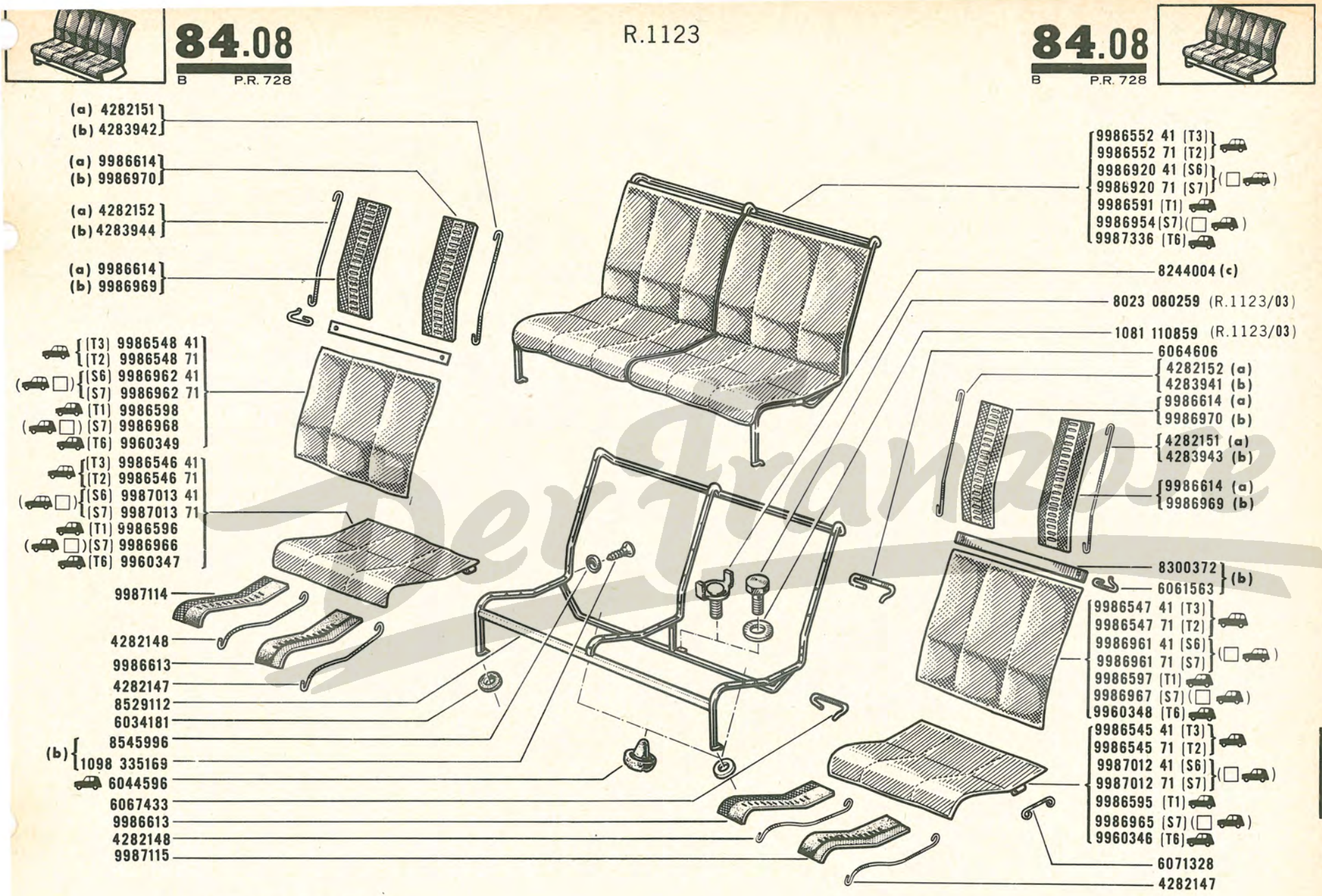

(a) (T1,T2,T3,T6 S6,S7)
(b) (S6,S7)
(c) R.1123/01/02/04/05/06/10/11/13/14/20/21/22/30/40/45/50/70/75/76/77/80/85/86

(S6)(S7)(T1)(T2)(T3)(T6) 84-00

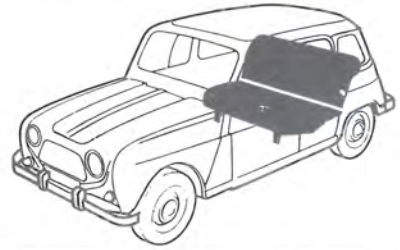

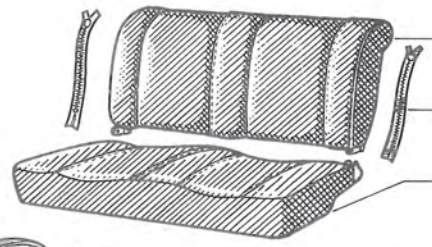

9986759 41 (T5)
9986759 71 (T4)
9986761 41 (S6)
9986761 71 (S7)
8548935
9986758 41 (T5)
9986758 71 (T4)
9986760 41 (S6)
9986760 71 (S7)
† 8239531
8330263
1081 110459
1098 235139
1098 335199
8513665
8528822
1098 235169
1081 300450
6074467
6071787
8238926
5557318
8528980
8547696
8529284
5557317
1098 242139
6071788
8546670 †
8554942
1077 080140
8528855
8546600
8547618
6068707
1098 248169
1081 300550
6074669
8549790
8529285
6074670
8528979
8080 100659
1081 110656
1081 110856
8023 070209
1081 300759
8239505
8529279
6074311
1098 235169
2563019

(S6) (S7) (T4) (T5) 84-00

Der Franzose

(1) { (S9) (T7) 9960265 61
(S10) (T8) 9960265 71

(2) { (T5) 9960061 41
(T4) 9960061 71
(S6) 9960063 41
(S7) 9960063 71

(2) { 9960062 41 (T5)
9960062 71 (T4)
9960064 41 (S6)
9960064 71 (S7)

(1) { 9960062 61 (T7) (S9)
9960062 72 (T8) (S10)

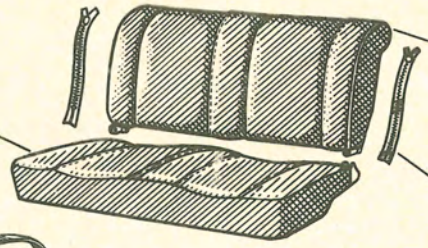

8548935

8330263

1081 110459

1098 235139

1098 335199

8513665

8528822

1098 235169

1081 300450

6074467

6071787

8330301

5557318

8575016

8547696

8529284

8547618

8546600

6077586

5557317

1098 242139

6071788

8546670 †
8554942

1077 080140

8528855

6068707

1098 248169

1081 300550

6077587

8549790

8529285

8575260

8575015

8575259

8023 070209

1081 300759

8529279

6074311

1098 235169

2563019

(S6) (S7) (S9) (S10) (T4) (T5) (T7) (T8) 84-00

4	VEH n° 75093 , 75101

□: R.1123 VEH n° 1 ⇨ VEH n° 75091⇲(75093,75101)

84.15
B P.R. 728

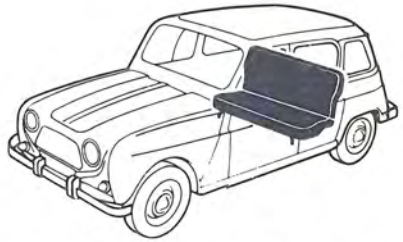

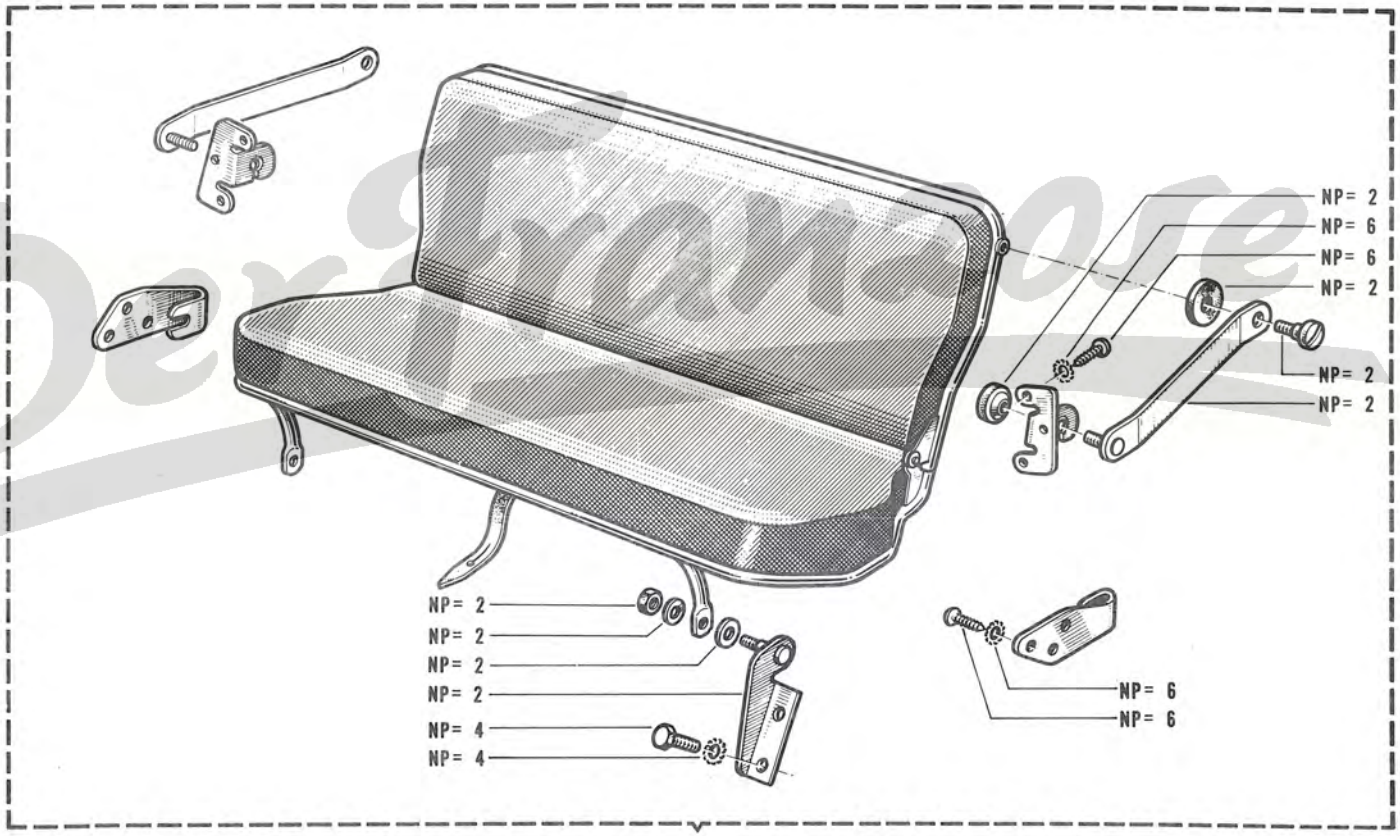

†9987007 (S1,T1)
†9987008 (S7)
†9986854 41 (S2,T3)
†9986854 71 (S1,T2)
†9986973 41 (S6)
†9986973 71 (S7)
† 84-16

(S1)(S2)(S6)(S7)(T1)(T2)(T3) 84-00

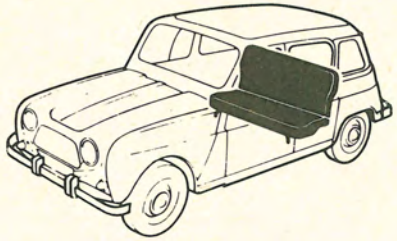

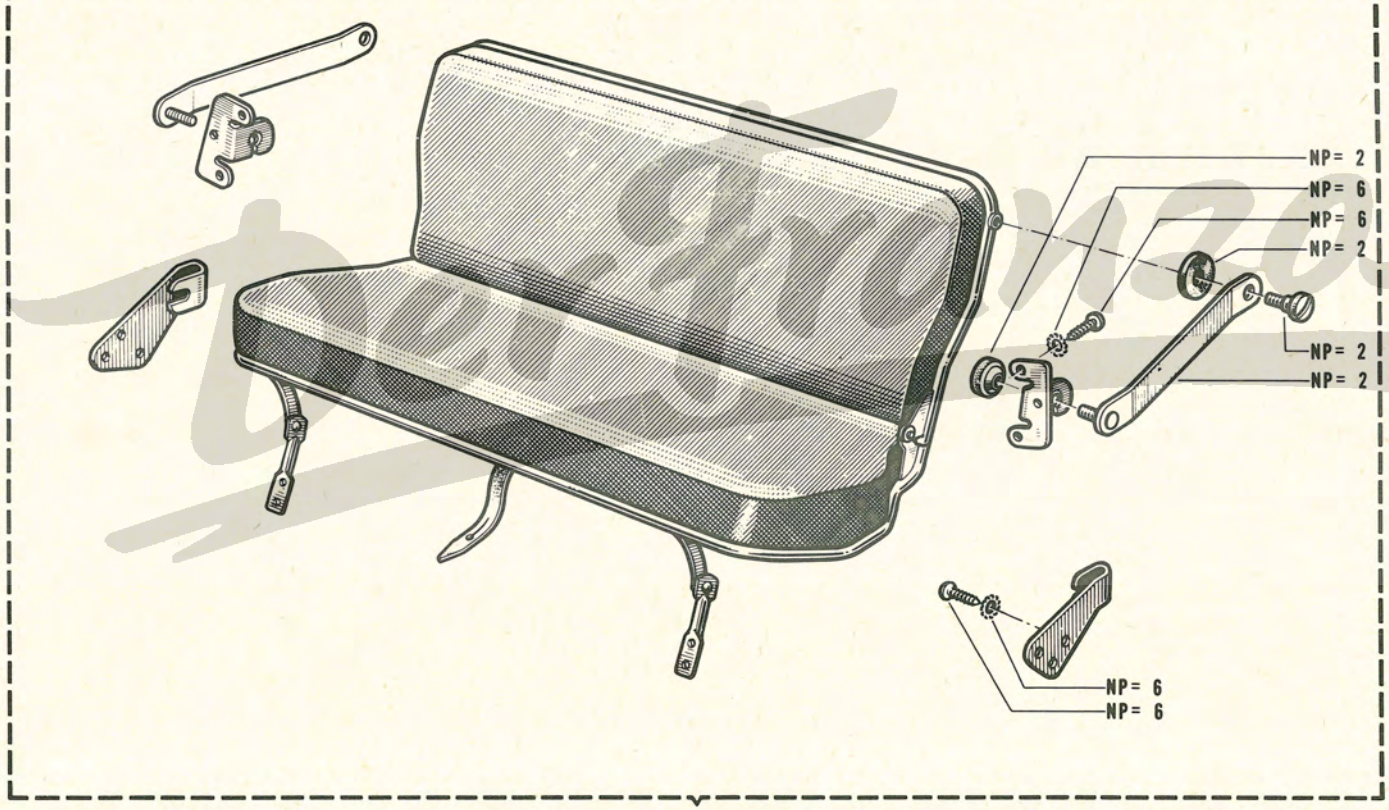

9960049	(T1)	🚗
9960050	(S7)	🚗
9960051 41	(T3)	🚗
9960051 71	(T2)	🚗
9960052 41	(S6)	🚗
9960052 71	(S7)	🚗

(S6) (S7) (T1) (T2) (T3) 84-00

4	VEH n° 75093,75101

□ : R.1123 VEH n° 1 ⇨ VEH n° 75091 ⇲(75093,75101)

84.17 B P.R. 728

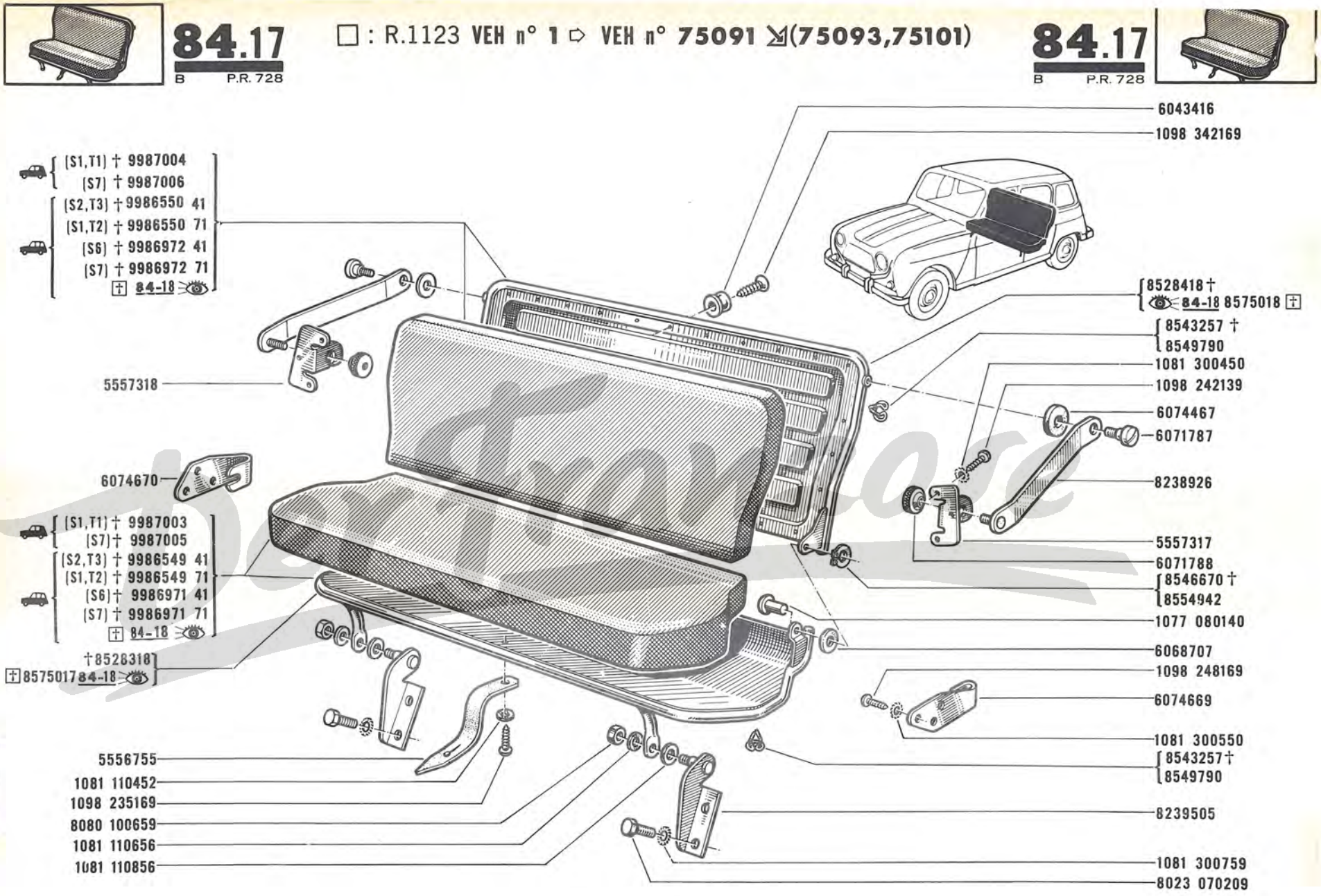

(S1)(S2)(S6)(S7)(T1)(T2)(T3) 84-00

□:R.1123 VEH n° 75092 ⇨ VEH n° . . . ⊠(4),
R.2104 6

84.18
B P.R. 728

(T1) 9960054
(S7) 9960056
(T3) 9960058 41
(T2) 9960058 71
(S7) 9960060 71
(S6) 9960060 41

5557318

6077586

(130)
(T1) 9960053
(S7) 9960055
(T3) 9960057 41
(T2) 9960057 71
(S7) 9960059 71
(S6) 9960059 41

8575017

8023 070209
1081 300759

5556755
1081 110452
1098 235169

6043416
1098 342169

8575018
8543257 †
8549790
1081 300450
1098 242139
6074467
6071787
8330301
5557317
6071788
8546670 †
8554942
1077 080140
6068707
6077587
1081 300550
1098 248169
8543257 †
8549790

(S6)(S7)(T1)(T2)(T3) 84-00

4	VEH n° 75093,75101
130	R.1123 VEH n° 1 ⇨ VEH n° 75091 ⊠ (4) 6077586 -/- 6077587 -/- 8330301 -/-

R.1123, R.1124

84.25 C P.R. 728

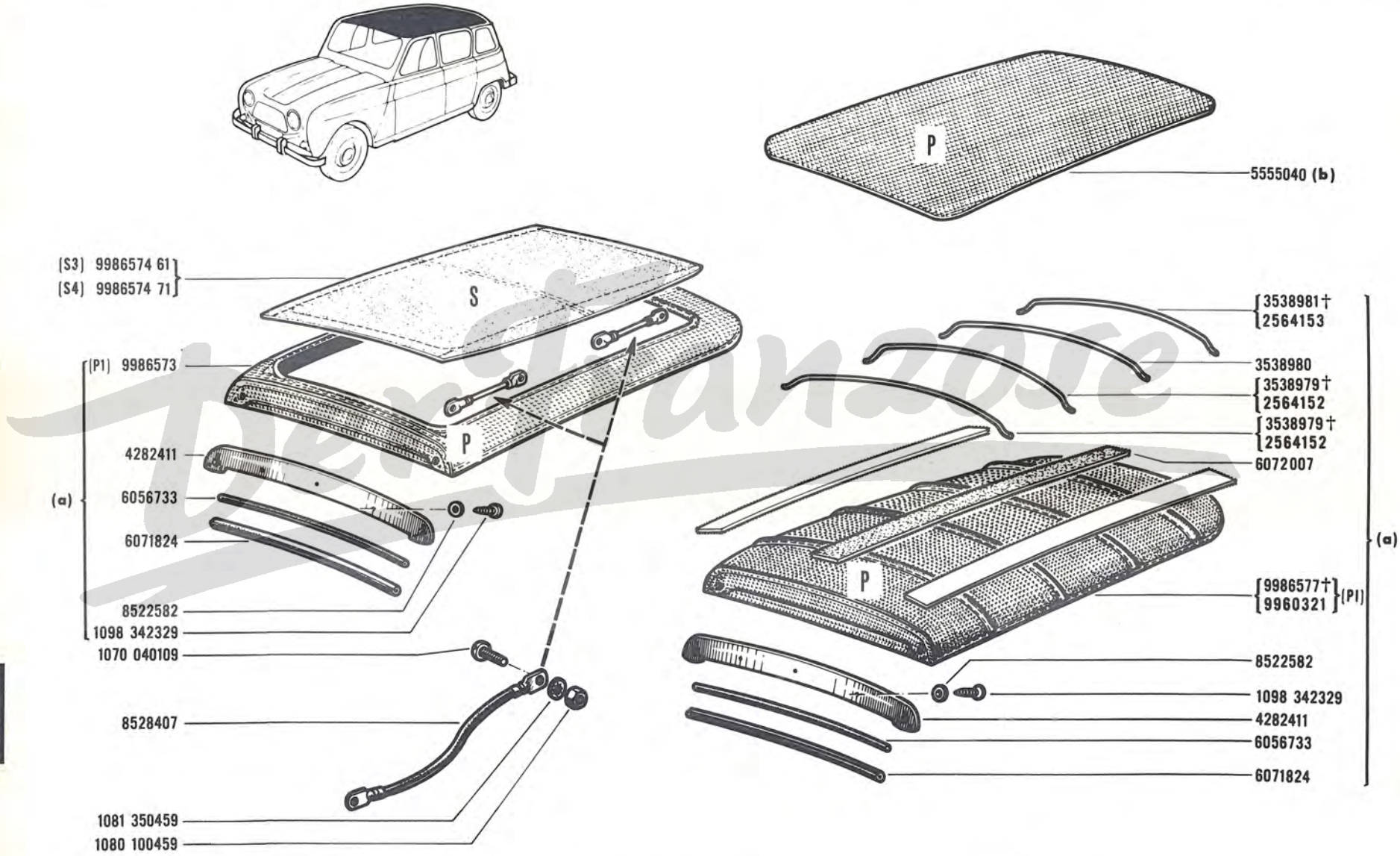

(a) R.1123 / R.1123 / R.1124 VEH n° 75092 ⇨ VEH n° . . . ⇙ (4)

(b) R.1123 VEH n° 1 ⇨ VEH n° 75091 ⇘ (4)

(P1) (S3) (S4) 84.00

4	VEH n° 75093 , 75101

R.1123 , R.1124, R.2104

84.35 C P.R. 728

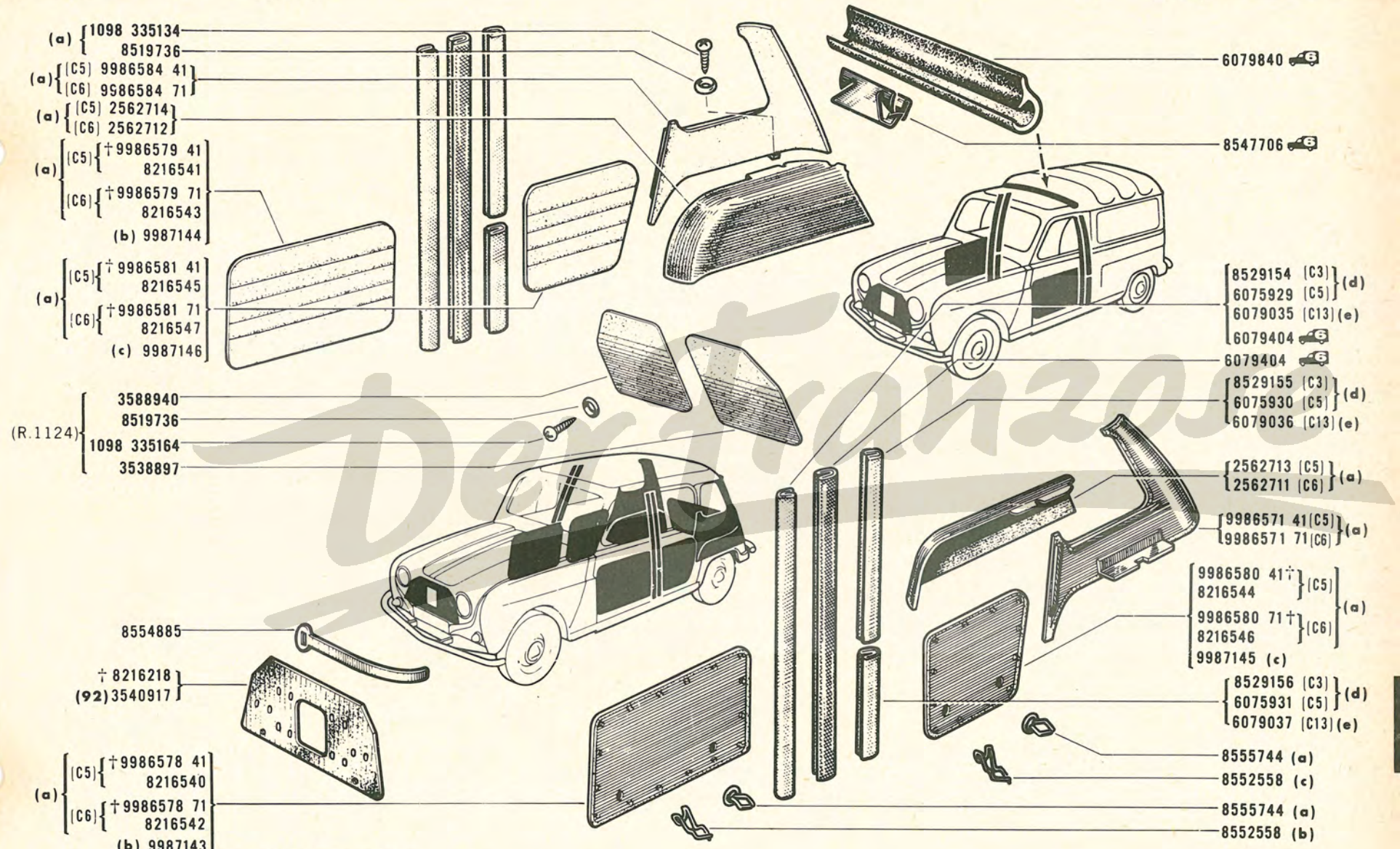

(a) R.1123 , R.1124

(b) R.1123 VEH n° 75092 ⇨ VEH n° . . . ☑ (4)
R.2104 VEH n° 7164 ⇨ VEH n° . . .

(c) R.1123 VEH n° 75092 ⇨ VEH n° . . . ☑ (4)

(d) R.1123 VEH n° 75092 ⇨ VEH n° . . . ☑ (4)
R.1124

(e) R.1123 VEH n° 75092 ⇨ VEH n° . . . ☑ (4)

(C3) (C5) (C6) (C13) 100.00

4	VEH n° 75093 , 75101
92	8554885 -6-

Der Franzose

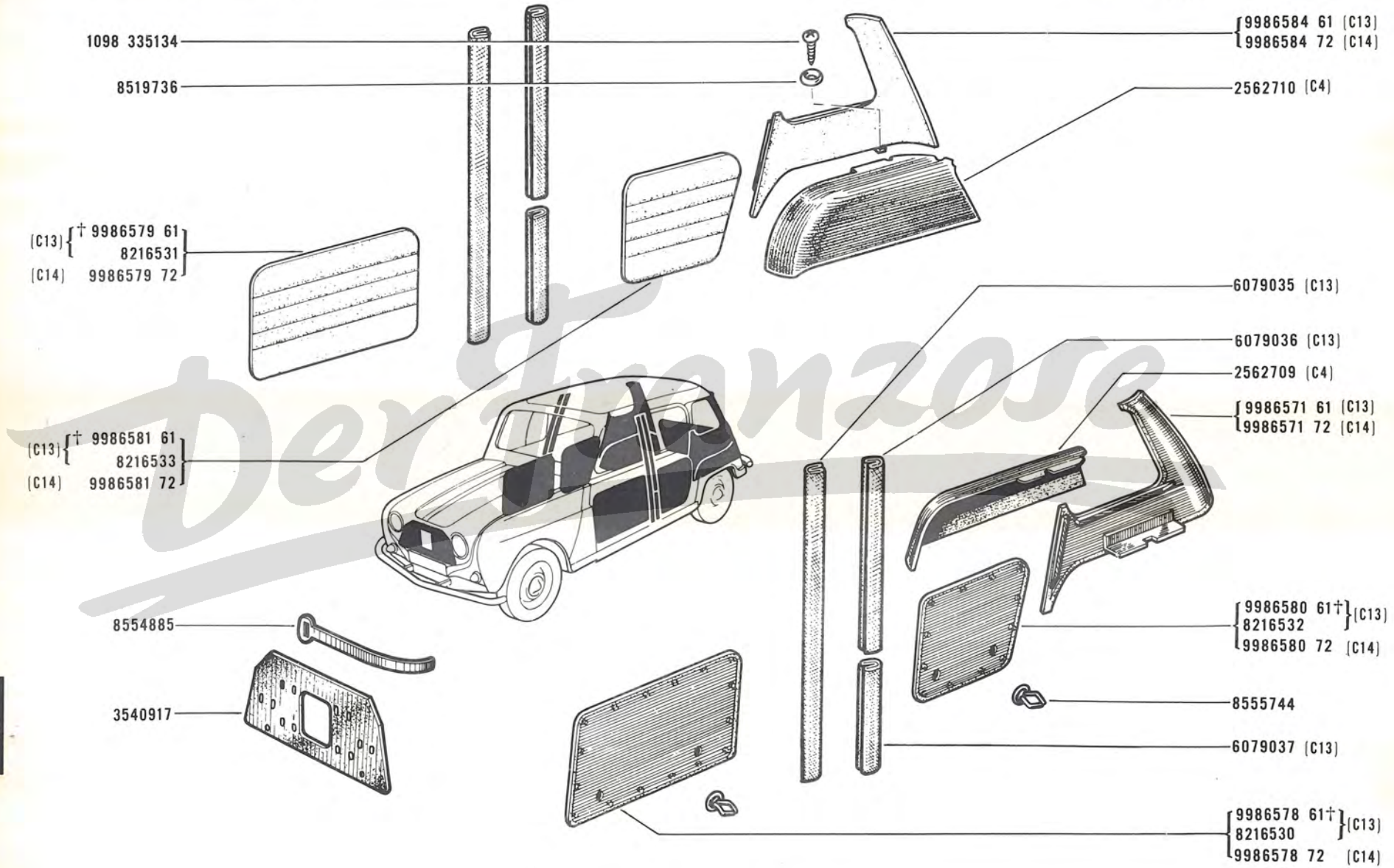

(C4)(C13)(C14) 100-00

84.50
C P.R. 728

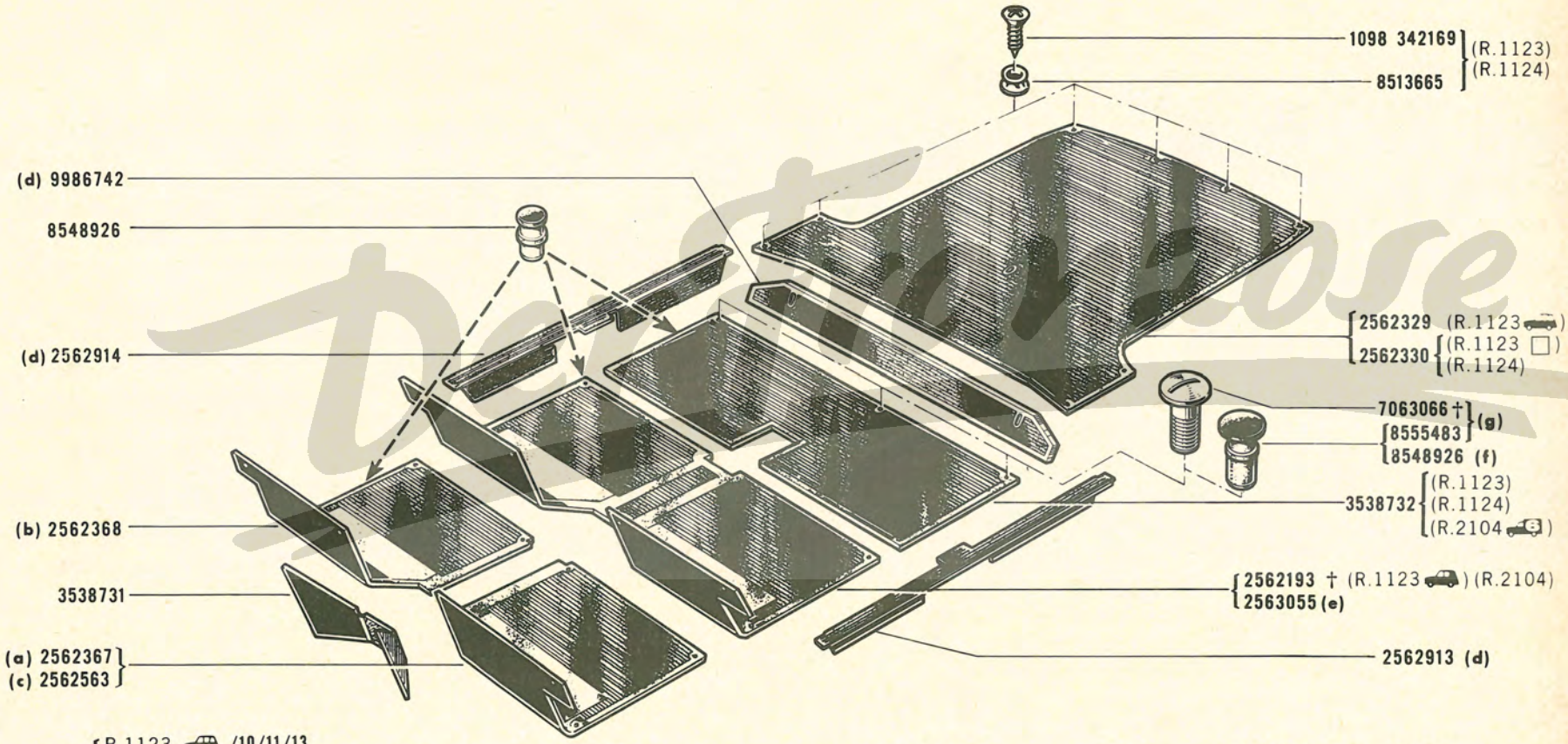

(a) R.1123 /10/11/13
R.1123 /14 VEH n° 1 ⇨ VEH n° 75091 ⇲ (4)
R.1124 /10/11/13/14

(b) R.1123 /10/11/13/14
R.1124 /10/11/13/14

(c) R.1123 /14 VEH n° 75092 ⇨ VEH n° . . . ⇱ (4)

(d) R.1123 VEH n° 75092 ⇨ VEH n° . . . ⇱ (4)
R.1124

(e) R.1123 /01/02/03/04/05/06/20/21/22/30/40/45/50/70/75/76/77/80/85/86
R.1123 ,R.2104
R.1124 /01/02/03/04/05/06/20/21/22/30/40/50/70/75/76/77/80/85/86

(f) R.1123 VEH n° 1 ⇨ VEH n° 75091 ⇲ (4)
R.1124

(g) R.1123 VEH n° 75092 ⇨ VEH n° . . . ⇱ (4)
R.2104

4	VEH n° 75093,75101

R.1123 / 02/03/04/05/06/10/11/13/20
R.2104 / 21/22/30/40/50/70/75/76/77/80/85/86 (a)

85.02
B P.R. 728

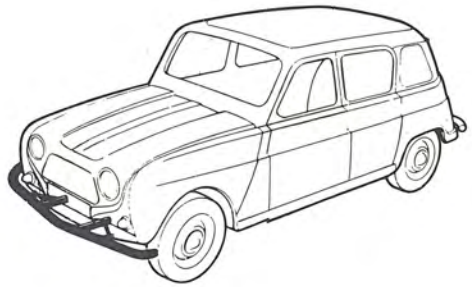

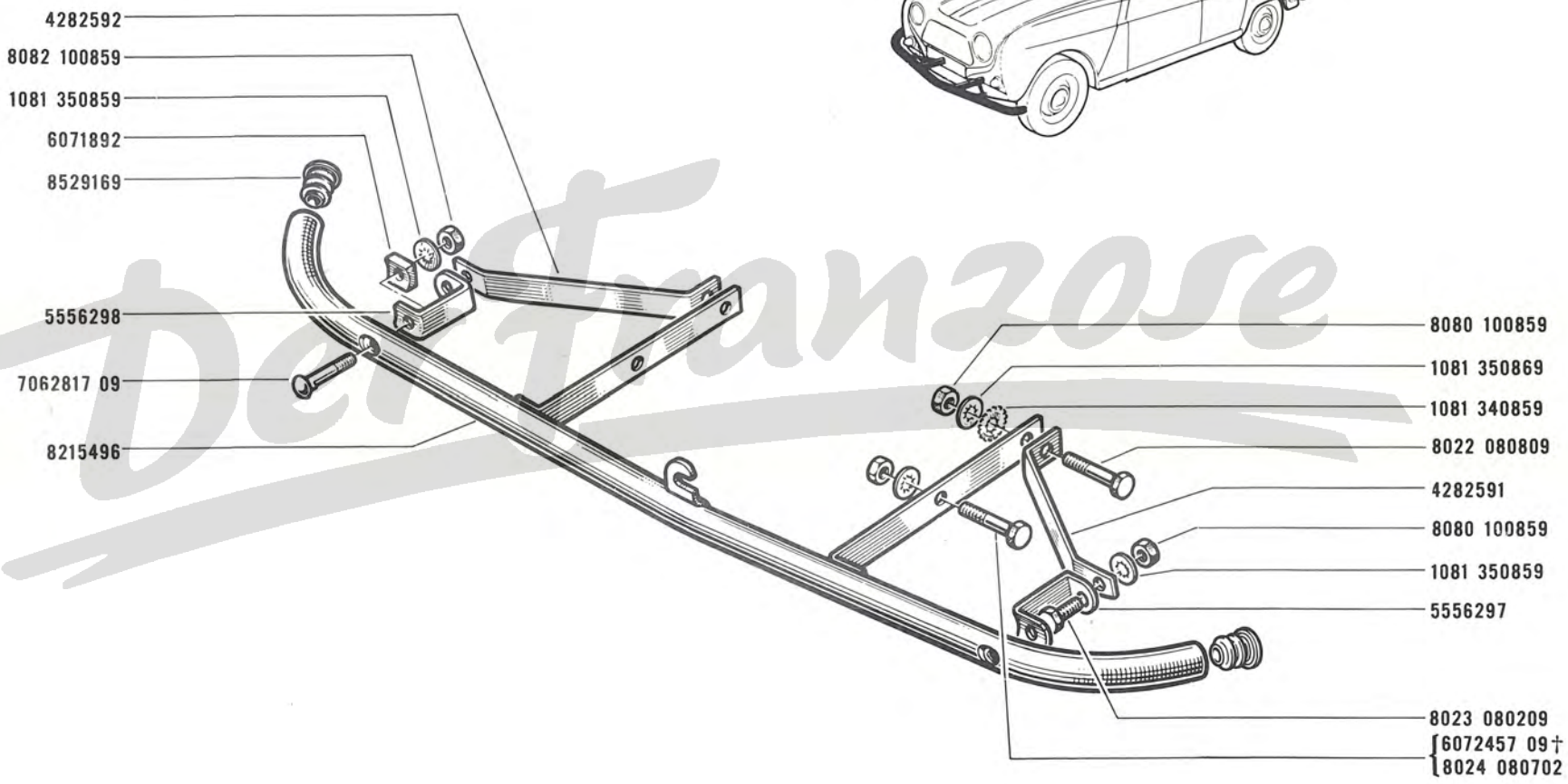

Der Franzose

(a) R.1123 VEH n° 1 ⇨ VEH n° 75091 ⇲ (4)
(a) R.2104 VEH n° 1 ⇨ VEH n° 7163

4	VEH n° 75093,75101

R.1123 / 01/02/03/04/05/06/10/11/13/20/21
R.2104 / 22/30/40/45/50/70/75/76/77/80/85/86 } (a)

85.03 C P.R. 728

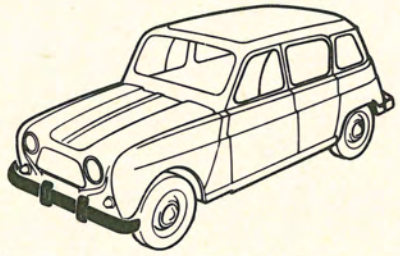

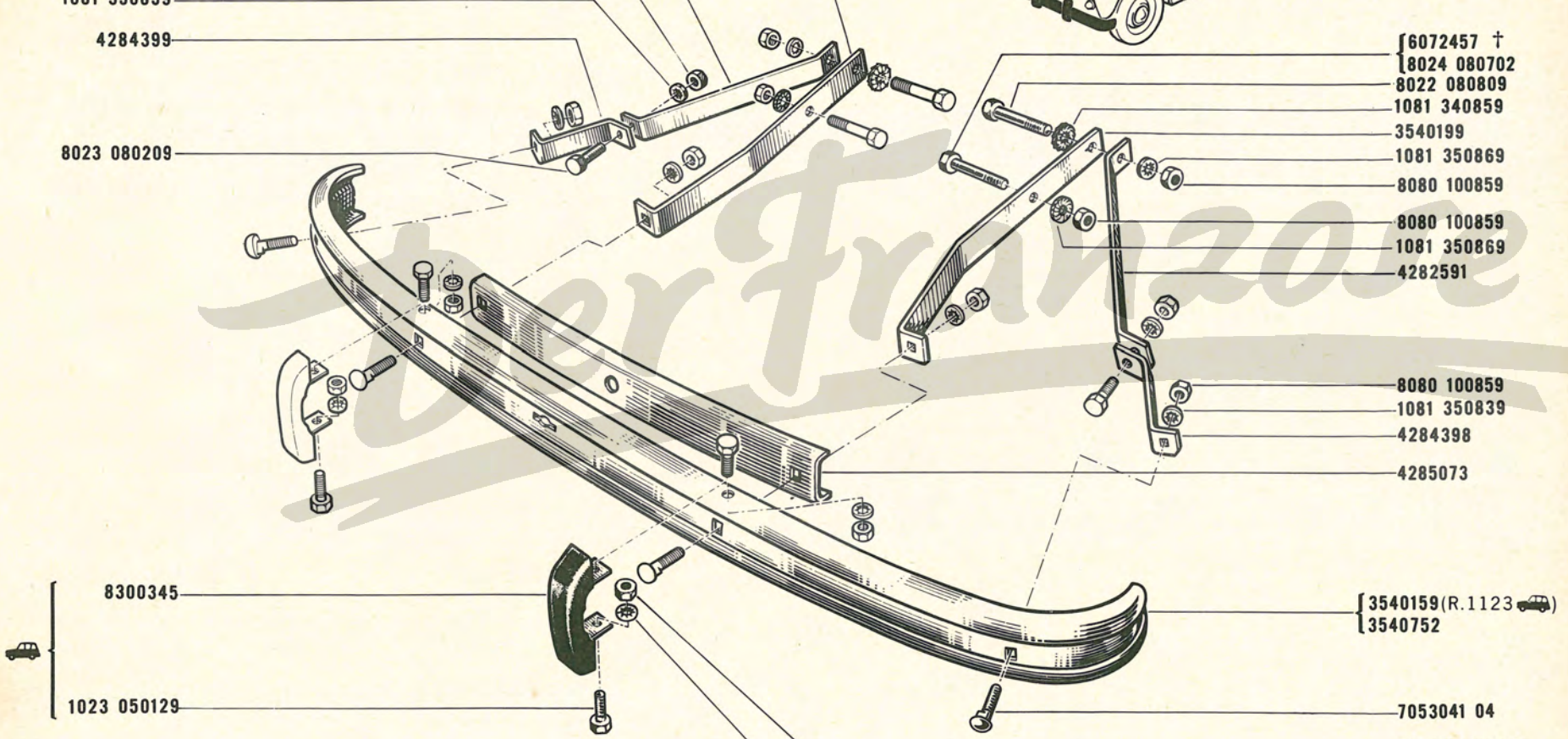

(a) R.1123
R.1123 VEH n° 75092 ⇨ VEH n° . . . ⇙ (4)
R.2104 VEH n° 7164 ⇨ VEH n° . . .

4	VEH n° 75093,75101

Super Franco

R.1123 / 14 VEH n° 75092 ⇨ VEH n° ⇙ (4)
R.1123 / 14 VEH n° 7164 ⇨ VEH n° . . .
R.2104

85.04 B P.R. 728

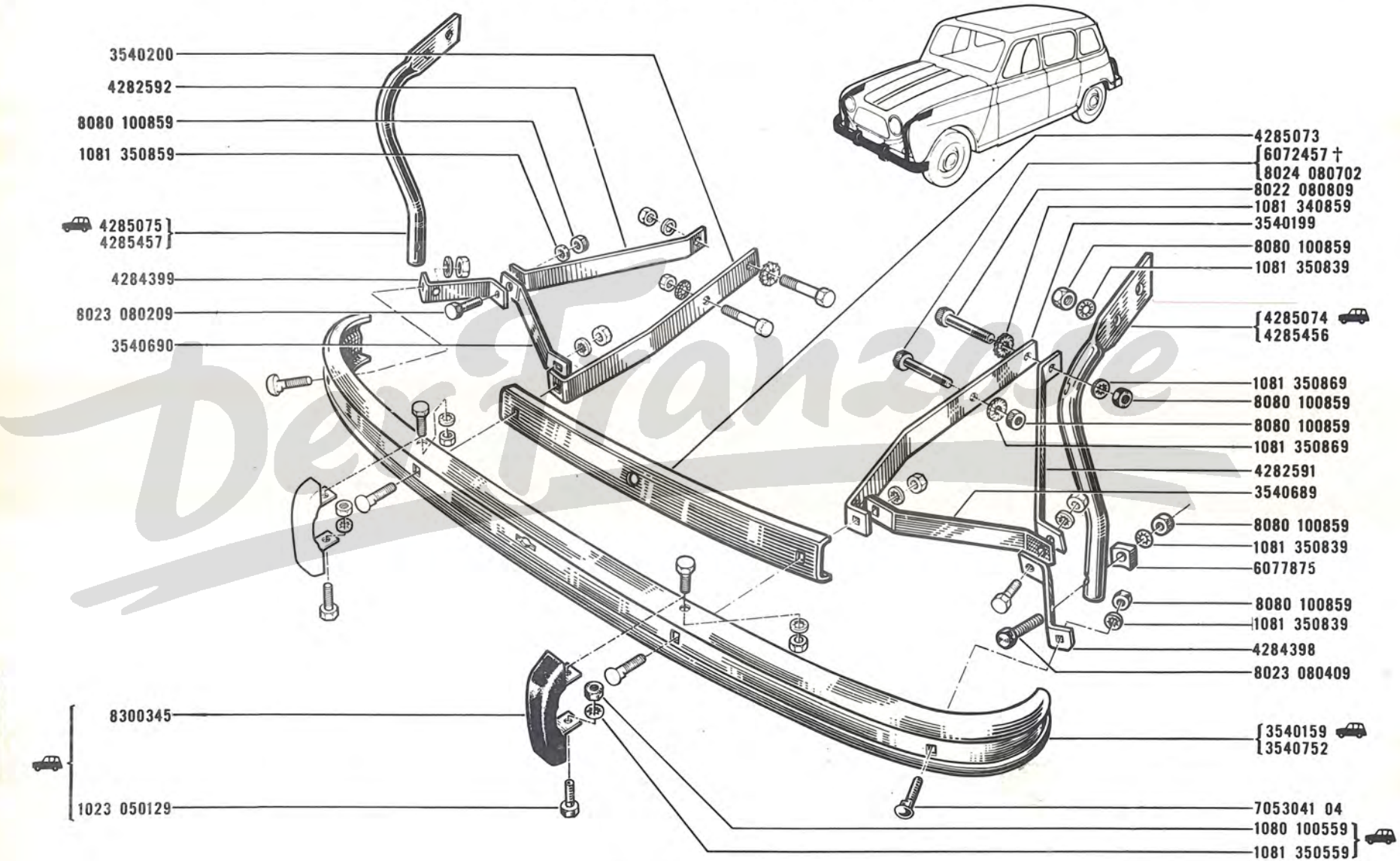

4	VEH n° 75093,75101

R.1123 /14 VEH n° 1 ⇨ VEH n° 75091 ⇲(4)
R.2104 /14 VEH n° 1 ⇨ VEH n° 7163

85.05
B P.R. 728

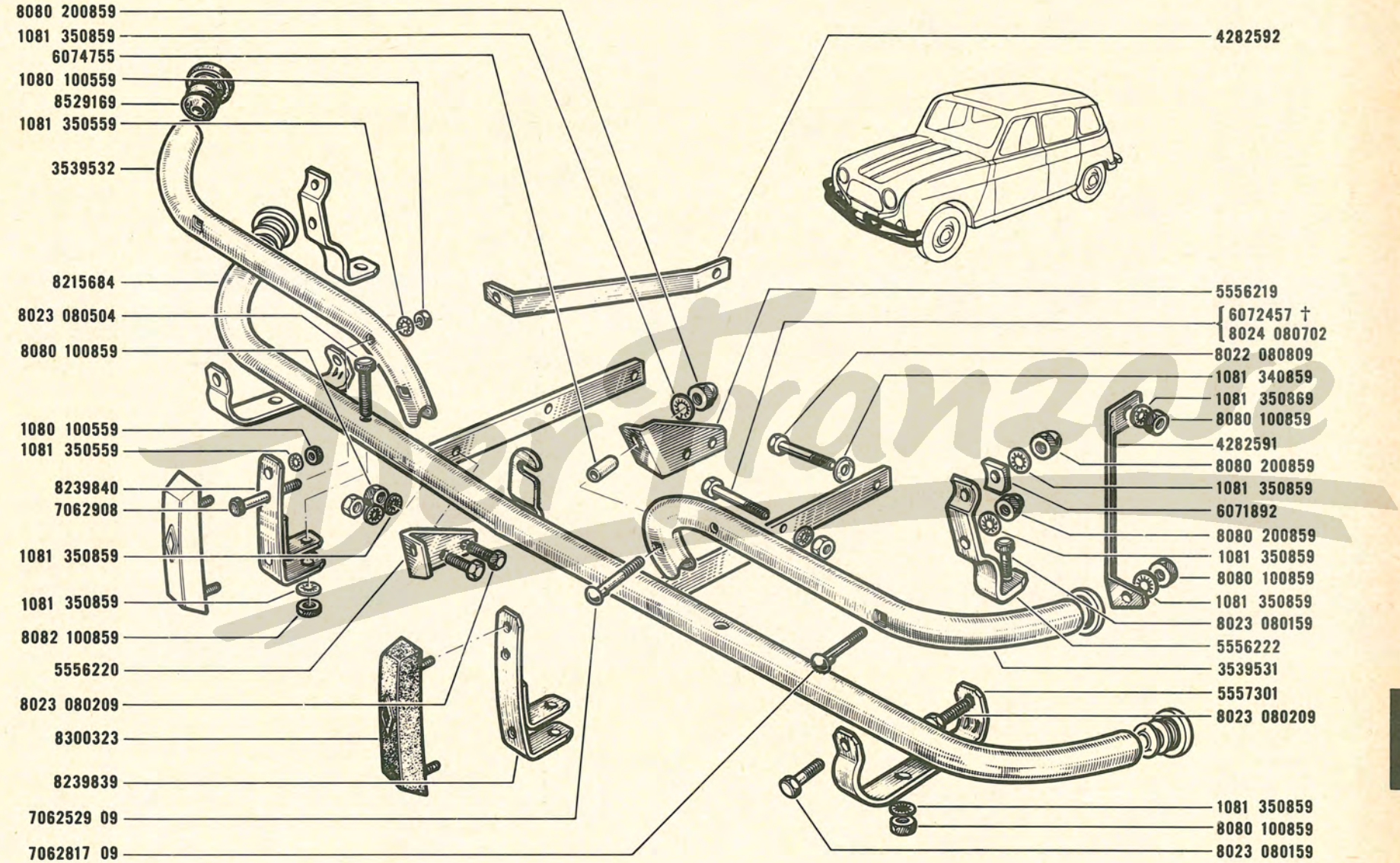

4	VEH n° 75093,75101

R.1123 /14 VEH n° **1** ⇨ VEH n° **75091** ⇲ (4)
R.1124

85.07 B P.R. 728

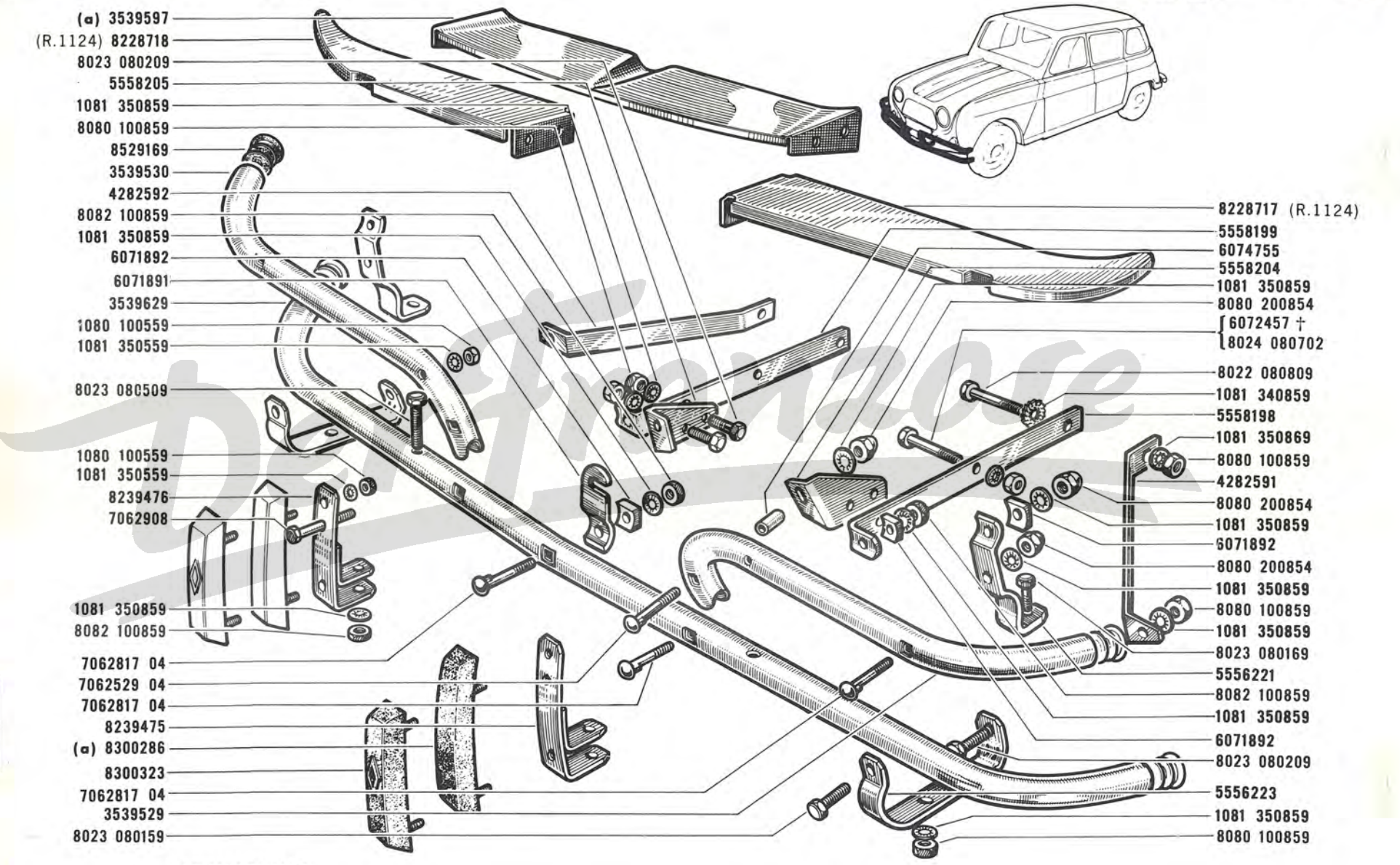

(a) R.1124/01/04/20

4	VEH n° 75093,75101

R.1123 / 02/03/04/05/06/10/11/13/20/21 22/30/40/50/70/75/76/77/80/85/86 (a)
R.2104

85.10
B P.R. 728

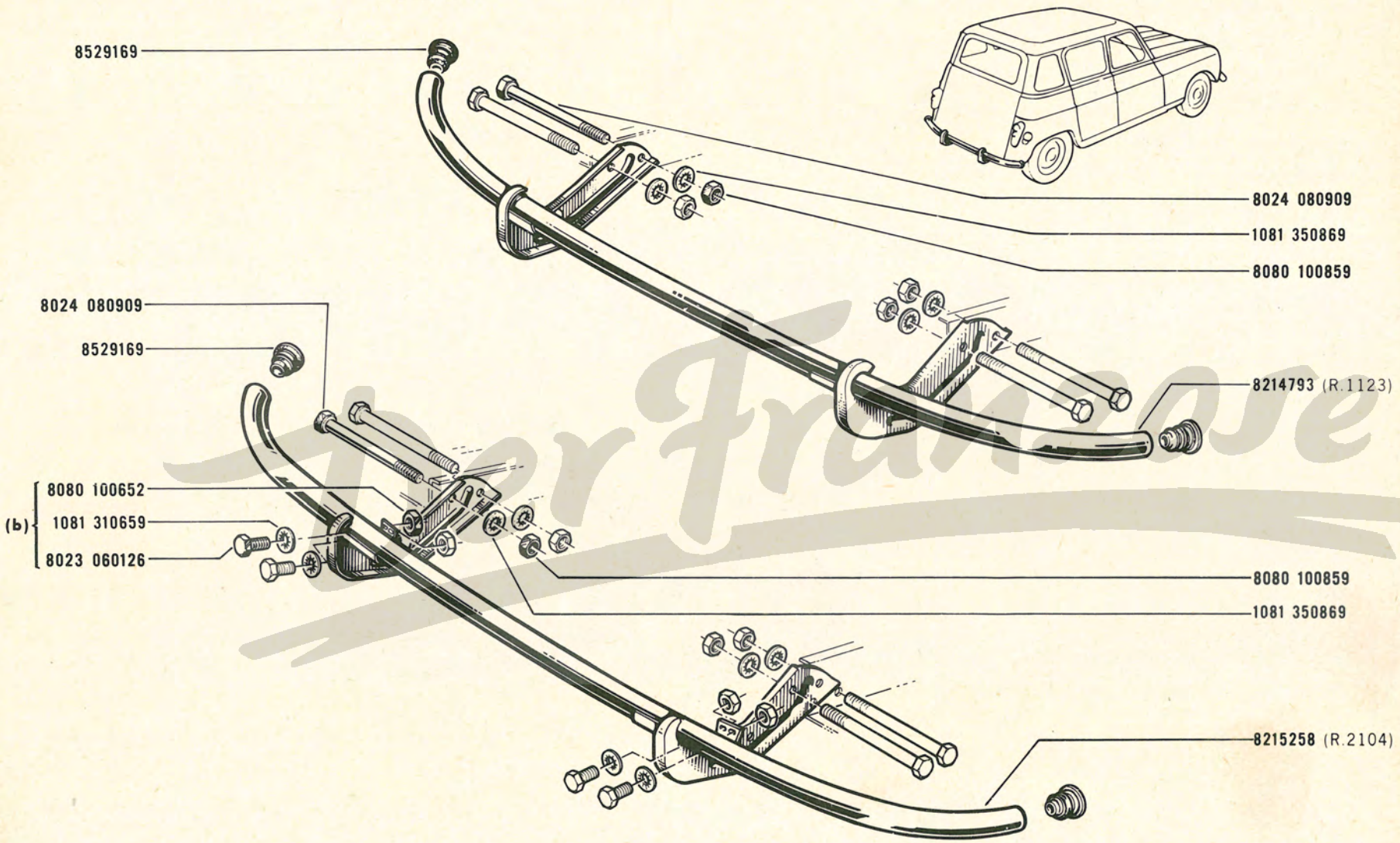

(a) R.1123 VEH n° 1 ⇨ VEH n° 75091 ⇲ (4)
(b) R.2104 VEH n° 4181 ⇨ VEH n° . . .

4	VEH n° 75093,75101

Per France

R.1123 / 01/02/03/04/05/06/10/11/13/20/21/22 30/40/45/50/70/75/76/77/80/85/86 } (a)

85.11 B P.R. 728

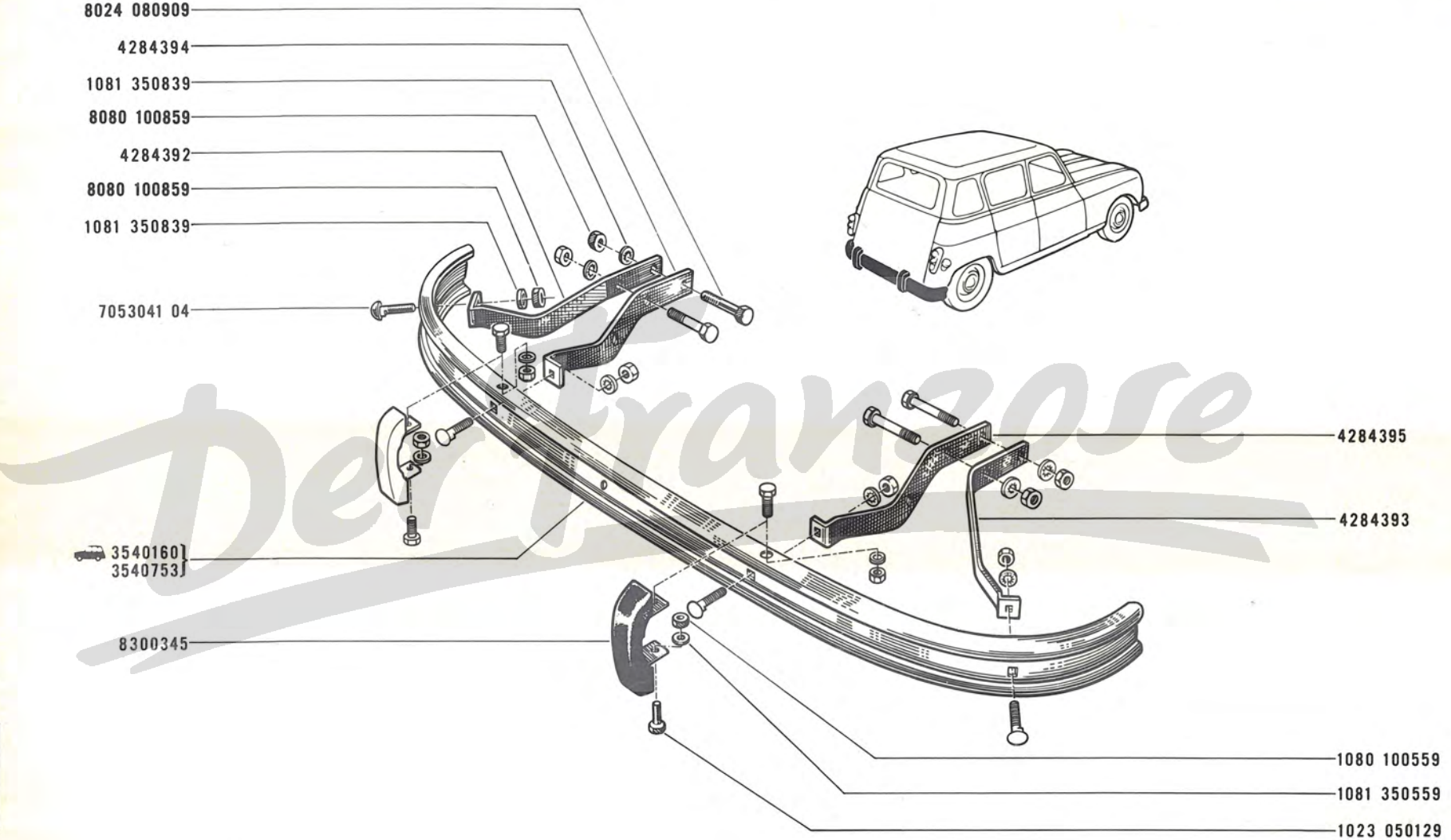

Der Franzose

(a) { R.1123 R.1123 } VEH n° 75092 ⇨ VEH n° . . . ⇙ (4)

4	VEH n° 75093,75101

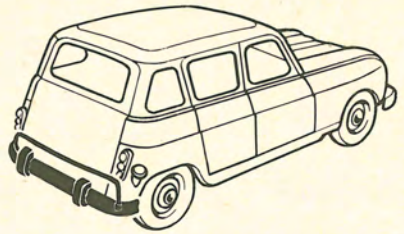

8024 080909
4284394
1081 350839
8080 100859
4284392
8080 100859
1081 350839

7063061 04
6077875
8021 060164
1081 350659
5558638

4284395

4284393

7053041 04

3540160
3540753

6077875
1081 350839
8080 200854

3540705
3540974

1080 100559

8300345

1023 050129

1081 350559

6077890

5558651

4	VEH n° 75093,75101

Der Franzose

R.1123 /14 VEH n° 1 ⇨ VEH n° 75091 ⇲ (4)

85.13
B P.R. 728

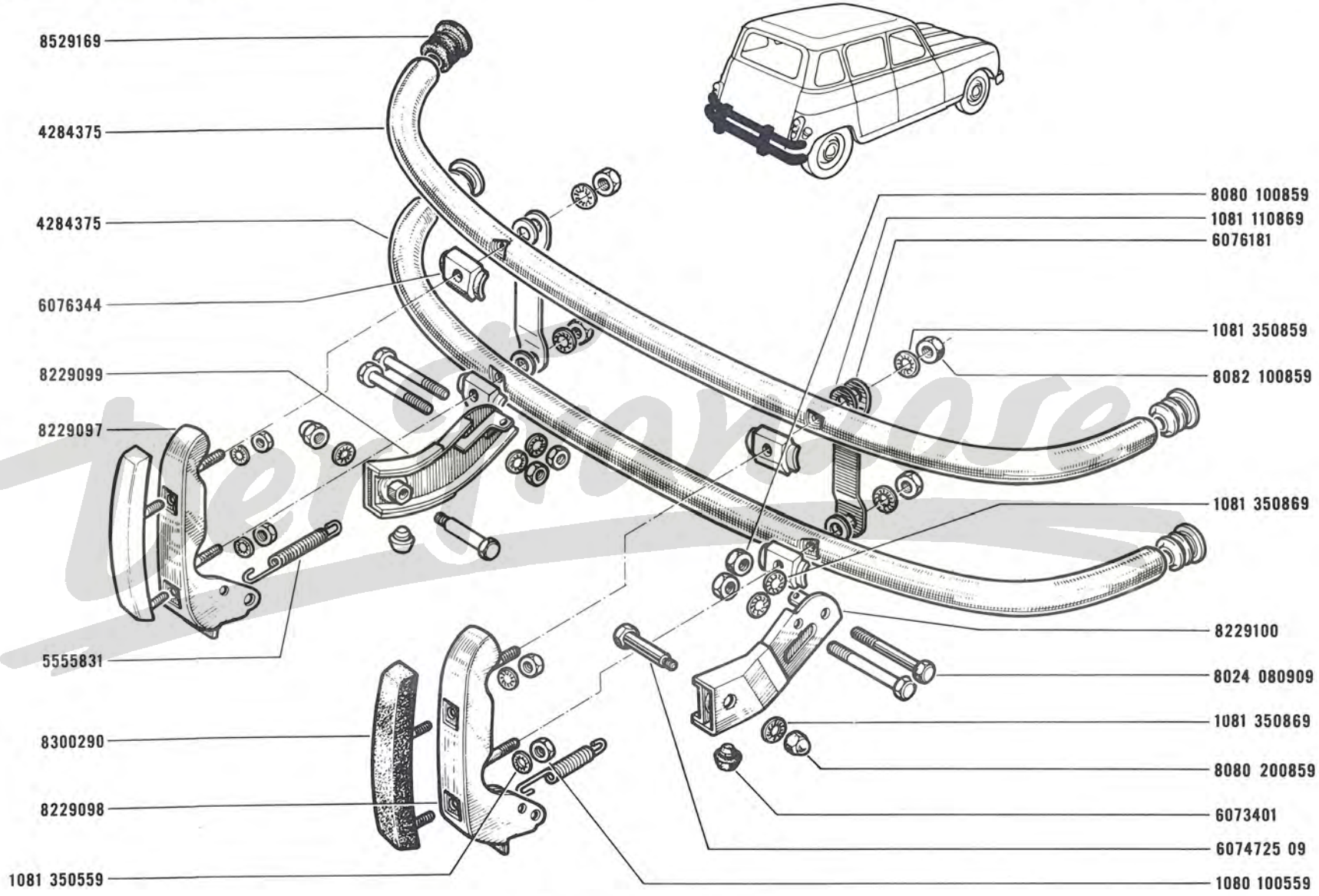

4	VEH n° 75093,75101

Testrose

R.1123 /14 VEH n° 1 ⇨ VEH n° 75091 ⇲(4)
R.1124

85.15
B P.R. 728

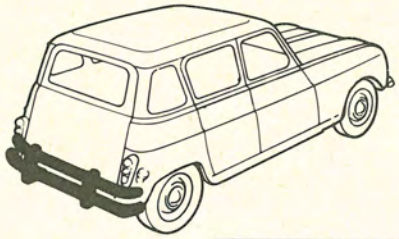

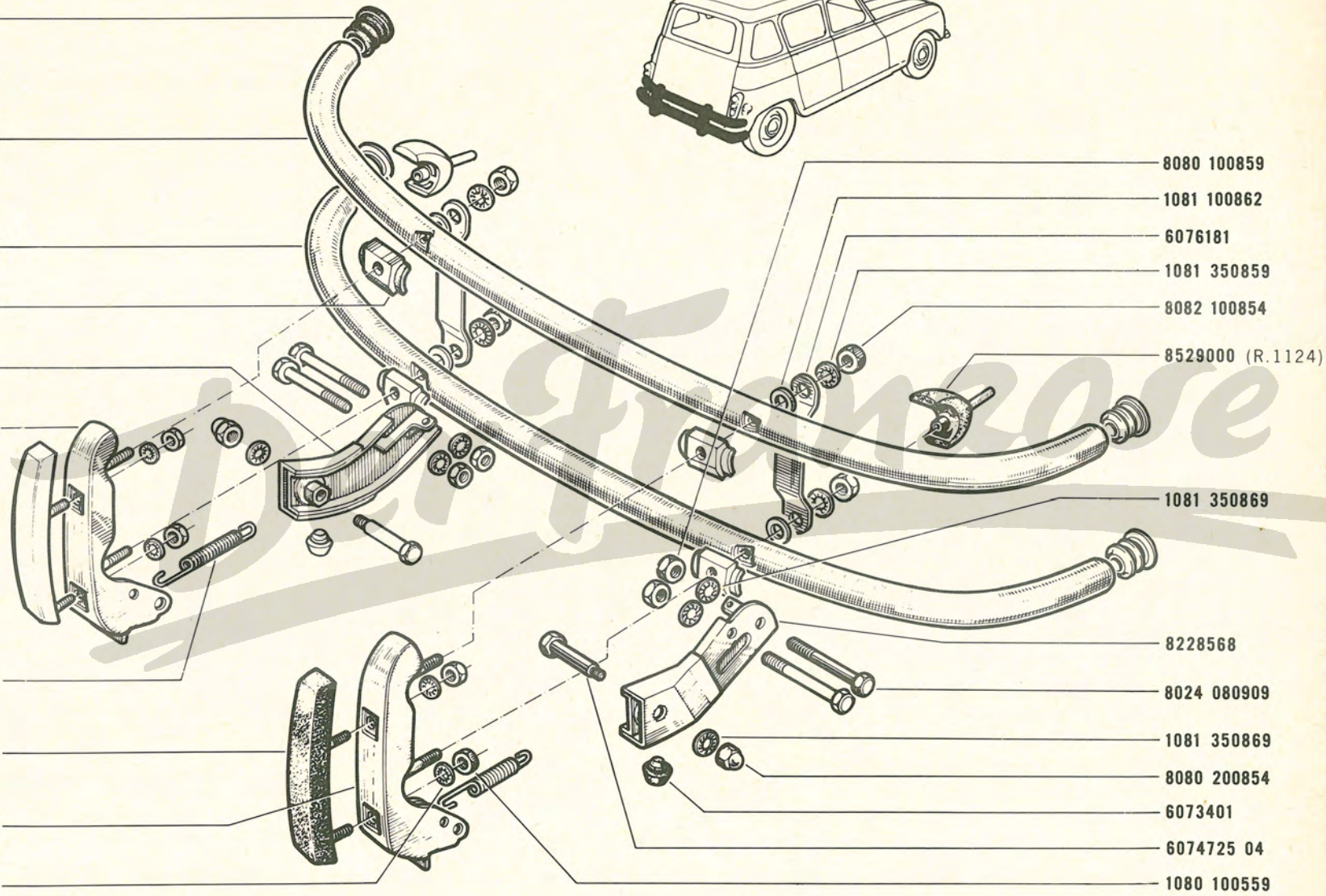

4	VEH n° 75093,75101

R.1123 / 01/04/20
R.1124
R.2104 / 04/20

85.20
B P.R. 728

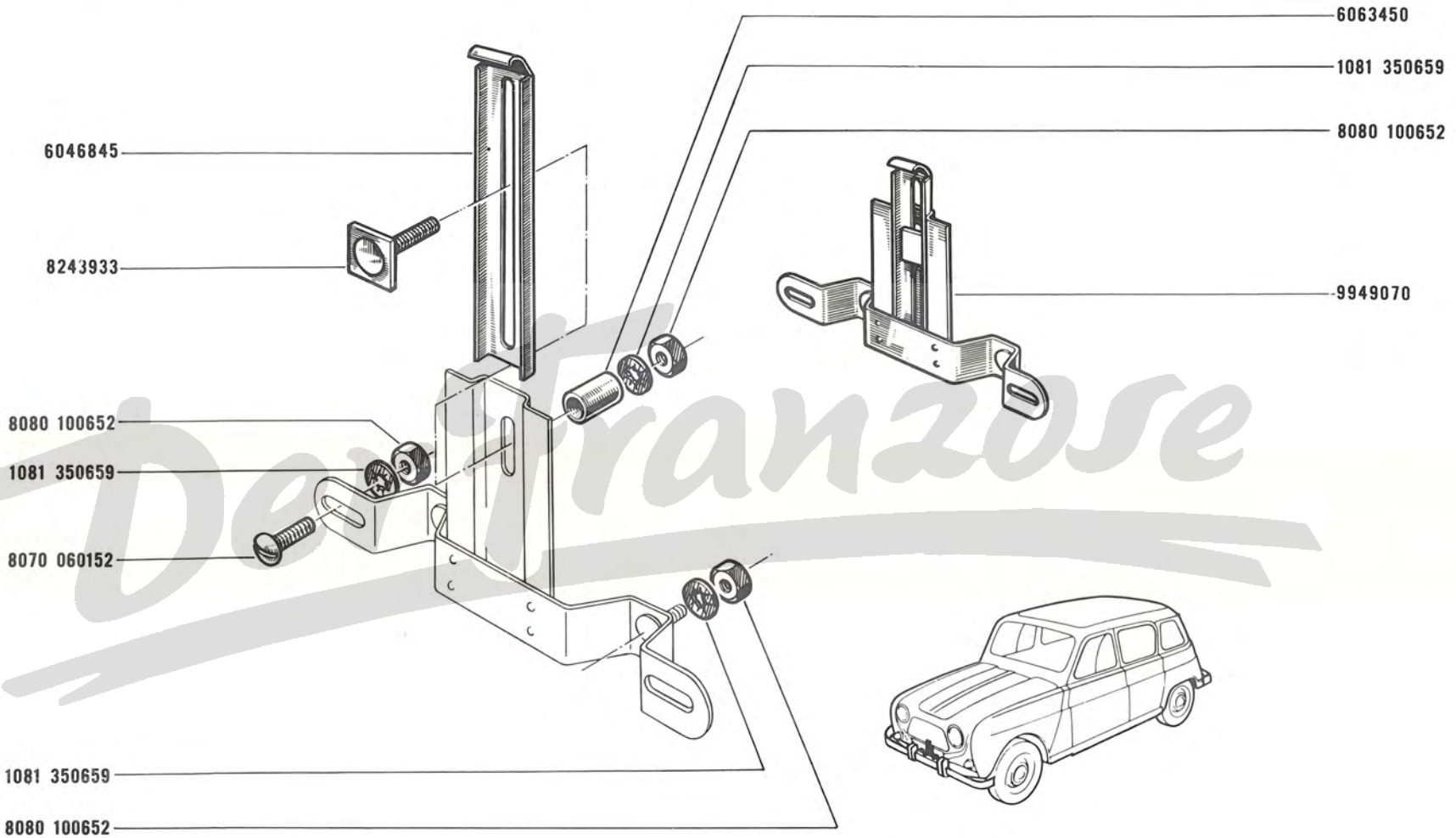

Der Franzose

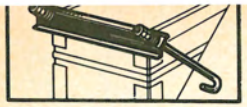

85.30
B P.R. 728

85.30
B P.R. 728

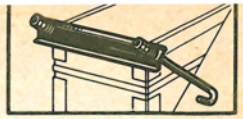

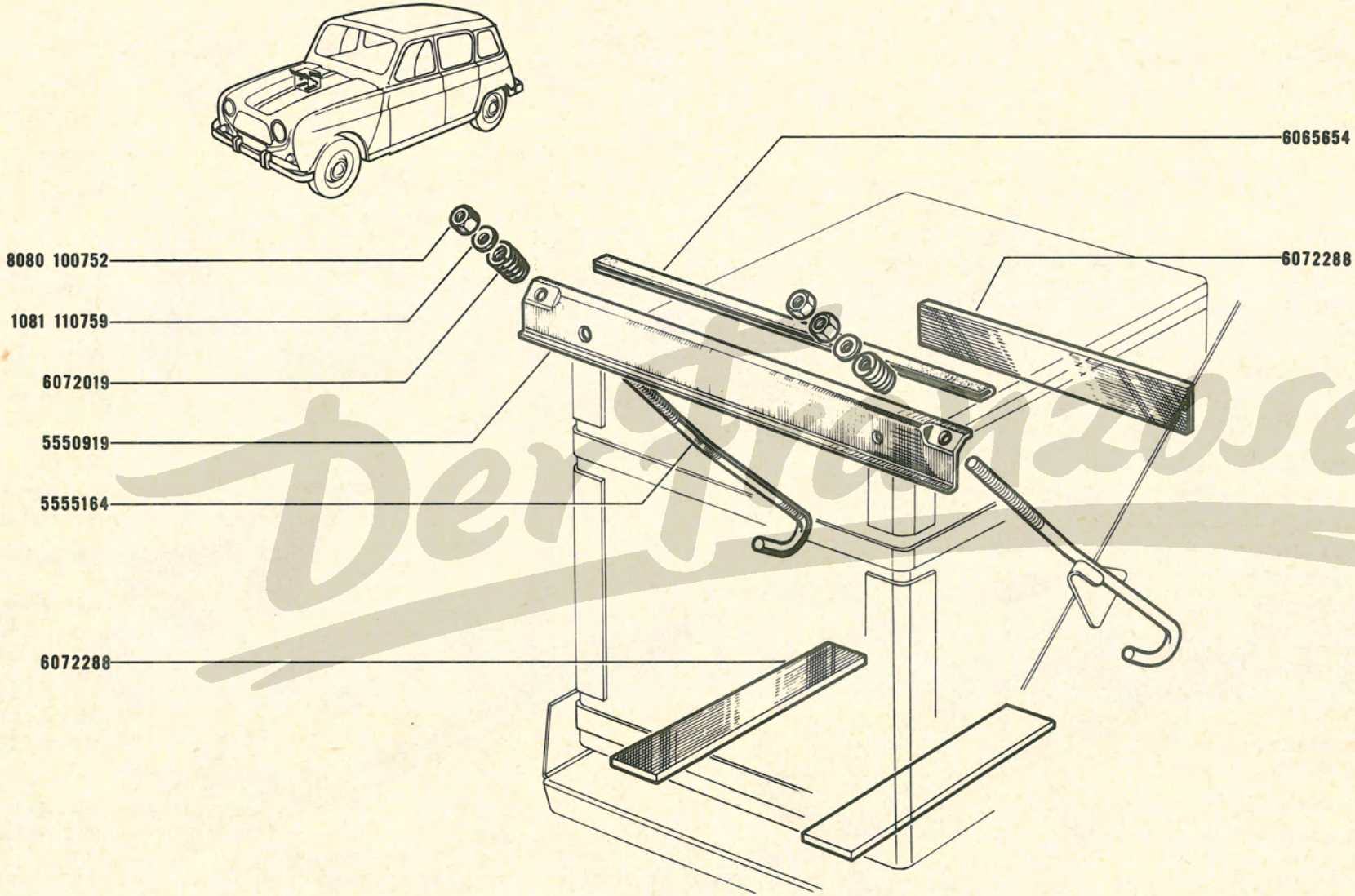

Der Franzose

85.35

C P.R. 728

85.35

C P.R. 728

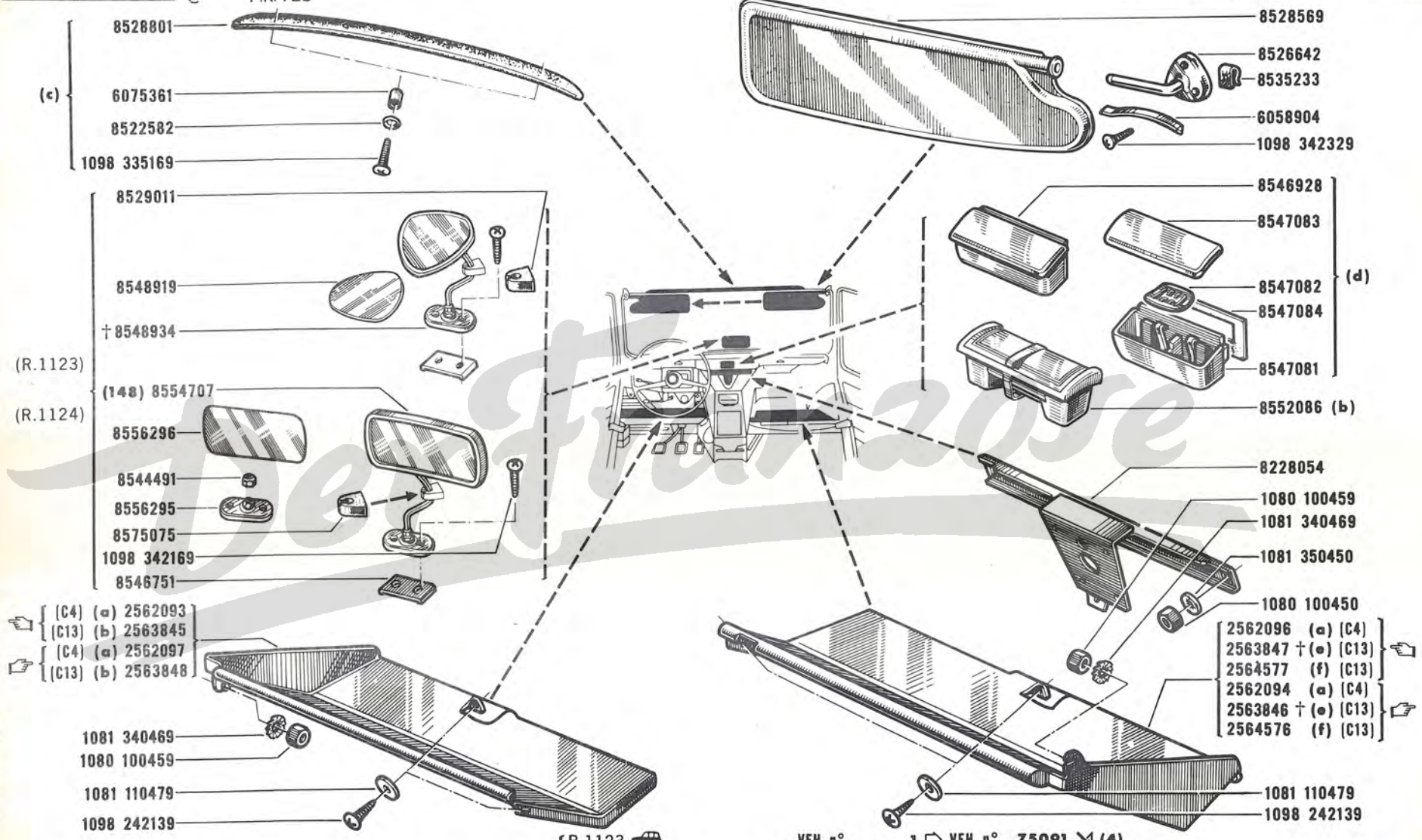

(a)	R.1123	VEH n°	1 ⇨ VEH n°	75091 ⇘	(4)
	R.1124				
	R.2104	VEH n°	1 ⇨ VEH n°	7163	
(b)	R.1123	VEH n°	75092 ⇨ VEH n° . . .	⇙	(4)
	R.2104	VEH n°	7164 ⇨ VEH n° . . .		
(c)	R.1123	VEH n°	1 ⇨ VEH n°	75091 ⇘	(4)
	R.2104				
(d)	R.1123	VEH n°	1 ⇨ VEH n°	75091 ⇘	(4)
	R.1123 /05/10/11/13/14	VEH n°	1 ⇨ VEH n°	75091 ⇘	(4)
	R.1124				
	R.2104	VEH n°	1 ⇨ VEH n°	7163	
(e)	R.1123	VEH n°	75092 ⇨ VEH n°	122385 ⇙	(4)
	R.2104	VEH n°	7164 ⇨ VEH n°	13139	
(f)	R.1123	VEH n°	122386 ⇨ VEH n° . . .		
	R.2104	VEH n°	13140 ⇨ VEH n° . . .		

(C4) (C13) 100-00

4	VEH n° 75093,75101
148	8575075 -1-

85.36
B P.R. 728

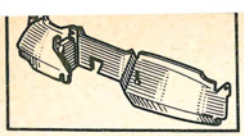

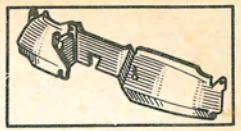

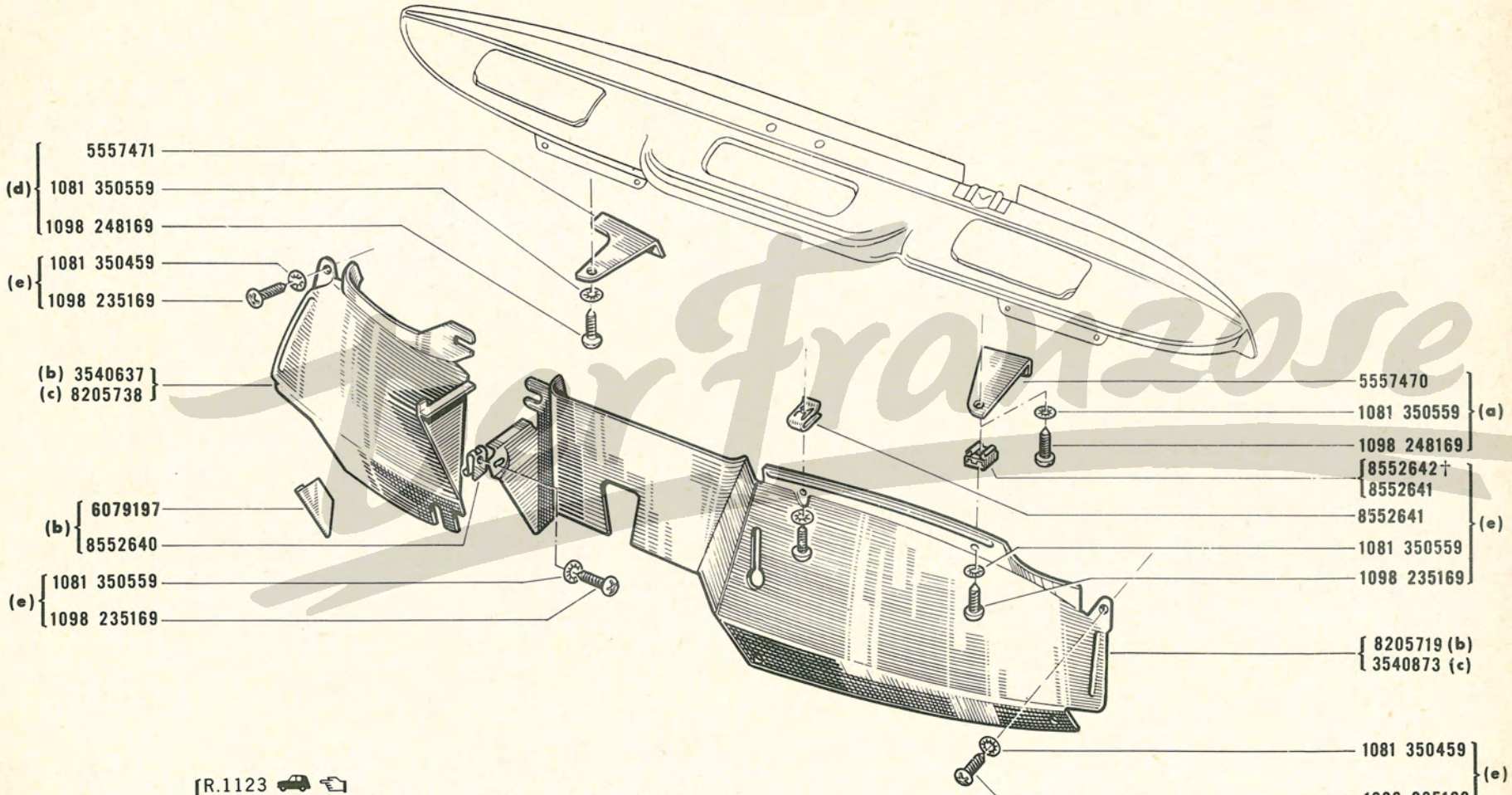

(a) R.1123 R.1123 R.1124 R.2104 — VEH n° 1 ⇨ VEH n° 75091 ⇲ (4)

(b) R.1123 — VEH n° 75092 ⇨ VEH n° . . . ⇲ (4)

(c) R.1123 — VEH n° 75092 ⇨ VEH n° . . . ⇲ (4)

(d) R.1123 R.1123 R.1124 R.2104 — VEH n° 1 ⇨ VEH n° 75091 ⇲ (4)

(e) R.1123 — VEH n° 75092 ⇨ VEH n° . . . ⇲ (4)

4	VEH n° 75093,75101

85.37 B P.R. 728

R.2104

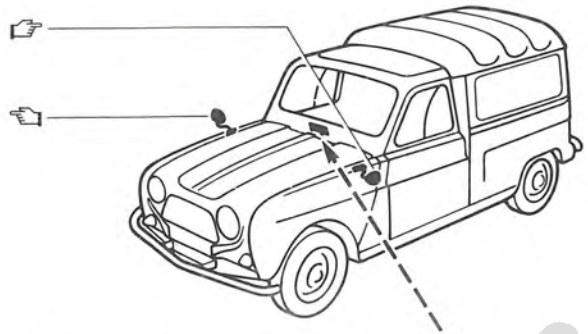

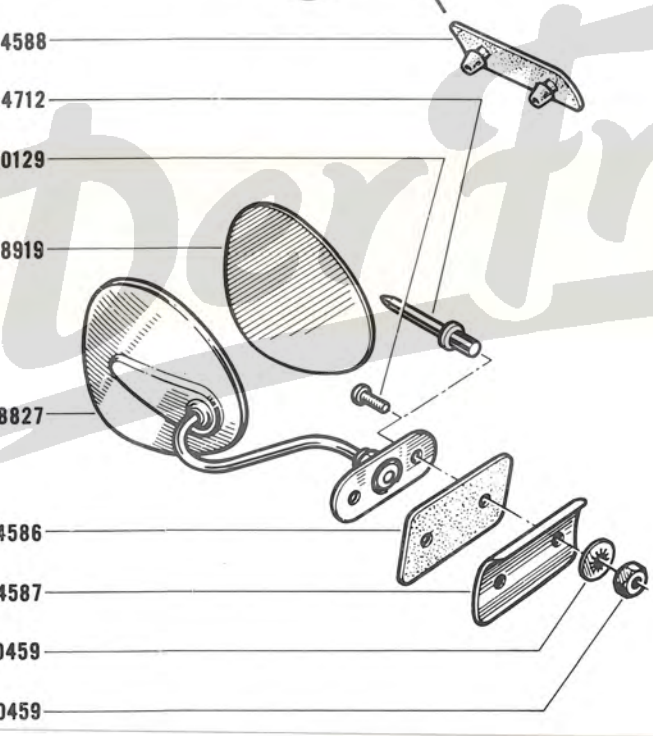

(a) R.2104 / 02/04/05/06/10/11/13/14/20/21/22/30 40/45/50/70/75/76/77/80/85/86

R.1123, R.1124, R.2104

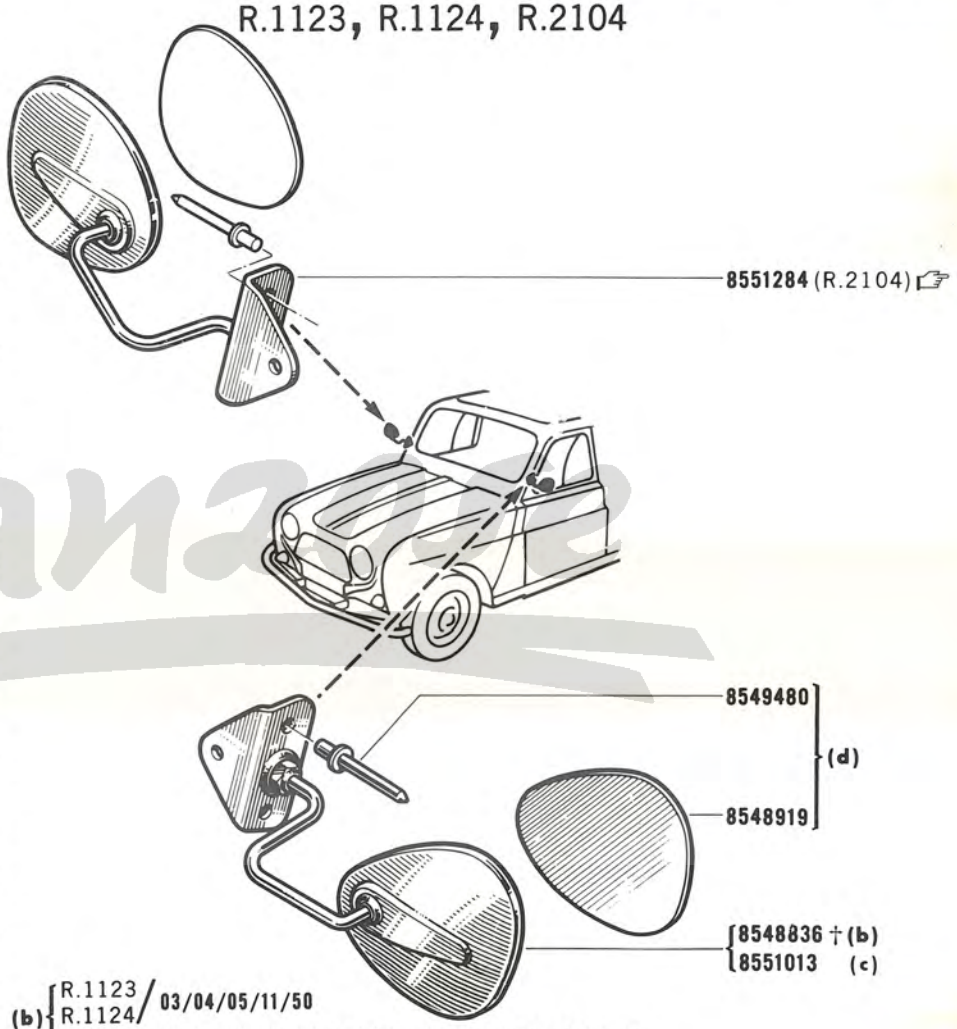

(b) R.1123 / R.1124 / 03/04/05/11/50
R.2104 /02 /04/05/06/10/11/13/14/20/21/22/30/40/45/50

(c) R.1123 /50 VEH n° 1 ⇨ VEH n° 75091 ⇲ (4)
R.1123 /03/04/05/11/45
R.1124 /03/04/05/11/50
R.2104 /02/04/05/06/10/11/13/14/20/21/22/30/40/45/50

(d) R.1123 /50 VEH n° 1 ⇨ VEH n° 75091 ⇲ (4)
R.1123 /03/04/05/11/45
R.1124 /03/04/05/11/50
R.2104 /02/04/05/06/10/11/13/14/20/21/22/30/40/45/50/70/75/76/77/80/85/86

4	VEH n° 75093,75101

Perfranzose

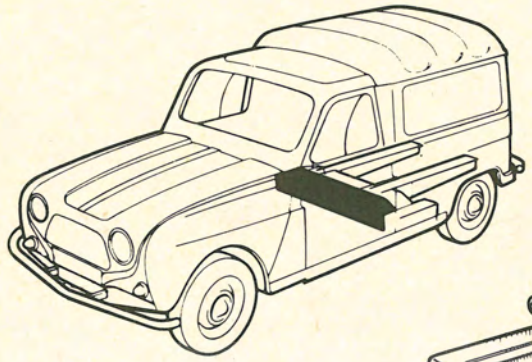

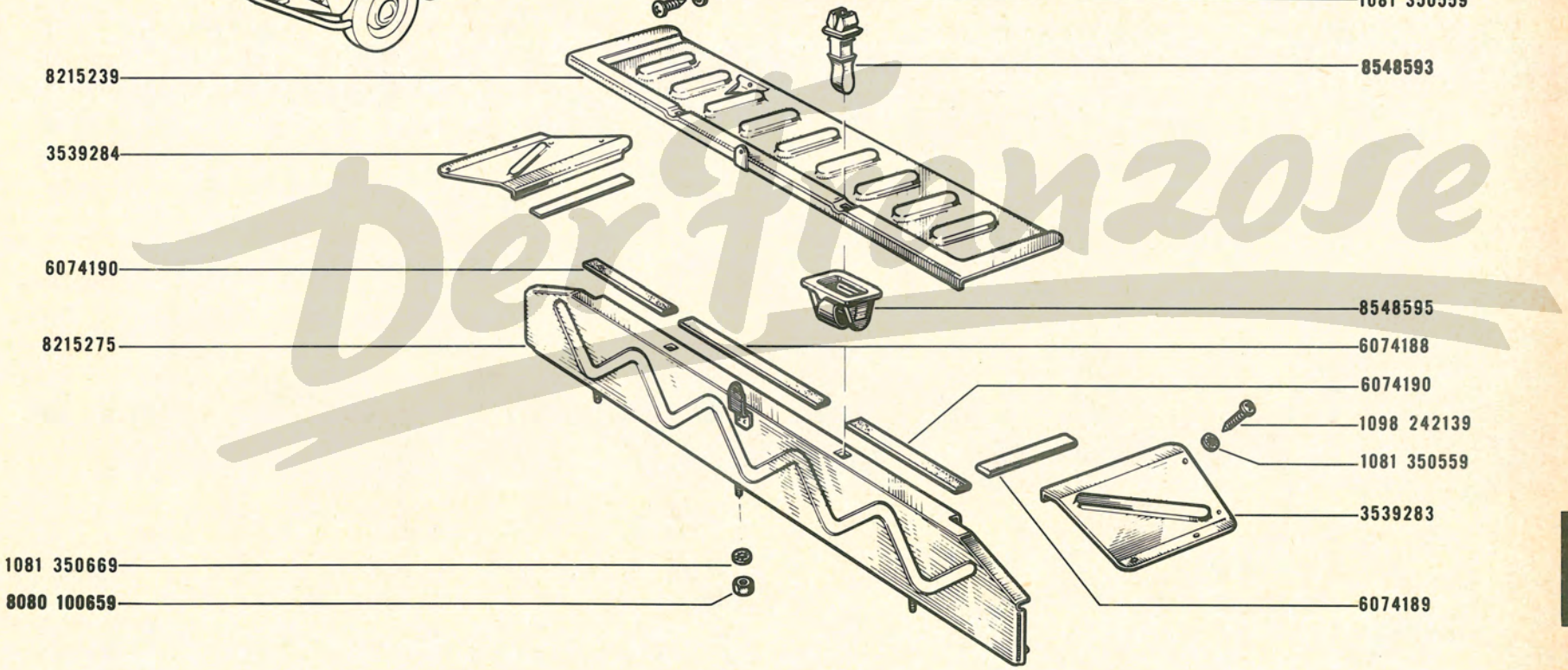

Peri Lonzose

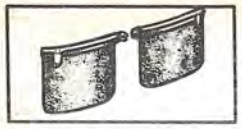

85.39
B P.R. 728

R.1123 / 04/11/13/14/70/75
R.1124 / 76/77/80/85/86

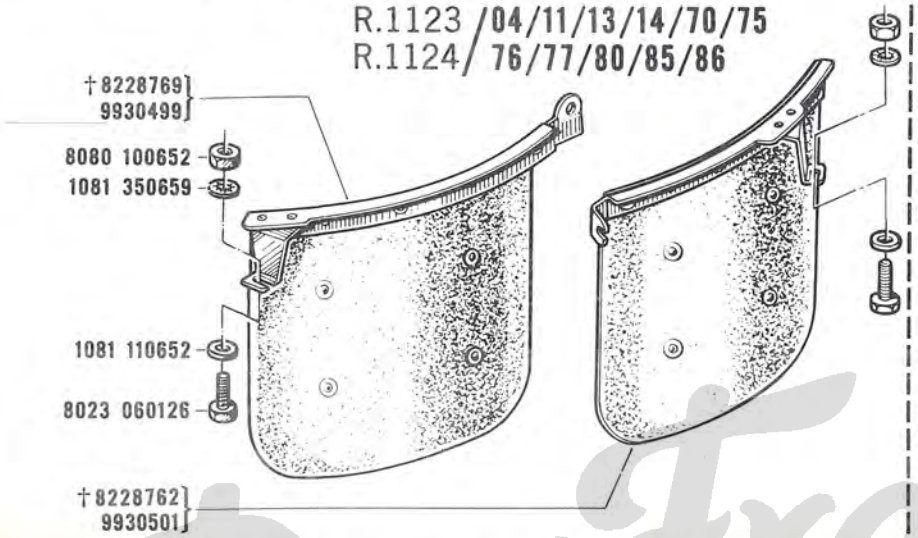

R.1123 / 01/02/03/05/06/10/20
R.1124 / 21/22/30/40/45/50

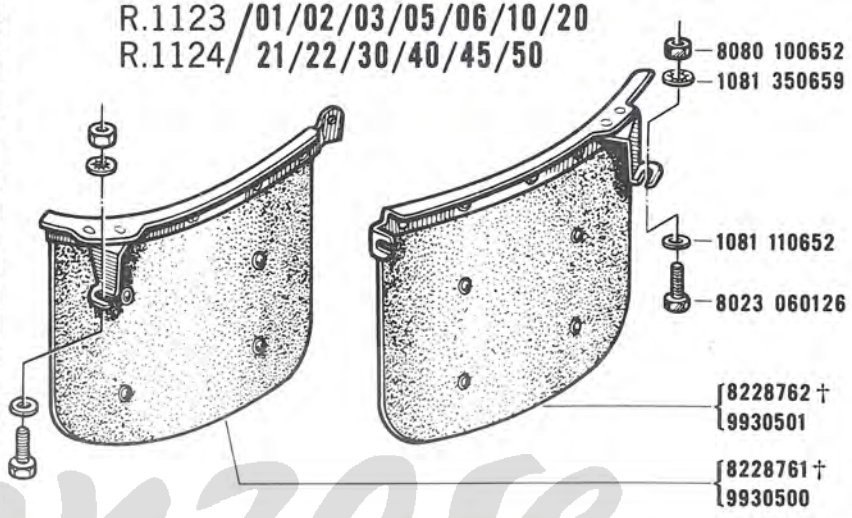

R.2104 / 04/11/13/14/70/75
76/77/80/85/86

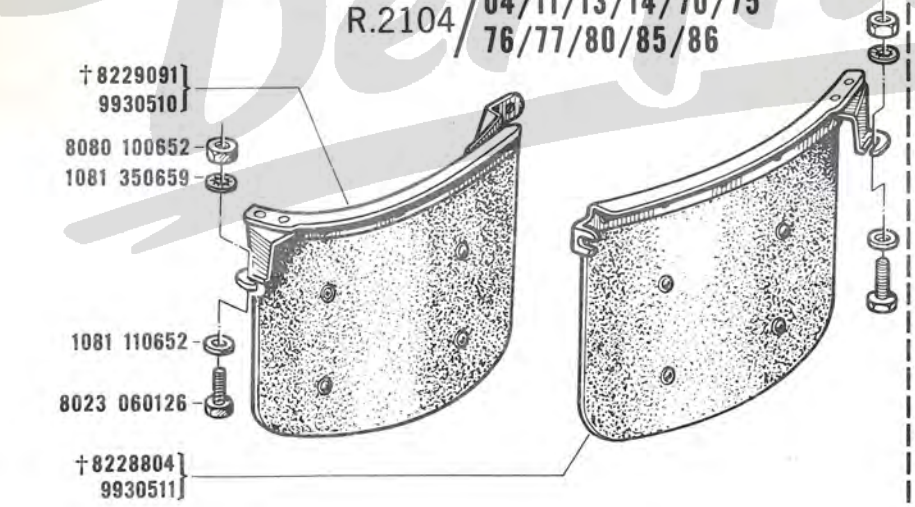

R.2104 / 02/03/05/06/10/20
21/22/30/40/45/50

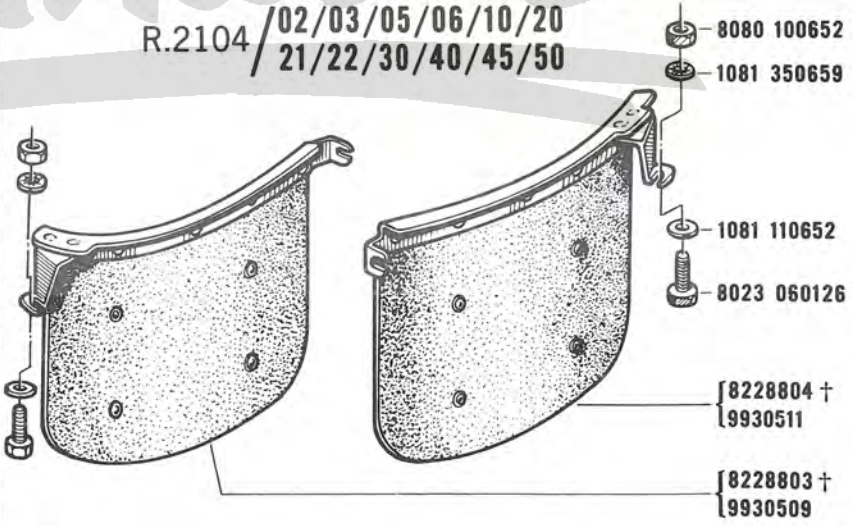

DexFranzose

R.1123 VEH n° 1 ⇨ VEH n° 74100
R.1124 VEH n° 1 ⇨ VEH n° 24308
R.2104 VEH n° 1 ⇨ VEH n° 6580

85.40 B P.R. 728

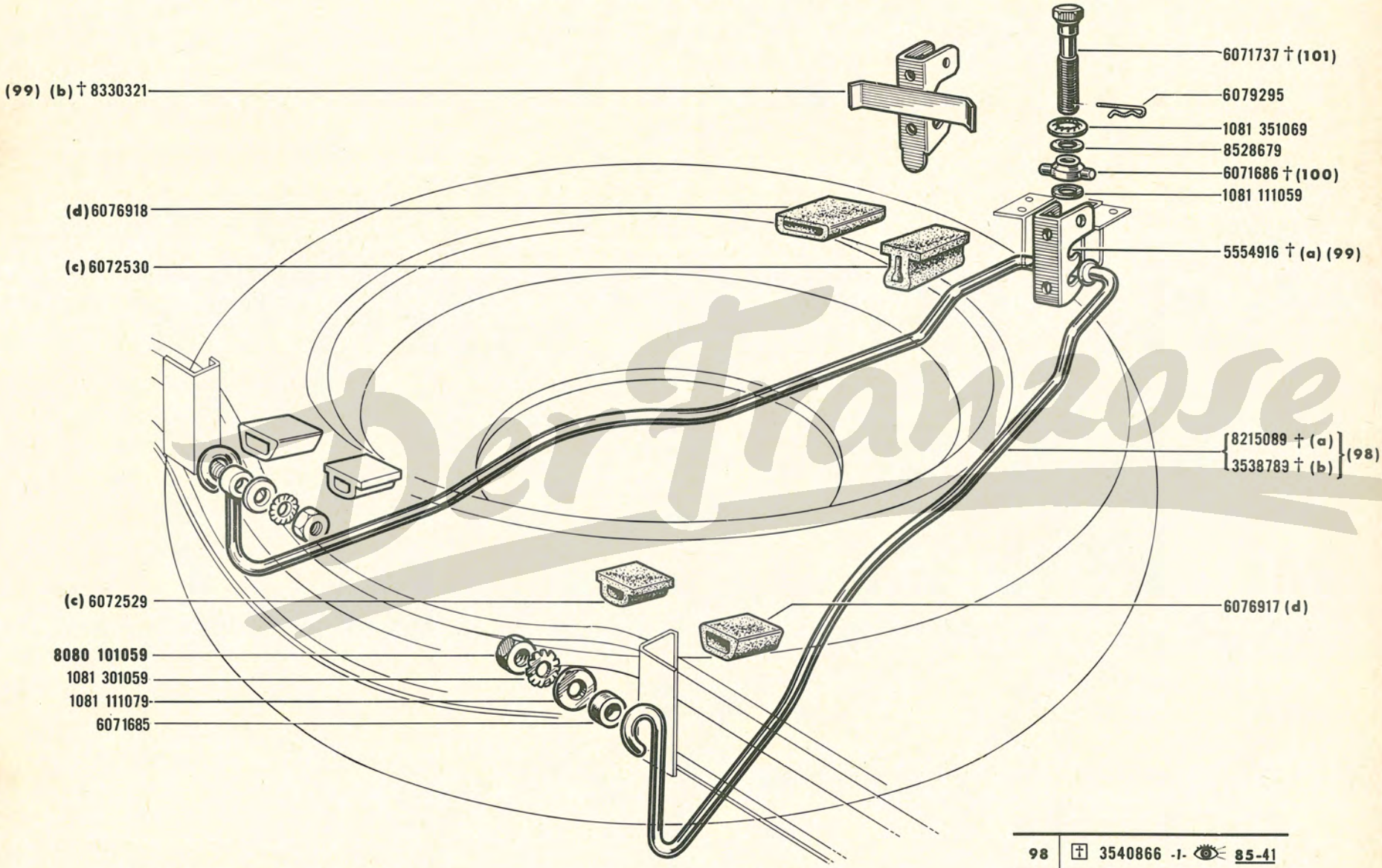

(a) R.1123 VEH n° 1 ⇨ VEH n° 20312
R.1124 VEH n° 1 ⇨ VEH n° 6169
R.2104 VEH n° 1 ⇨ VEH n° 2311

(b) R.1123 VEH n° 20313 ⇨ VEH n° 74100
R.1124 VEH n° 6170 ⇨ VEH n° 24308
R.2104 VEH n° 2312 ⇨ VEH n° 6580

(c) R.1123 VEH n° 1 ⇨ VEH n° 26852
R.1124 VEH n° 1 ⇨ VEH n° 8145
R.2104 VEH n° 1 ⇨ VEH n° 2904

(d) R.1123 VEH n° 26853 ⇨ VEH n° . . .
R.1124 VEH n° 8146 ⇨ VEH n° . . .
R.2104 VEH n° 2905 ⇨ VEH n° . . .

98	† 3540866 -I-	85-41
99	† 5558023 -I-	85-41
100	† 8529493 -I-	85-41
101	† 7063013 -I-	85-41

Der Franzose

R.1123 VEH n° **74101** ⇨ VEH n° . . .
R.1124 VEH n° **24309** ⇨ VEH n° . . .
R.2104 VEH n° **6581** ⇨ VEH n° . . .

85.41
A P.R. 728

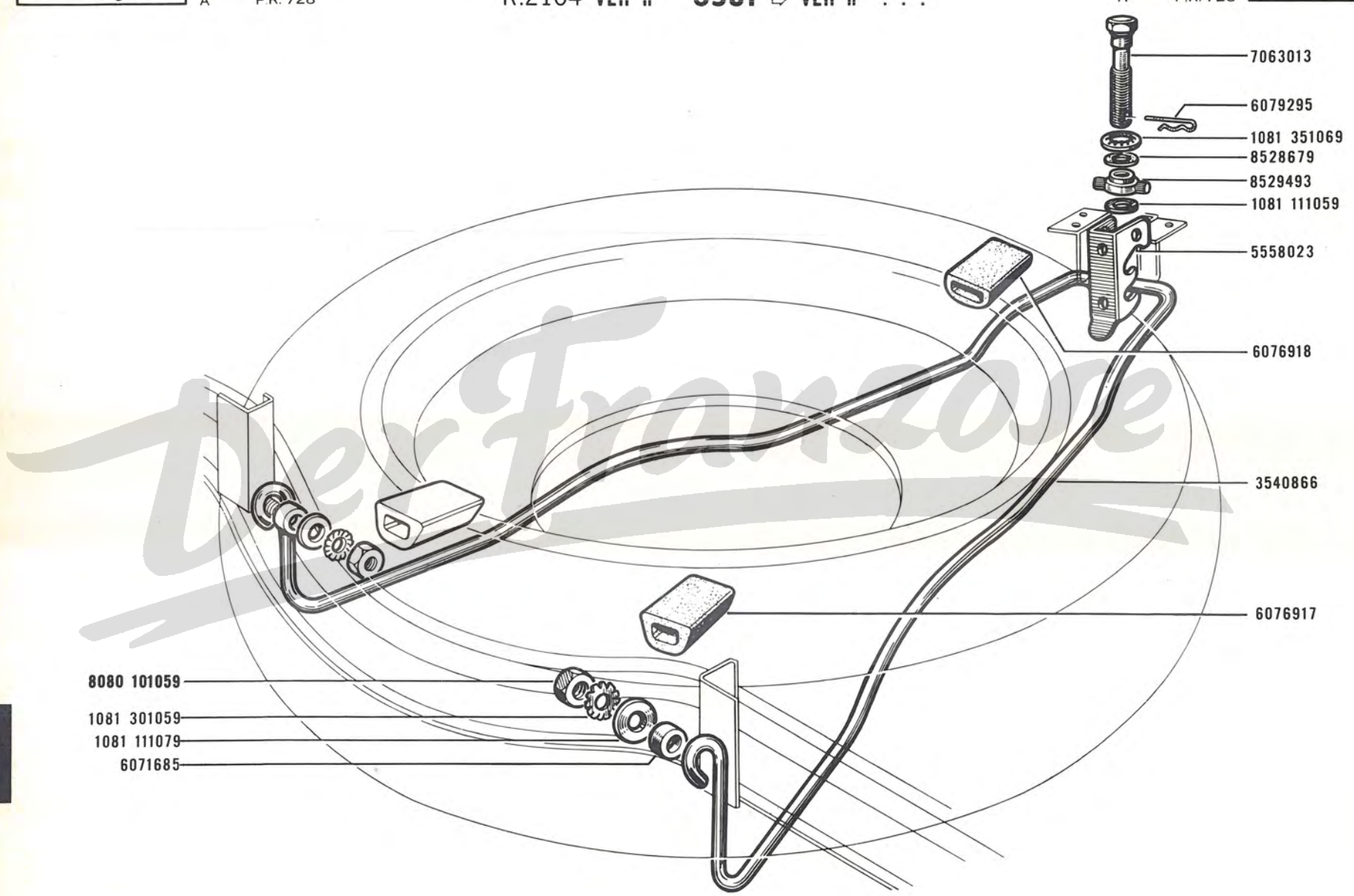

Der Franzose

R.1123 , R.1124

85.50
B P.R. 728

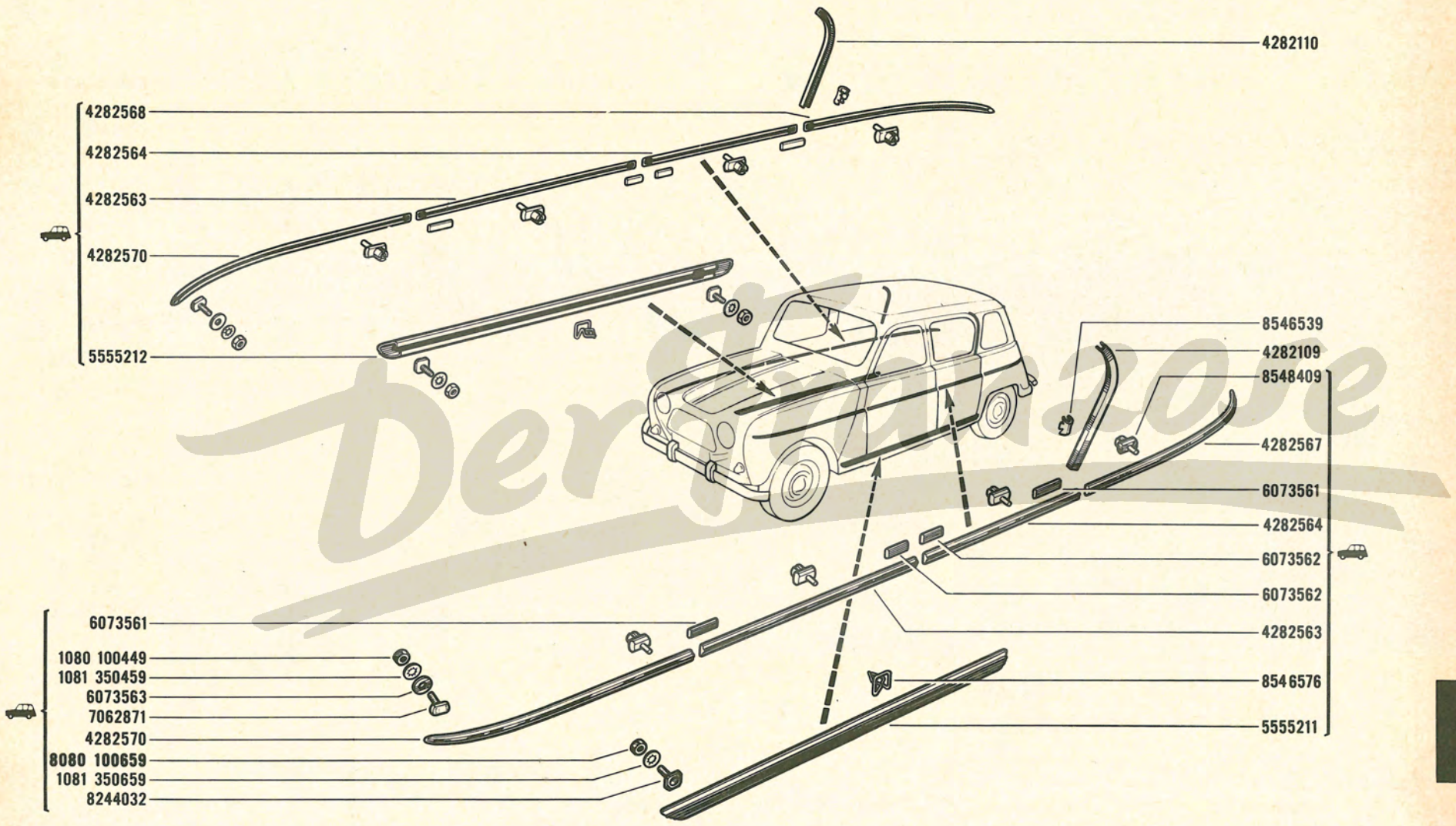

85.52
B P.R. 728

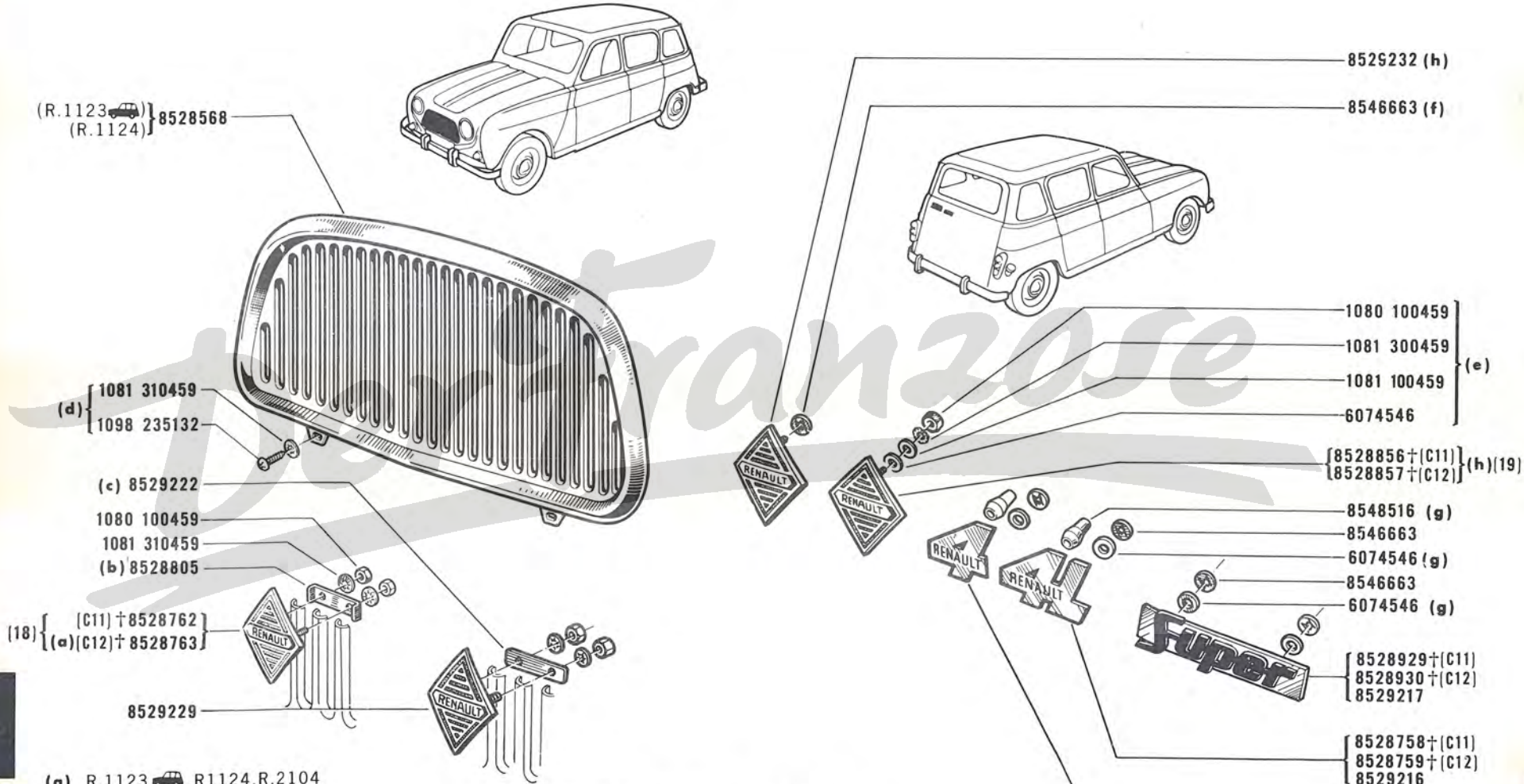

(a) R.1123 ,R1124,R.2104

(b)
- R.1123 VEH n° 1 ⇨ VEH n° 20883
- R.1123 VEH n° 1 ⇨ VEH n° 25819
- R.1124 VEH n° 1 ⇨ VEH n° 6919
- R.2104 VEH n° 1 ⇨ VEH n° 1536

(c)
- R.1123 VEH n° 20884 ⇨ VEH n° . . . .
- R.1123 VEH n° 25820 ⇨ VEH n° . . . .
- R.1124 VEH n° 6920 ⇨ VEH n° . . . .
- R.2104 VEH n° 1537 ⇨ VEH n° . . . .

(d)
- R.1123 VEH n° 1 ⇨ VEH n° 58593
- R.1124 VEH n° 1 ⇨ VEH n° 20629

(e)
- R.1123 /14 VEH n° 1 ⇨ VEH n° 25819
- R.1124 /14 VEH n° 1 ⇨ VEH n° 6919

(f)
- R.1123 /14 VEH n° 25820 ⇨ VEH n° . . . .
- R.1124 /14 VEH n° 6920 ⇨ VEH n° . . . .

(g)
- R.1123 VEH n° 1 ⇨ VEH n° 20883
- R.1123 VEH n° 1 ⇨ VEH n° 25819
- R.1124 VEH n° 1 ⇨ VEH n° 6919

(h)
- R.1123 /14
- R.1124 /14

18	†	8529229 -1-
19	†	8529232 -1- 8546663 -2-

(C11) (C12) 100-00

Des Française

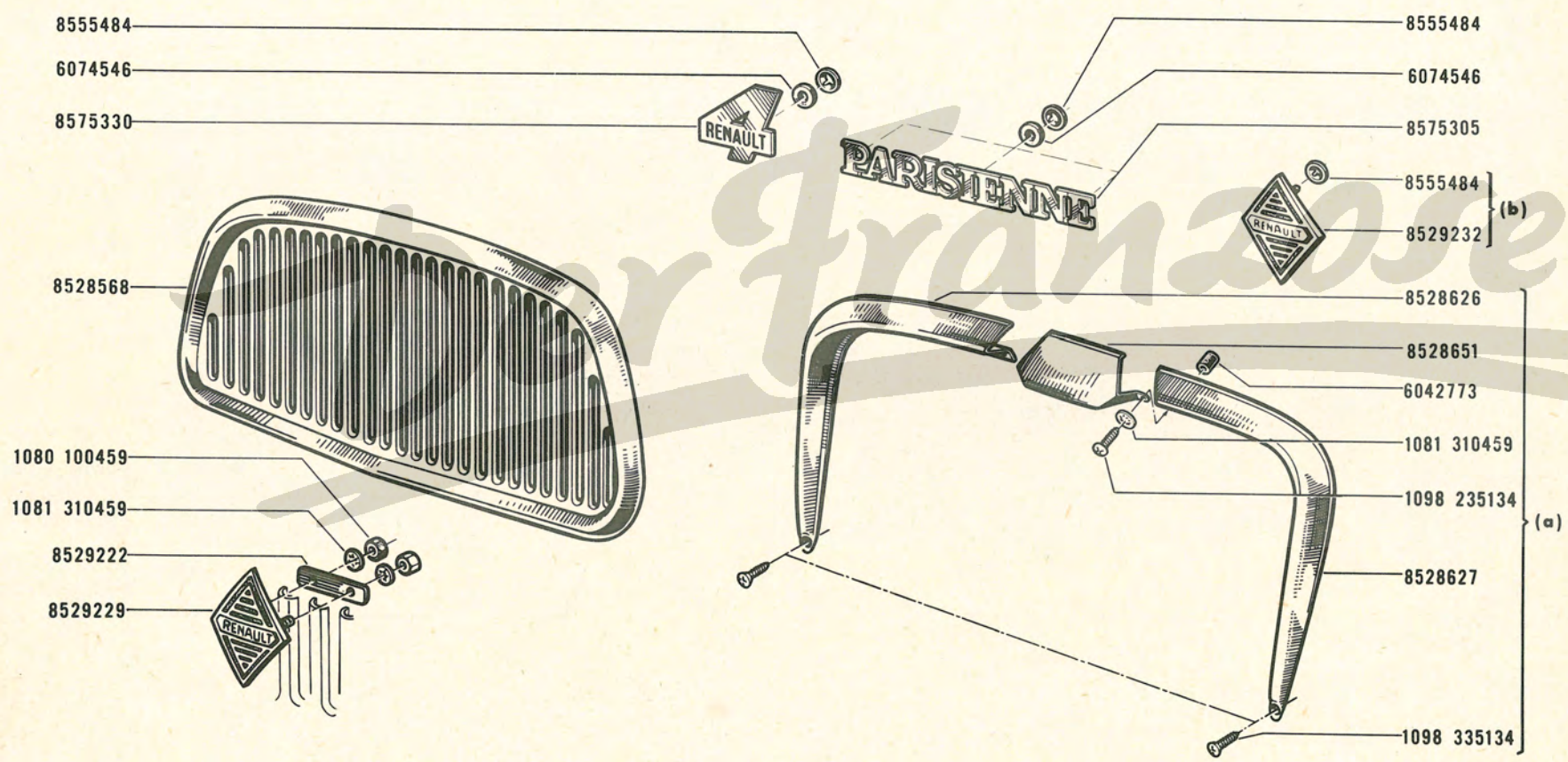

(a) R.1123/01/02/04/05/06/13/14/20/21/22/30/40/45/50/70/75/76/77/80/85/86
(b) R.1123/14

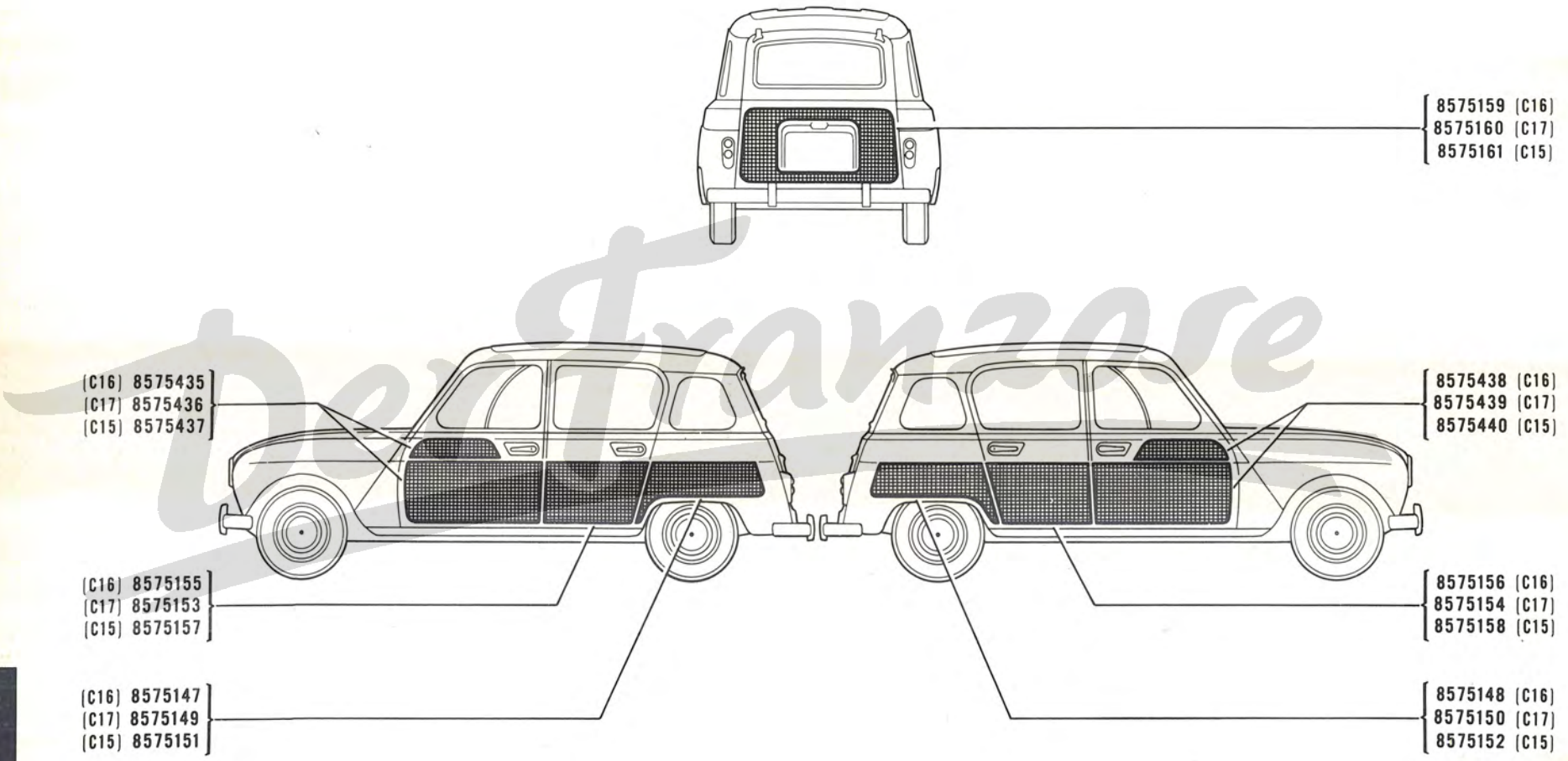

Per Francese

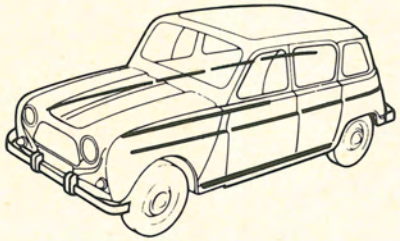

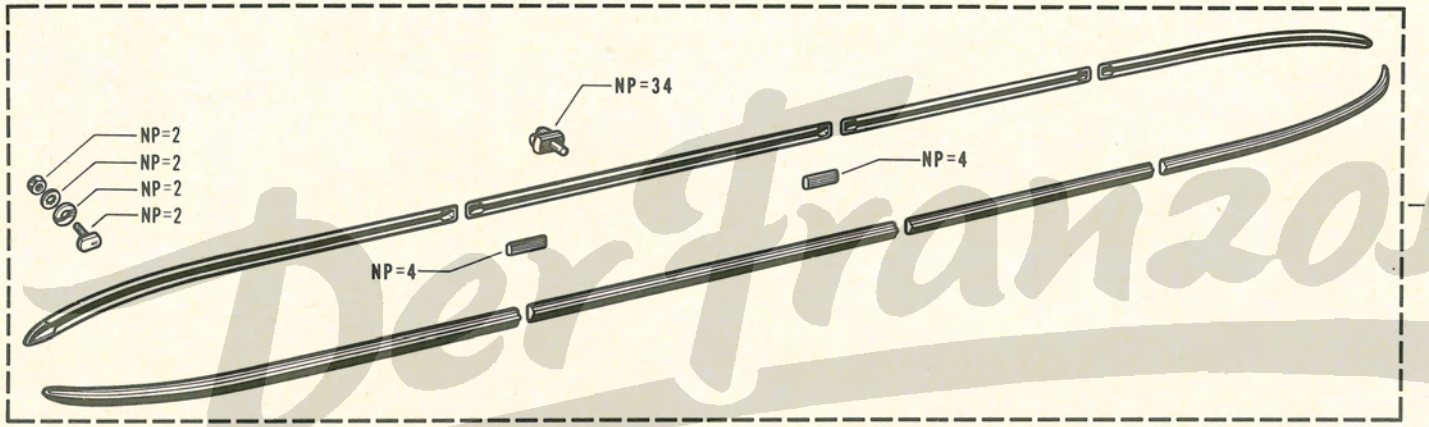

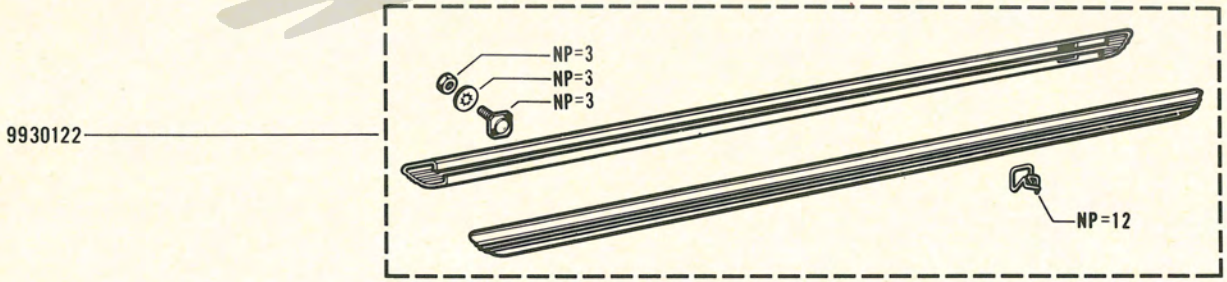

Der Franzose

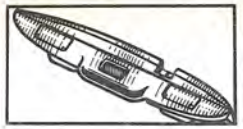

85.60

C P.R. 728

85.60

C P.R. 728

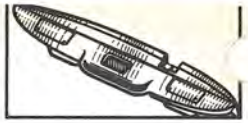

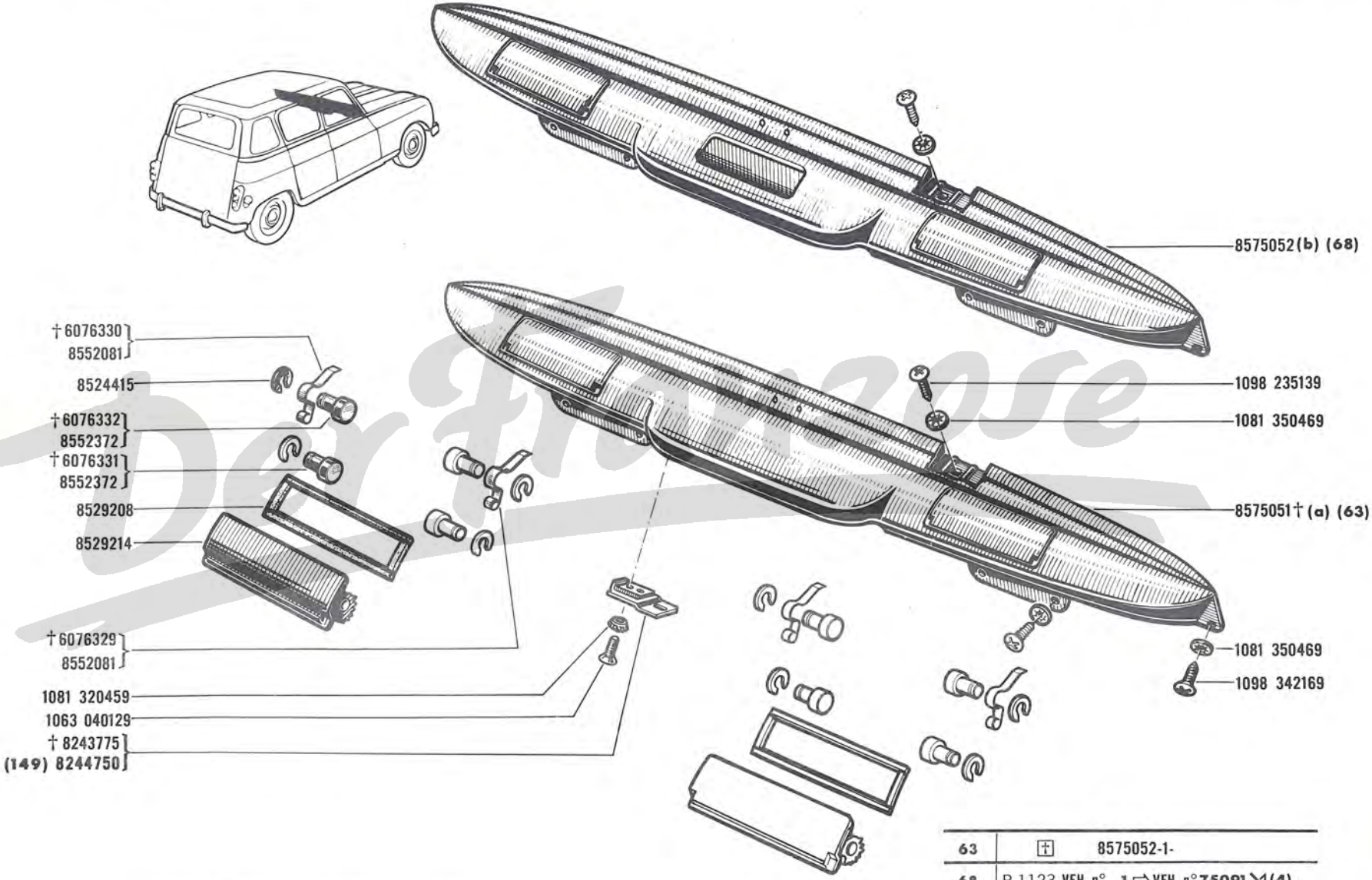

(a) R.1123 VEH n° 1 ⇨ VEH n° 75091 ⤡ (4)
R.1124
R.2104 VEH n° 1 ⇨ VEH n° 7163

(b) R.1123 VEH n° 75092 ⇨ VEH n° . . . ⤢ (4)
R.2104 VEH n° 7164 ⇨ VEH n° . . .

4	VEH n° 75093 , 75101

63	†	8575052-1-
68	R.1123 VEH n° 1 ⇨ VEH n° 75091 ⤡ (4) R.1124 R.2104 VEH n° 1 ⇨ VEH n° 7163 8552086-1- 85.35	
149		8063 040129 -2-

84.00

B P.R. 728

84.00

B P.R. 728

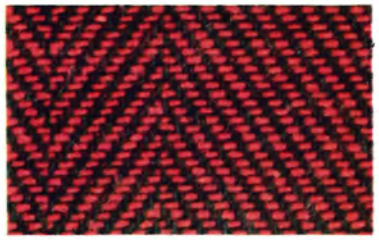

T1 471 705 1372 A

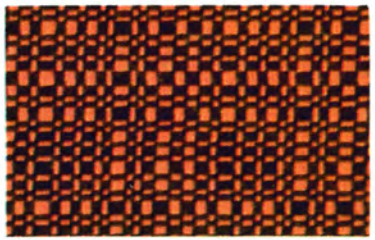

T2 471 705 1370 A

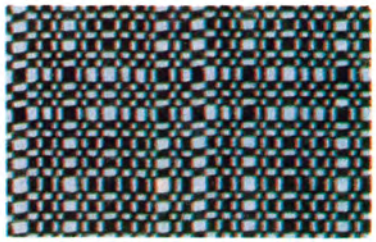

T3 471 705 1371 A

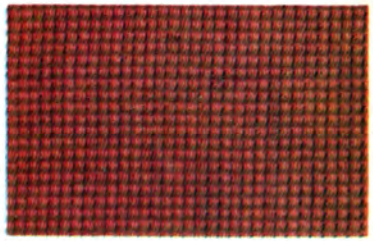

T4 471 711 1375 B

T5 471 711 1376 B

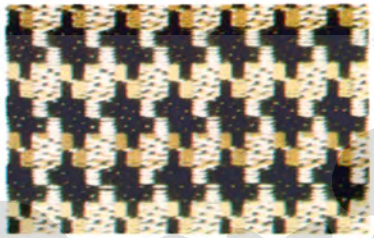

T6 471 705 1364 D

T7 471 711 5143 C

T8 471 711 5124 D

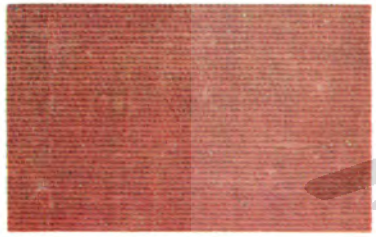

L1 474 929 1608 D

L2 474 929 1609 D

L3 474 926 1563 D

P1 475 423 5002 D

F1 484 379 1050 B

F2 484 701 1478 E

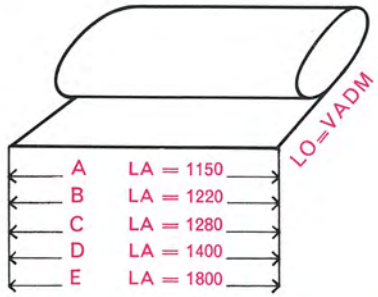

Bertazzoni

84.00

B P.R. 728

84.00

B P.R. 728

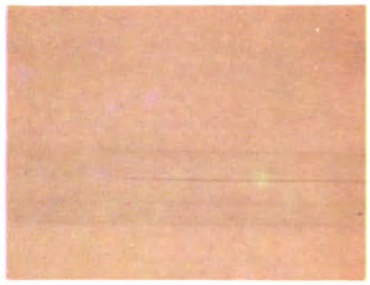

S1 475 460 4203 C

S2 475 460 4204 C

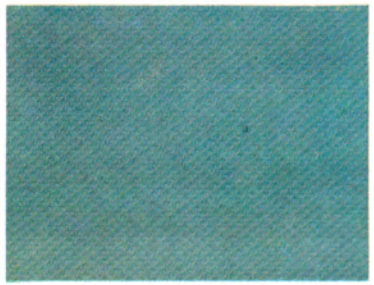

S3 475 413 4094 A

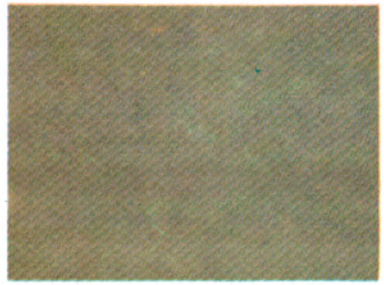

S4 475 413 4096 A

S5 475 460 4208 B

S6 475 473 4222 C

S8 475 460 4249 B

S7 475 473 4223 A

S9 475 450 4177 D

S10 475 450 4169 D

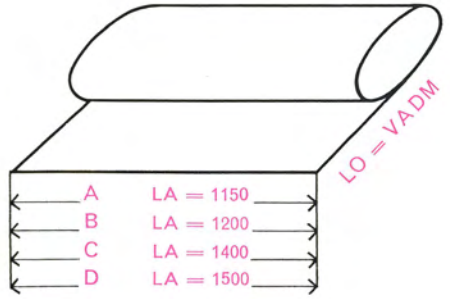

Der Franzose

100.00

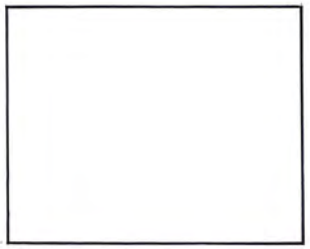
C1

C2

C3

C4

C5

C6

C7

C8

C9

C10

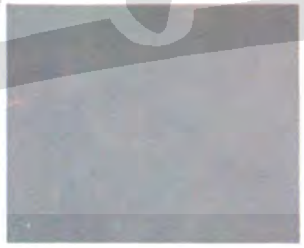
C13

C14

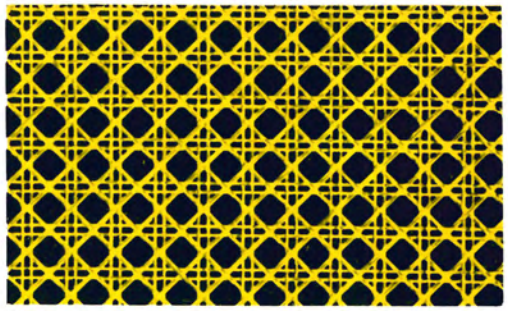
C15

C16

C17

Der Franzose

Répertoire numérique - Numerical index - Sachverzeichnis, nach Nummern geordnet
Fortegnelse over reservedels numrene - Repertorio numérico - Indice numérico - Numeriek overzicht - Nummerregister

120.01
B P.R. 728

1 Numéro des pièces - Part Number - Ersatzteilnummer - Delnumre - Numeros de las piezas - Numeri di pezzi - Nummers der onderdelen - Reservdelsnummer
2 Numéro des planches - Plate Number - Bildtafelnummer - Planche-Numre - Numeros de las laminas - Numeri delle tavole - Nummers der afbeeldingen - Bildnummer
Quantité par véhicule - Quantity per vehicle - Menge pro fahrzg - Antal pr. vogn - Cantitad por véhiculo - Quantita per vehicolo - Aant. per wagen - Antal per bil

		3	1	2	3	1	2	3	1	2	3	1	2	3
17138	1430	01	2562999	4230	01	3539196	7001	01	3540917	8436	01	4282145	8406	01
17138	6203	01	2563000	4230	01	3539283	8538	01	3540974	8512	01	4282145	8406	02
725721	1501	01	2563019	8410	01	3539284	8538	01	4013866	3130	XX	4282146	8401	02
725721	6298	02	2563019	8411	01	3539309	8110	01	4013867	3130	XX	4282146	8402	02
725721	8285	01	2563055	8450	01	3539310	8110	01	4013868	3130	XX	4282146	8406	01
776717	5201	01	2563781	4230	01	3539449	7101	01	4013869	3130	XX	4282146	8406	02
2562017	8120	01	2563782	4230	01	3539467	7101	01	4252933	1820	04	4282147	8408	02
2562017	8122	01	2563784	4230	01	3539529	8507	01	4253443	1875	01	4282148	8408	02
2562017	8124	01	2563785	4230	01	3539530	8507	01	4254083	1820	01	4282149	8401	02
2562018	8120	01	2563845	8535	01	3539531	8505	01	4256678	6298	01	4282149	8402	02
2562018	8122	01	2563846	8535	01	3539532	8505	01	4270722	6265	01	4282150	8401	02
2562018	8124	01	2563847	8535	01	3539597	8507	01	4270722	6298	02	4282150	8402	02
2562033	5006	01	2563848	8535	01	3539629	8507	01	4274302	1601	01	4282151	8408	02
2562043	8260	02	2563922	4230	01	3540159	8503	01	4278090	1430	01	4282152	8408	02
2562093	8535	01	2563923	4230	01	3540159	8504	01	4279966	3140	01	4282153	8401	04
2562094	8535	01	2563925	8290	01	3540160	8511	01	4279966	3141	01	4282153	8402	04
2562096	8535	01	2563926	8290	01	3540160	8512	01	4280031	4801	01	4282156	1430	01
2562097	8535	01	2564152	8425	02	3540199	8503	01	4280031	4805	01	4282244	1860	01
2562137	8120	01	2564153	8425	01	3540199	8504	01	4281623	1430	01	4282397	8150	02
2562138	8120	01	2564576	8535	01	3540200	8503	01	4281669	5110	02	4282411	8425	01
2562154	8120	01	2564577	8535	01	3540200	8504	01	4281742	1430	01	4282452	5110	02
2562193	8450	01	3538455	5007	01	3540371	1430	01	4281744	1510	01	4282470	8283	01
2562329	8450	01	3538531	5101	01	3540428	5005	01	4281750	5007	01	4282563	8550	02
2562330	8450	01	3538543	5006	01	3540429	5005	01	4281751	7101	01	4282564	8550	02
2562367	8450	01	3538544	5006	01	3540471	5005	01	4281801	5201	01	4282567	8550	01
2562368	8450	01	3538607	7001	01	3540472	5005	01	4281802	5201	01	4282568	8550	01
2562543	8122	01	3538731	8450	01	3540488	5005	01	4281809	4010	01	4282570	8550	02
2562543	8124	01	3538732	8450	01	3540489	5005	01	4281812	5010	01	4282577	8515	01
2562544	8122	01	3538789	8540	01	3540637	8536	01	4281813	5010	01	4282578	8515	01
2562544	8124	01	3538897	8435	01	3540689	8504	01	4281823	8115	01	4282591	8502	01
2562563	8450	01	3538940	8435	01	3540690	8504	01	4281824	8115	01	4282591	8503	01
2562579	8142	01	3538946	3120	01	3540705	8512	01	4281933	3140	01	4282591	8504	01
2562709	8436	01	3538979	8425	02	3540752	8503	01	4281933	3141	01	4282591	8505	01
2562710	8436	01	3538980	8425	01	3540752	8504	01	4281985	8240	01	4282591	8507	01
2562711	8435	01	3538981	8425	01	3540753	8511	01	4281986	8240	01	4282592	8502	01
2562712	8435	01	3539125	5005	01	3540753	8512	01	4282109	8550	01	4282592	8503	01
2562713	8435	01	3539126	5005	01	3540866	8541	01	4282110	8550	01	4282592	8504	01
2562714	8435	01	3539182	8122	01	3540873	8536	01	4282112	3130	01	4282592	8505	01
2562913	8450	01	3539182	8122	02	3540915	8240	02	4282145	8401	02	4282592	8507	01
2562914	8450	01	3539195	8142	01	3540917	8435	01	4282145	8402	02	4282592	8507	02

Deltrye

Répertoire numérique - Numerical index - Sachverzeichnis, nach Nummern geordnet
Fortegnelse over reservedels numrene - Repertorio numérico - Indice numérico - Numeriek overzicht - Nummerregister

120.02
B P.R. 728

1 Numéro des pièces - Part Number - Ersatzteilnummer - Delnumre - Numeros de las piezas - Numeri di pezzi - Nummers der onderdelen - Reservdelsnummer
2 Numéro des planches - Plate Number - Bildtafelnummer - Planche-Numre - Numeros de las laminas - Numeri delle tavole - Nummers der afbeeldingen - Bildnummer
Quantité par véhicule - Quantity per vehicle - Menge pro fahrzg - Antal pr. vogn - Cantitad por véhiculo - Quantita per vehicolo - Aant. per wagen - Antal per bil

		3	1	2	3	1	2	3	1	2	3	1	2	3
4282625	3140	01	4283934	1430	01	4285075	8504	01	5552084	3130	02	5554656	3130	02
4282626	3140	01	4283941	8408	01	4285246	4220	01	5552361	3140	01	5554722	1510	01
4282650	3120	01	4283942	8408	01	4285247	4220	01	5552361	3141	01	5554723	1440	01
4282651	3120	01	4283943	8408	01	4285301	8130	02	5552537	1510	04	5554747	3120	01
4282653	1430	01	4283944	8408	01	4285301	8132	02	5552538	1510	04	5554748	5810	01
4282664	8210	02	4283961	5201	01	4285311	8210	02	5552664	1440	04	5554749	5805	01
4282682	6288	01	4283997	5110	02	4285447	7301	01	5553487	1501	01	5554869	4401	12
4282691	3120	01	4284143	4401	04	4285456	8504	01	5553984	1820	01	5554888	5850	02
4282711	8270	01	4284202	8270	01	4285457	8504	01	5554061	1601	01	5554916	8540	01
4282712	8270	01	4284203	8270	01	4285577	8270	01	5554179	5801	01	5554986	5825	01
4282718	8210	02	4284316	8270	01	4285578	8270	01	5554214	1701	01	5554994	8150	04
4282767	5201	01	4284317	8270	01	4285641	8124	02	5554273	5805	01	5555012	5820	01
4282887	8115	01	4284318	8270	01	4285802	8407	01	5554297	8115	01	5555012	5825	01
428292302	8210	02	4284319	8270	01	4285803	8407	01	5554372	4320	06	5555013	5805	02
428292302	8241	02	4284375	8513	02	4505924	6298	01	5554378	6298	01	5555013	5810	02
428292302	8245	02	4284392	8511	01	5219144	5110	02	5554389	1701	01	5555040	8425	01
428292309	8210	02	4284392	8512	01	5472409	8110	08	5554391	1701	01	5555061	6298	02
428292309	8241	02	4284393	8511	01	5472681	5801	04	5554410	8290	01	5555062	6298	01
428292309	8245	02	4284393	8512	01	5472681	5805	04	5554429	8115	01	5555064	6298	05
4282931	8210	01	4284394	8511	01	5472681	5810	04	5554430	8115	01	5555065	6298	02
4282932	8210	01	4284394	8512	01	5474752	5010	07	5554435	8140	01	5555069	6298	05
4282933	8290	01	4284395	8511	01	5474752	8290	02	5554435	8142	01	5555070	6298	04
4282934	8290	01	4284395	8512	01	5474752	8293	06	5554436	8280	01	5555109	8275	02
4282983	3120	01	4284398	8503	01	5483957	7101	01	5554442	8140	01	5555157	4020	02
4283117	8278	01	4284398	8504	01	5490347	6298	01	5554442	8142	01	5555164	8530	02
4283128	3110	01	4284399	8503	01	5505058	8285	01	5554464	3130	01	5555177	4230	06
4283137	4230	02	4284399	8504	01	5509776	8110	01	5554465	5870	01	5555177	4320	06
4283227	5110	01	4284433	1510	01	5523918	1430	01	5554465	5871	01	5555211	8550	01
4283228	5110	01	4284519	8120	02	5525395	1870	01	5554466	5870	01	5555212	8550	01
4283347	1555	01	4284519	8122	01	5525395	1875	02	5554491	8280	01	5555263	1510	04
4283395	8404	01	4284519	8124	02	5526589	4360	04	5554515	1440	01	5555309	3140	01
4283396	8404	01	4284599	5110	02	5526764	5850	04	5554523	7301	01	5555312	3120	01
4283439	3120	01	4284611	3130	01	5526764	5851	06	5554528	5801	01	5555410	5805	01
4283445	8406	02	4284877	3141	01	5529592	5830	01	5554542	7001	01	5555482	8140	01
4283445	8406	04	4284878	3141	01	5530157	5850	01	5554544	5850	01	5555482	8142	01
4283692	8402	02	4284983	8241	01	5543726	1430	01	5554544	5851	01	5555564	6210	01
4283692	8403	02	4284984	8241	01	5543727	1430	01	5554585	1701	01	5555564	6215	01
4283802	8404	02	4285073	8503	02	5546003	5830	01	5554599	1440	01	5555565	6210	01
4283849	5010	01	4285073	8504	01	5550747	1601	01	5554653	1501	01	5555565	6211	01
4283850	5010	01	4285074	8504	01	5550919	8530	01	5554655	3130	02	5555565	6215	01

Répertoire numérique - Numerical index - Sachverzeichnis, nach Nummern geordnet
Fortegnelse over reservedels numrene - Repertorio numérico - Indice numérico - Numeriek overzicht - Nummerregister

120.03
B P.R. 728

1 Numéro des pièces - Part Number - Ersatzteilnummer - Delnumre - Numeros de las piezas - Numeri di pezzi - Nummers der onderdelen - Reservdelsnummer
2 Numéro des planches - Plate Number - Bildtafelnummer - Planche-Numre - Numeros de las laminas - Numeri delle tavole - Nummers der afbeeldingen - Bildnummer
Quantité par véhicule - Quantity per vehicle - Menge pro fahrzg - Antal pr. vogn - Cantitad por véhiculo - Quantita per vehicolo - Aant. per wagen - Antal per bil

1	2	3	1	2	3	1	2	3	1	2	3	1	2	3
5555565	6216	01	5557531	3141	01	6033304	1860	01	6054607	8110	02	6066350	4401	04
5555638	5850	01	5557544	3130	01	6033908	7301	01	6054607	8275	02	6067150	1430	01
5555638	5851	01	5557565	6227	01	6033908	7301	02	6054782	1510	08	6067150	1601	01
5555657	1501	01	5557607	8285	01	6034181	8408	02	6054833	1440	04	6067305	3130	06
5555751	1510	04	5557879	8130	02	6034361	1510	01	6055169	1430	01	6067306	3130	02
5555758	7801	01	5557879	8132	02	6034370	6298	01	6055206	6270	02	606732602	7001	01
5555831	8513	02	5557880	8130	02	6034370	6298	02	6055986	8142	01	6067327	7001	01
5555831	8515	02	5557880	8132	02	6034370	7001	01	6056703	7101	01	6067433	8401	32
5556144	4220	02	5558023	8541	01	6034370	8290	02	6056733	8425	01	6067433	8402	32
5556194	1555	01	5558029	3130	02	6035324	5850	01	6057154	8122	04	6067433	8408	32
5556219	8505	01	5558104	8115	01	6035324	5850	02	6058217	4360	04	6067867	8110	10
5556220	8505	01	5558198	8507	01	6035324	5851	01	6058437	8285	01	6067867	8160	04
5556221	8507	02	5558199	8507	01	6035324	5851	02	6058837	1701	01	6067947	8110	01
5556222	8505	02	5558204	8507	01	6035405	6298	01	6058904	8535	01	6068078	3140	01
5556223	8507	02	5558205	8507	01	6035709	8293	01	6058904	8535	02	6068078	3141	01
5556241	8290	01	5558638	8512	02	6035746	1601	01	6059156	4360	02	6068283	1440	08
5556297	8502	01	5558651	8512	02	6039003	4320	02	6059760	5805	01	606852302	1430	02
5556298	8502	01	5558717	4220	02	6039366	4260	02	6059760	5810	01	6068707	8275	02
5556320	5870	01	5559016	5871	01	6039366	4360	02	6060333	6298	01	6068707	8410	02
5556604	3140	01	5559103	3130	01	6039905	1510	02	6060656	1510	08	6068707	8411	02
5556604	3141	01	5559300	8407	01	6041139	6298	02	6061372	1555	02	6068707	8417	02
5556755	8417	01	5559301	8407	01	6041139	8122	01	6061520	1440	04	6068707	8418	02
5556755	8418	01	5559750	8115	01	6042272	1520	04	6061563	8408	04	6069473	1520	02
5556804	3110	01	5559925	4220	02	604243702	1860	01	6061653	8407	12	6069482	1520	02
5556850	1601	01	5560144	8290	02	6042773	8553	06	606290903	8210	02	6069544	1501	01
5556871	3130	01	5560145	8290	02	6043345	5801	01	6062998	3141	02	6069735	1601	01
5556985	6298	01	5560145	8293	02	6043416	8417	01	6063450	8520	01	6069741	3110	01
5557035	5870	01	6008564	1430	01	6043416	8418	01	6064362	5825	01	6069901	1820	01
5557069	5810	01	6023225	1430	06	6044464	4360	04	6064362	5870	01	6069931	1510	08
5557301	8505	02	6023326	1601	01	6044596	8408	02	6064362	5871	01	6070198	1440	04
5557317	8410	01	6023387	1501	01	6045759	1440	01	6064606	8401	24	6070232	1820	01
5557317	8411	01	6023496	1920	02	6046172	1501	01	6064606	8402	24	6070351	1820	01
5557317	8417	01	6027824	1601	01	6046845	8520	01	6064606	8404	16	6070352	4320	02
5557317	8418	01	6029827	1510	04	6048000	4010	02	6064606	8406	12	6070353	4320	02
5557318	8410	01	6029829	1510	04	6051845	1440	04	6064606	8406	24	6070422	4220	04
5557318	8411	01	6029984	6265	01	6051846	1440	04	6064606	8408	20	6070577	1555	01
5557318	8417	01	6029984	6298	01	6052384	7301	01	6065395	1601	01	6070580	8130	01
5557318	8418	01	6029984	6298	02	6053764	1701	01	6065654	8530	01	6070585	4020	02
5557470	8536	01	6032967	1820	01	6053860	8290	01	6066250	1440	04	607059202	1555	02
5557471	8536	01	6033228	1720	01	605409002	5810	01	6066314	1555	01	6070595	5850	01

Peugeot

1 Numéro des pièces - Part Number - Ersatzteilnummer - Delnumre - Numeros de las piezas - Numeri di pezzi - Nummers der onderdelen - Reservdelsnummer
2 Numéro des planches - Plate Number - Bildtafelnummer - Planche-Numre - Numeros de las laminas - Numeri delle tavole - Nummers der afbeeldingen - Bildnummer
Quantité par véhicule - Quantity per vehicle - Menge pro fahrzg - Antal pr. vogn - Cantitad por véhiculo - Quantita per vehicolo - Aant. per wagen - Antal per bil

		3	1	2	3	1	2	3	1	2	3	1	2	3
6070595	5851	01	607091702	8201	02	6071097	5820	01	6071737	8540	01	6072088	6298	02
6070617	4010	02	607091702	8230	04	6071099	7001	01	6071768	1430	01	6072143	8160	02
6070622	4010	02	6070919	6298	08	6071109	5801	01	6071787	8410	02	6072156	3130	01
6070623	4010	02	6070920	6298	01	6071121	5810	01	6071787	8411	02	6072157	3130	XX
6070624	4010	02	6070920	6298	02	6071135	4230	02	6071787	8417	02	6072158	3130	XX
6070661	5830	01	6070929	1820	01	6071161	8270	01	6071787	8418	02	6072159	3130	XX
6070662	5830	01	6070934	8115	01	6071181	1510	08	6071788	8410	02	6072160	3130	XX
607066902	4020	02	6070935	8115	01	6071193	8210	02	6071788	8411	02	6072161	3130	XX
6070672	4010	01	6070936	8260	01	6071193	8241	02	6071788	8417	02	6072162	3130	XX
6070672	4010	02	6070938	8140	01	6071193	8245	02	6071788	8418	02	6072163	3130	XX
6070674	4020	01	6070938	8142	01	6071211	8160	06	6071791	8283	02	6072170	4010	02
6070715	5101	02	6070939	8140	01	6071258	3140	01	6071793	8150	04	6072180	1430	01
6070716	5101	02	6070939	8142	01	6071258	3141	01	6071796	8150	04	6072288	8530	03
6070750	6298	01	6070940	1510	02	6071259	3130	01	6071813	5825	01	6072369	5801	01
6070760	4220	02	6070949	5870	02	6071274	8120	04	6071824	8425	01	6072370	5801	01
6070760	4220	04	6070949	5871	02	6071274	8122	02	6071833	8285	01	6072392	6298	01
6070766	8130	01	6070970	3110	01	6071274	8124	02	6071834	8285	01	6072410	1430	01
6070788	4010	01	6070970	3130	01	6071328	8401	03	6071835	8285	01	6072412	3140	01
6070814	6298	01	6070974	3140	01	6071328	8402	03	6071877	6235	01	6072436	8401	02
6070815	1430	02	6070974	3141	01	6071328	8408	02	6071887	8275	01	6072436	8407	02
6070824	5110	02	6070980	5870	02	6071329	8401	01	6071891	8507	01	6072439	8110	02
6070825	4220	02	6070980	5871	02	6071329	8401	02	6071892	8502	02	6072440	5850	01
6070826	4220	02	6070982	3140	01	6071329	8402	01	6071892	8505	02	6072442	1501	01
6070838	4210	02	6070982	3141	01	6071329	8402	02	6071892	8507	01	6072443	5005	02
6070839	4210	02	6070996	3501	02	6071351	8140	01	6071892	8507	02	6072457	8503	02
6070840	4210	02	6071003	4312	02	6071351	8142	01	6071902	8285	01	6072457	8504	02
6070841	5101	02	6071006	4801	02	6071508	4210	02	6071903	8285	02	6072457	8505	02
6070842	4230	02	6071006	4805	02	6071513	8275	02	6071905	8285	01	6072457	8507	02
6070845	4230	02	6071015	7101	04	6071594	1720	01	6071912	8285	02	607245709	8502	02
6070872	1510	01	6071025	8110	01	6071662	1920	01	607193402	1430	01	6072477	5110	02
6070873	8120	01	6071028	8201	02	6071666	1555	01	607193402	1501	04	6072529	8540	02
6070873	8122	02	607102802	8201	02	6071666	1555	02	6071945	1430	01	6072530	8540	01
6070873	8124	02	6071038	7301	01	6071685	8540	02	6072007	8425	03	6072586	6201	01
6070883	6288	01	6071039	8210	02	6071685	8541	02	6072015	8150	04	6072605	8283	01
6070884	6288	01	6071040	8210	02	6071686	8540	01	6072019	8530	02	6072630	7801	01
6070885	6288	01	6071077	7001	02	6071689	6265	01	6072021	5801	01	6072634	8115	04
6070888	8290	01	6071078	7001	02	6071699	8125	02	6072037	8150	04	6072634	8120	04
6070903	1430	01	6071079	5805	01	6071714	5801	01	6072043	6298	01	6072634	8122	06
6070917	8201	02	6071093	5830	01	6071716	5805	01	6072052	3130	01	6072634	8124	06
6070917	8230	04	6071094	5830	01	6071716	5810	01	6072084	8115	01	6072634	8130	04

Répertoire numérique - Numerical index - Sachverzeichnis, nach Nummern geordnet
Fortegnelse over reservedels numrene - Repertorio numérico - Indice numérico - Numeriek overzicht - Nummerregister

120.05
B P.R. 728

1 Numéro des pièces - Part Number - Ersatzteilnummer - Delnumre - Numeros de las piezas - Numeri di pezzi - Nummers der onderdelen - Reservdelsnummer
2 Numéro des planches - Plate Number - Bildtafelnummer - Planche-Numre - Numeros de las laminas - Numeri delle tavole - Nummers der afbeeldingen - Bildnummer
Quantité par véhicule - Quantity per vehicle - Menge pro fahrzg - Antal pr. vogn - Cantitad por véhiculo - Quantita per vehicolo - Aant. per wagen - Antal per bil

		3	1	2	3	1	2	3	1	2	3	1	2	3
6072634	8132	02	6073062	8293	01	6073705	8260	01	6074546	8553	03	6075361	8535	02
607263402	5101	04	6073089	3120	01	6073835	8402	02	6074548	8285	02	6075367	8210	02
607263402	8115	04	6073103	1701	01	6073893	4010	01	6074558	5110	02	6075367	8241	02
607263402	8120	04	6073108	8145	02	6073894	4010	01	6074573	8201	02	6075371	5101	02
607263402	8122	06	6073136	8402	02	6073956	5820	02	6074573	8230	04	6075412	1430	01
607263402	8124	06	6073136	8403	02	6074087	5110	02	6074585	4310	02	6075413	1430	01
607263402	8130	04	6073157	5201	01	6074124	8201	02	6074586	8537	01	6075416	5101	04
607263402	8132	02	607321302	8210	02	6074124	8230	02	6074587	8537	01	6075623	1510	02
6072722	8125	02	607321302	8241	02	6074125	7101	01	6074588	8537	01	6075695	3120	01
6072731	5110	02	607321302	8245	02	6074188	8538	01	6074623	1510	08	6075804	8132	02
6072732	8280	04	607321309	8210	02	6074189	8538	02	6074657	8402	02	6075805	8132	02
6072733	5005	04	607321309	8241	02	6074190	8538	02	6074657	8403	02	6075829	8293	04
6072733	5110	04	607321309	8245	02	6074214	8125	02	6074669	8410	01	6075929	8435	02
607273302	8160	06	6073259	8290	02	6074214	8125	04	6074669	8417	01	6075930	8435	02
607273302	8160	10	6073327	5870	01	6074261	1510	01	6074670	8410	01	6075931	8435	02
6072798	8260	04	6073327	5871	01	6074262	1510	01	6074670	8417	01	6075942	8405	01
6072821	8260	01	6073328	8285	01	6074263	1510	01	6074681	5006	02	6075942	8405	02
6072822	8260	01	6073330	8285	01	6074311	8410	01	6074686	4212	10	6075945	8405	01
6072856	8290	01	6073332	8130	01	6074311	8411	01	6074709	8404	04	6075946	8405	01
6072871	7301	01	6073333	8285	01	6074350	7101	02	6074723	8515	04	6076101	4310	02
607287302	1501	02	6073341	8275	01	6074383	4230	02	607472504	8515	02	6076147	8142	08
6072892	8293	02	6073342	8275	01	6074407	6298	01	607472509	8513	02	6076147	8145	04
607289702	1501	02	6073397	8275	02	6074430	8210	02	6074740	3140	02	6076148	8142	04
6072900	4010	01	6073398	8275	02	6074430	8241	02	6074740	3141	02	6076148	8145	02
6072901	4010	01	6073401	8513	02	6074430	8245	02	6074742	3120	01	6076157	8210	02
6072902	4010	01	6073401	8515	02	6074467	8410	02	6074755	8505	02	6076157	8241	02
6072903	4010	01	6073510	8290	04	6074467	8411	02	6074755	8507	02	6076157	8245	02
6072947	8290	01	6073510	8293	02	6074467	8417	02	6074784	3140	02	6076181	8513	02
6072964	7001	01	6073511	8130	01	6074467	8418	02	6074931	1601	01	6076181	8515	02
6072987	8278	02	6073523	4010	01	6074504	8402	02	6074960	5825	01	6076195	3141	01
6072992	8110	03	6073529	3120	01	6074504	8403	02	6074965	7101	01	6076225	8278	02
6072993	8110	02	6073530	8275	01	6074514	4010	01	6074973	4212	02	6076226	5851	01
6072994	8110	01	6073561	8550	04	6074522	8210	02	6074981	5801	01	6076253	8270	01
6072996	8130	02	6073562	8550	XX	6074522	8241	02	607501202	5201	02	6076254	8270	01
6073009	8132	01	6073562	8550	04	6074522	8245	02	6075035	8404	02	6076255	8270	01
6073045	1510	08	6073563	8285	02	6074545	4010	01	6075125	8275	02	6076329	8560	02
6073054	8145	02	6073563	8550	02	6074546	8552	01	6075188	8122	01	6076330	8560	02
6073055	8145	02	6073573	8145	02	6074546	8552	02	6075194	8142	01	6076331	8560	04
6073056	8145	02	6073601	8210	02	6074546	8552	03	6075234	8145	02	6076332	8560	04
6073060	8145	02	6073663	8145	02	6074546	8553	02	6075236	8145	01	6076344	8513	04

Répertoire numérique - Numerical index - Sachverzeichnis, nach Nummern geordnet
Fortegnelse over reservedels numrene - Repertorio numérico - Indice numérico - Numeriek overzicht - Nummerregister

120.06
B P.R. 728

1 Numéro des pièces - Part Number - Ersatzteilnummer - Delnumre - Numeros de las piezas - Numeri di pezzi - Nummers der onderdelen - Reservdelsnummer
2 Numéro des planches - Plate Number - Bildtafelnummer - Planche-Numre - Numeros de las laminas - Numeri delle tavole - Nummers der afbeeldingen - Bildnummer
Quantité par véhicule - Quantity per vehicle - Menge pro fahrzg - Antal pr. vogn - Cantitad por véhiculo - Quantita per vehicolo - Aant. per wagen - Antal per bil

		3	1	2	3	1	2	3	1	2	3	1	2	3
6076384	8283	02	6078491	4310	02	6079509	8142	02	7057162	1720	01	7062509	6201	02
6076428	1520	02	6078562	8220	02	6079535	4310	02	7057558	1510	02	7062524	1701	01
6076441	4212	02	6078562	8225	02	6079536	8402	02	7057944	3120	XX	706252904	8507	02
6076482	4310	02	6078562	8250	02	6079536	8403	02	7057945	3120	XX	706252909	8505	02
6076483	4310	02	6078563	8220	02	6079727	4801	02	7057946	3120	XX	7062541	1501	07
6076525	3120	01	6078563	8225	02	6079840	8435	01	7057947	3120	XX	7062542	1501	01
6076553	8285	02	6078563	8250	02	6080138	4310	02	7058043	7101	01	7062592	1510	08
6076917	8540	02	6078564	8220	02	6080368	4310	02	7058372	5801	01	7062599	1440	08
6076917	8541	02	6078564	8225	02	6080456	5830	01	7058419	6201	02	7062605	5850	02
6076918	8540	01	6078564	8250	02	6080667	8130	01	7058420	6201	02	7062605	5851	02
6076918	8541	01	6078564	8278	01	6604844	8290	01	7058530	6201	02	7062606	4310	02
6077034	8115	01	6078565	8220	02	6604844	8290	02	7058569	1601	01	706270602	1430	02
6077034	8115	02	6078565	8225	02	6604844	8290	04	7058978	1501	04	7062719	6211	02
6077188	8210	02	6078565	8250	02	6604844	8293	02	7059054	6201	01	7062719	6216	02
6077188	8241	02	6078565	8278	01	6604888	8260	02	7059054	6270	01	7062719	8110	08
6077188	8245	02	6078747	7801	01	6604905	8278	02	7059116	1440	02	7062720	8110	02
6077467	3140	01	6078828	4010	01	7029707	1430	01	7059532	1440	04	7062733	3130	XX
6077467	3141	01	6078828	4010	02	702970902	1430	01	7059611	7001	01	7062742	6211	02
6077586	8411	01	6078884	1701	01	7033142	1510	02	7059963	4320	02	7062742	6216	02
6077586	8418	01	6078902	8130	01	7035001	1510	01	7060674	4310	02	7062764	8110	01
6077587	8411	01	6078903	8130	01	7035001	1701	01	7061348	1510	02	7062775	4340	08
6077587	8418	01	6079011	8245	02	7035006	1440	01	7061530	1430	04	7062786	3110	01
6077619	8241	02	6079012	8245	02	7036212	5825	01	7061531	1430	02	7062797	3110	10
6077620	8241	02	6079013	8245	02	7036213	5801	01	7061697	1840	01	706281502	1920	01
6077621	8241	02	6079021	8245	02	7036213	5801	02	7061783	6201	01	706281704	8507	01
6077622	8241	02	6079035	8435	02	7036213	5805	01	7061784	7101	01	706281704	8507	02
6077875	8504	02	6079035	8436	02	7036213	5810	01	7061787	1440	08	706281709	8502	02
6077875	8512	04	6079036	8435	02	705010402	1720	01	7061983	1430	06	706281709	8505	02
6077890	8512	02	6079036	8436	02	7051774	1430	01	7062042	6298	01	7062831	5850	01
6078042	4801	02	6079037	8435	02	705304104	8503	04	706213209	8160	02	7062861	4010	02
6078050	8210	02	6079037	8436	02	705304104	8504	04	706213209	8160	04	7062871	8550	02
6078051	8210	02	6079191	4230	02	705304104	8511	04	7062142	1501	08	7062873	8150	04
6078052	8210	02	6079197	8536	01	705304104	8512	04	706214602	8110	01	7062874	8150	04
6078052	8241	02	6079291	8290	08	7053220	5801	01	706216409	8160	04	706288004	4401	04
6078052	8245	02	6079291	8293	08	7053220	5805	01	7062324	1501	12	7062891	8402	02
6078262	4220	02	6079295	8540	01	7053220	5810	01	706240902	1501	02	7062891	8403	02
6078263	4220	02	6079295	8541	01	705339102	5801	01	706241602	1555	02	7062901	3130	05
6078426	5871	01	6079404	8435	04	705339105	5801	01	706241602	7301	01	7062906	8120	08
6078428	5871	01	6079456	4210	02	7055452	1510	08	7062434	1501	01	7062906	8122	04
6078429	5871	01	6079509	8140	02	7055628	5835	01	706245402	4240	08	7062906	8124	04

Diffusion

Répertoire numérique - Numerical index - Sachverzeichnis, nach Nummern geordnet
Fortegnelse over reservedels numrene - Repertorio numérico - Indice numérico - Numeriek overzicht - Nummerregister

120.07
B P.R. 728

1 Numéro des pièces - Part Number - Ersatzteilnummer - Delnumre - Numeros de las piezas - Numeri di pezzi - Nummers der onderdelen - Reservdelsnummer
2 Numéro des planches - Plate Number - Bildtafelnummer - Planche-Numre - Numeros de las laminas - Numeri delle tavole - Nummers der afbeeldingen - Bildnummer
Quantité par véhicule - Quantity per vehicle - Menge pro fahrzg - Antal pr. vogn - Cantitad por véhiculo - Quantita per vehicolo - Aant. per wagen - Antal per bil

		3	1	2	3	1	2	3	1	2	3	1	2	3
706290602	8120	08	7604727	5851	XX	8026293	6270	03	8204658	8122	01	8214752	5010	01
706290602	8122	04	7604727	7001	01	8027240	1901	02	8204681	8160	01	8214753	4220	01
706290602	8124	04	7604900	8290	02	8027240	6270	02	8204682	8160	01	8214754	4220	01
7062908	8505	02	7604900	8293	02	8027321	1531	01	8204704	8145	01	8214755	5010	01
7062908	8507	02	7607019	8142	01	8028022	6230	02	8204719	7301	01	8214757	5005	01
7062927	3130	05	770600001	1720	02	8028022	6231	02	8204727	8122	01	8214758	5005	01
7062944	3110	01	770620220	1845	01	8028022	6232	02	8204727	8124	01	8214759	5010	01
7062979	4310	02	770620241	1701	02	8028022	6250	02	8204728	8122	01	8214793	8510	01
7062986	1820	01	770620340	1840	01	811489402	5010	02	8204728	8124	01	8214794	5805	01
7062987	1701	01	770620623	4230	04	8119369	5850	01	8204734	8142	01	8214819	1701	01
7063013	8541	01	7725907	3120	06	8119369	5851	01	8204751	8142	01	8214821	8120	01
7063058	5201	01	7725907	3141	02	8204341	8160	01	8204942	8403	01	8214821	8122	01
706306104	8512	02	7725948	1601	01	8204342	8160	01	8205135	5005	01	8214821	8124	01
7063066	8450	04	7730203	3120	01	8204349	8115	01	8205190	5001	01	8214822	8120	01
706308202	1430	01	7730203	4320	02	8204355	5010	01	8205379	8115	01	8214822	8122	01
706308302	1430	14	7730204	4320	02	8204356	8115	01	8205381	8115	01	8214822	8124	01
7063099	1430	02	7730206	3130	02	8204358	5010	01	8205382	8115	01	8214888	8260	01
7063099	1510	03	8021014	6235	01	8204359	8120	01	8205393	8110	01	8214892	8260	01
7063100	1430	04	8021079	5835	01	8204360	8120	01	8205394	8110	01	8214906	4020	01
7063110	6211	02	8021079	6280	01	8204361	8120	01	8205576	5001	01	8214907	4020	01
7063110	6216	02	8021079	6281	01	8204362	8120	01	8205621	8120	01	8214942	8140	01
706316102	1860	03	8021079	6282	01	8204363	8120	01	8205622	8120	01	8214943	8140	01
706316102	1920	01	8021082	7101	02	8204364	8120	01	8205651	8160	01	8214945	8120	01
7063198	3120	XX	8021217	1801	02	8204375	5005	01	8205652	8160	01	8214946	8120	01
7109306	1440	04	8021742	6298	01	8204376	5005	01	8205719	8536	01	8214962	8130	01
7109377	1510	08	8024941	7001	01	8204377	5006	01	8205736	8130	01	8214987	7001	01
7109388	1501	08	8024941	7001	02	8204379	5006	01	8205738	8536	01	8214989	8130	01
7109389	1501	08	8026124	1530	02	8204380	5006	01	8205745	8122	01	8215017	8130	01
7507278	1501	01	8026127	1530	01	8204381	5001	01	8205746	8122	01	8215024	8130	01
7507278	8115	01	8026127	1531	01	8204385	8140	01	8205753	8130	01	8215051	8160	01
7507278	8245	02	8026131	1530	01	8204441	8160	01	8205758	5005	01	8215052	8160	01
7604320	7101	01	8026131	1531	01	8204442	8160	01	8206000	8142	01	8215064	8140	01
7604320	7101	02	8026132	1530	01	8204457	8120	01	8206151	8115	01	8215089	8540	01
7604320	7101	04	8026132	1531	01	8204504	8260	01	8214647	8115	01	8215134	5810	01
7604471	8283	01	8026135	1530	01	8204531	8120	01	8214701	8120	01	8215145	8132	01
7604471	8283	02	8026135	1531	01	8204532	8120	01	8214702	8120	01	8215146	8132	01
7604472	1920	01	802613703	1534	01	8204545	8115	01	8214704	1701	01	8215147	8122	01
7604472	7101	01	802614511	1534	01	8204546	8115	01	8214708	8130	01	8215147	8124	01
7604684	6201	02	802614539	1534	01	8204629	7101	01	8214708	8132	01	8215148	8122	01
7604727	5850	XX	8026152	1531	01	8204657	8122	01	8214724	8115	01	8215148	8124	01

Dentrace

Répertoire numérique - Numerical index - Sachverzeichnis, nach Nummern geordnet
Fortegnelse over reservedels numrene - Repertorio numérico - Indice numérico - Numeriek overzicht - Nummerregister

120.08
B P.R. 728

1 Numéro des pièces - Part Number - Ersatzteilnummer - Delnumre - Numeros de las piezas - Numeri di pezzi - Nummers der onderdelen - Reservdelsnummer
2 Numéro des planches - Plate Number - Bildtafelnummer - Planche-Numre - Numeros de las laminas - Numeri delle tavole - Nummers der afbeeldingen - Bildnummer
Quantité par véhicule - Quantity per vehicle - Menge pro fahrzg - Antal pr. vogn - Cantitad por véhiculo - Quantita per vehicolo - Aant. per wagen - Antal per bil

		3	1	2	3	1	2	3	1	2	3	1	2	3
8215151	8122	01	8215695	7301	01	8228034	5010	01	8228157	5805	01	8228829	5851	01
8215151	8124	01	8215878	8130	01	8228036	5010	02	8228160	5810	01	8228830	5851	01
8215152	8122	01	8215879	8130	01	8228041	8115	01	8228174	1501	01	8228831	5851	01
8215152	8124	01	8215953	8132	01	8228042	8115	01	8228259	5805	01	8228832	5851	01
8215163	7301	01	8216029	8120	01	8228045	8120	01	8228279	8150	01	8228874	5005	01
8215171	8132	01	8216030	8120	01	8228045	8122	01	8228280	8150	01	8228896	8290	01
8215172	8132	01	821603823	8241	01	8228045	8124	01	8228299	8283	01	8228915	5201	01
821517923	8210	01	821603923	8241	01	8228046	8120	01	8228300	8283	01	8228957	8142	01
821518023	8210	01	8216074	8130	01	8228046	8122	01	8228310	5801	01	8229027	8278	01
8215189	8130	01	8216142	5005	01	8228046	8124	01	8228311	5801	01	8229028	8278	01
8215190	8130	01	8216143	5005	01	8228047	8120	01	8228371	4230	02	8229091	8539	01
8215191	8120	01	8216211	8120	01	8228047	8122	01	8228373	3140	01	8229097	8513	01
8215192	8120	01	8216212	8120	01	8228047	8124	01	8228383	5007	02	8229098	8513	01
8215193	8120	01	8216218	8435	01	8228048	8120	01	8228384	5850	01	8229099	8513	01
8215194	8120	01	8216350	8245	01	8228048	8122	01	8228385	5850	01	8229100	8513	01
8215203	8132	01	8216351	8245	01	8228048	8124	01	8228391	3140	01	8229133	5851	01
8215204	8132	01	8216530	8436	01	8228054	8535	01	8228391	3141	01	8229134	5851	01
8215205	8132	01	8216531	8436	01	8228060	8140	01	8228399	3501	02	8229146	7801	01
8215206	8132	01	8216532	8436	01	8228060	8142	01	822839999	3501	02	8229504	8120	01
8215239	8538	01	8216533	8436	01	8228087	5801	01	8228463	8132	01	8229505	8120	01
8215258	8510	01	8216540	8435	01	8228089	5801	01	8228464	5810	01	8229525	7001	01
8215265	7301	01	8216541	8435	01	8228090	5801	01	8228491	8122	01	8229531	7001	01
8215266	7301	01	8216542	8435	01	8228093	5810	01	8228491	8124	01	8229547	8130	01
8215275	8538	01	8216543	8435	01	8228098	5825	01	8228492	8122	01	8229548	3141	01
8215301	8260	01	8216544	8435	01	8228103	5850	01	8228492	8124	01	8229571	8130	01
8215302	8142	01	8216545	8435	01	8228103	5851	01	8228565	8515	01	8229572	8132	01
8215399	8290	01	8216546	8435	01	8228104	5850	01	8228566	8515	01	8229583	3141	01
8215496	8502	01	8216547	8435	01	8228104	5851	01	8228567	8515	01	8229701	8124	01
			8216629	1440	01	8228105	5850	01	8228568	8515	01	8229702	8124	01
8215513	8402	01	8216655	5810	01	8228105	5851	01	8228620	7101	01	8229799	3501	02
8215514	8402	01	8227952	4320	02	8228106	5850	01	8228633	7101	01	822979999	3501	02
8215515	8402	01	8227973	5801	01	8228106	5851	01	8228660	4020	02	8229827	4230	02
8215516	8402	01	8228005	5201	01	8228107	5850	01	8228679	1501	01	8238259	8125	02
8215517	8403	01	8228008	5010	01	8228108	5850	01	8228717	8507	01	8238748	5820	01
8215518	8403	01	8228009	5010	01	8228109	5850	01	8228718	8507	01	8238751	8405	01
8215519	8403	01	8228010	8115	01	8228110	5850	01	8228761	8539	01	8238754	1701	01
8215520	8403	01	8228011	8115	01	8228119	8115	01	8228762	8539	01	8238765	8120	01
8215574	8142	01	8228012	8115	01	8228120	8115	01	8228769	8539	01	8238766	8120	01
8215657	7301	01	8228021	5005	01	8228149	5010	01	8228803	8539	01	8238772	5201	01
8215684	8505	01	8228033	5010	01	8228150	5010	01	8228804	8539	01	8238802	4210	02

Peugeot

1 Numéro des pièces - Part Number - Ersatzteilnummer - Delnumre - Numeros de las piezas - Numeri di pezzi - Nummers der onderdelen - Reservdelsnummer
2 Numéro des planches - Plate Number - Bildtafelnummer - Planche-Numre - Numeros de las laminas - Numeri delle tavole - Nummers der afbeeldingen - Bildnummer
Quantité par véhicule - Quantity per vehicle - Menge pro fahrzg - Antal pr. vogn - Cantitad por véhiculo - Quantita per vehicolo - Aant. per wagen - Antal per bil

1	2	3	1	2	3	1	2	3	1	2	3	1	2	3
8238811	5101	01	8239731	5850	01	8244025	5870	01	8300323	8505	02	8505679	1531	01
8238812	5101	01	8239731	5851	01	8244025	5871	01	8300323	8507	02	8509674	1531	01
8238836	3140	01	8239732	5201	01	8244032	8550	03	8300345	8503	02	8509812	6280	02
8238836	3141	01	8239774	7101	01	8244073	5110	02	8300345	8504	02	8509812	6281	02
8238839	3120	01	8239800	8293	01	8244123	4010	01	8300345	8511	02	8509812	6282	02
8238840	5870	01	8239839	8505	01	8244159	8125	01	8300345	8512	02	8510581	6240	01
8238859	5801	01	8239840	8505	01	8244160	8125	01	8300350	1430	01	8511180	6210	06
8238860	5801	01	8239871	8130	01	8244250	8278	01	8300360	3140	01	8511180	6211	05
8238869	5850	02	8239873	8130	01	8244251	8278	01	8300372	8408	02	8511180	6215	06
8238921	8130	01	8239887	1820	01	8244392	6210	01	8300396	8120	01	8511180	6216	04
8238926	8410	02	8243285	6265	01	8244392	6215	01	8300397	8120	01	8511408	7301	01
8238926	8417	02	8243393	6215	01	8244393	6210	01	8300457	4310	02	8511926	1701	02
8239000	5805	01	8243683	4801	02	8244393	6211	01	8308054	4401	05	8511927	1720	01
8239017	8150	02	8243683	4805	02	8244393	6216	01	8308065	4401	05	8511927	5810	01
8239018	8150	02	8243705	8120	01	8244475	1501	01	8320340	5851	01	8512034	4340	18
8239040	5810	01	8243706	8120	01	8244503	8130	01	8320341	5851	01	8512483	3110	02
8239096	5201	01	8243734	4220	02	8244526	4220	02	8330036	8270	01	8512494	4240	01
8239119	3120	01	8243759	8260	01	8244529	4010	02	8330037	8145	01	8512501	4240	01
8239140	5850	01	8243760	8110	01	8244743	8110	01	8330078	5851	01	8512502	4240	01
8239164	8130	01	8243764	5801	01	8244750	8560	01	8330079	5851	01	8512843	1905	01
8239165	8130	01	8243775	8560	01	8244819	4230	02	8330263	8410	01	8512843	1906	01
8239180	5850	01	8243794	4220	02	8300234	1510	01	8330263	8411	01	8512846	1905	01
8239312	5870	01	8243799	5870	01	8300240	6288	02	8330266	1701	01	8512846	1906	01
8239315	8285	01	8243824	1510	01	8300244	8270	02	8330267	1701	01	8512848	1905	01
8239316	8285	01	8243827	1720	01	8300255	5201	01	8330301	8411	02	8512848	1906	01
8239319	8275	01	8243848	8150	04	8300256	5201	01	8330301	8418	01	8512849	1905	01
8239320	8275	01	8243864	8285	01	8300269	8142	02	8330301	8418	02	8512849	1906	01
8239354	3120	01	8243875	1701	01	8300270	8145	02	8330321	8540	01	8513046	1901	03
8239475	8507	01	8243919	8125	01	8300273	8275	01	8330322	4210	02	8513049	1901	01
8239476	8507	01	8243920	8125	01	8300274	8275	01	8330374	5006	04	8513050	1901	01
8239505	8410	02	8243933	8520	01	8300275	8275	01	8330505	5871	01	8513051	1901	01
8239505	8417	02	8243937	6210	01	8300276	8275	01	8330506	5871	01	8513053	1901	01
8239509	7101	01	8243937	6215	01	8300283	8293	01	8330596	6211	01	8513054	1901	01
8239531	8410	01	8243938	6210	01	8300284	8290	01	8330596	6216	01	8513055	1901	01
8239532	1430	01	8243938	6215	01	8300286	8507	02	8330605	8130	01	8513058	1901	02
8239549	1720	01	8243948	8260	02	8300290	8513	02	8330607	8130	01	8513059	1901	02
8239593	1601	01	8243963	5835	01	8300290	8515	02	8330743	5850	02	8513062	1901	01
8239615	8293	01	8243976	5835	02	8300292	3130	01	8330743	5851	02	8513064	1901	01
8239625	5851	02	8243993	6203	01	8300321	8120	01	8330748	4210	02	8513337	3001	06
8239701	8122	01	8244004	8408	01	8300322	8120	01	8505679	1530	01	8513665	8410	01

Peugeot

Répertoire numérique - Numerical index - Sachverzeichnis, nach Nummern geordnet
Fortegnelse over reservedels numrene - Repertorio numérico - Indice numérico - Numeriek overzicht - Nummerregister

120.10
B P.R. 728

1 Numéro des pièces - Part Number - Ersatzteilnummer - Delnumre - Numeros de las piezas - Numeri di pezzi - Nummers der onderdelen - Reservdelsnummer
2 Numéro des planches - Plate Number - Bildtafelnummer - Planche-Numre - Numeros de las laminas - Numeri delle tavole - Nummers der afbeeldingen - Bildnummer
Quantité par véhicule - Quantity per vehicle - Menge pro fahrzg - Antal pr. vogn - Cantitad por véhiculo - Quantita per vehicolo - Aant. per wagen - Antal per bil

		3	1	2	3	1	2	3	1	2	3	1	2	3
8513665	8411	01	8522582	8535	02	8526642	8535	01	8528232	8220	01	8528308	3130	02
8513665	8450	08	8522600	1901	01	8526642	8535	02	8528232	8225	01	8528318	8417	01
8513672	4240	18	8522782	4801	01	8527729	8210	04	8528232	8250	01	8528322	8401	01
8513883	4240	01	8522782	4805	02	8527729	8241	04	8528232	8278	01	8528328	8220	01
8515182	1901	01	8522783	4801	01	8527729	8245	02	8528239	8220	01	8528328	8225	01
8515830	1905	02	8522897	4260	04	8527922	6201	01	8528239	8225	01	8528328	8250	01
8515830	1906	02	8522897	4360	04	8528158	8240	02	8528239	8250	01	8528329	8220	01
8515831	1905	01	8522981	8145	04	8528173	8120	01	8528240	8220	01	8528329	8225	01
8515831	1906	01	8522981	8260	01	8528173	8122	01	8528240	8225	01	8528329	8250	01
8515833	1905	01	8522981	8275	02	8528173	8124	01	8528240	8250	01	8528351	8160	06
8515833	1906	01	8523050	1801	02	8528174	8120	01	8528245	8220	01	8528351	8160	10
8515834	1905	01	8523050	1806	02	8528174	8122	01	8528245	8225	01	8528360	8230	02
8515834	1906	01	8523050	1807	02	8528174	8124	01	8528245	8250	01	8528361	8201	02
8515835	1905	01	8523063	1801	02	8528187	8210	02	8528246	8220	01	8528377	8280	01
8515835	1906	01	8523063	1806	02	8528191	8280	01	8528246	8225	01	8528378	8280	01
8515903	1720	01	8523063	1807	02	8528207	8220	01	8528246	8250	01	8528379	8280	01
8516660	5801	01	8523064	6270	02	8528207	8225	01	8528252	8220	01	8528407	8425	04
8516986	1531	01	8523471	3001	01	8528207	8250	01	8528252	8225	01	8528412	8130	01
8517259	3001	01	8523568	1875	02	8528207	8278	01	8528253	8250	02	8528413	8130	02
8517266	3001	03	8523756	1910	02	8528208	8220	01	8528259	8220	01	8528414	8283	01
8517658	4801	01	8523766	1910	01	8528208	8225	01	8528259	8278	01	8528415	6288	01
8517659	4801	02	8523771	1910	01	8528208	8250	01	8528260	8225	01	8528418	8417	01
8517987	1820	04	8523772	1910	01	8528208	8278	01	8528260	8278	01	8528457	8240	02
8518224	3001	01	8523775	1910	08	8528218	8220	01	8528272	8201	01	8528468	8130	01
8518475	1810	01	8523979	3120	01	8528218	8225	01	8528273	8201	01	8528469	8130	01
8518475	1815	01	8524312	7301	04	8528218	8278	01	8528274	8230	01	8528473	8275	01
8519193	1870	02	8524398	1905	01	8528220	8220	01	8528275	8230	01	8528474	8275	01
8519736	8283	05	8524398	1906	01	8528220	8225	01	8528276	8120	01	8528482	8275	01
8519736	8404	02	8524415	8278	02	8528220	8250	02	8528277	8120	01	8528483	8275	01
8519736	8435	02	8524415	8285	01	8528221	8220	01	8528278	8120	01	8528484	8283	01
8519736	8435	16	8524415	8560	08	8528221	8225	01	8528278	8122	01	8528490	8285	01
8519736	8436	02	8524872	6240	01	8528221	8250	01	8528278	8124	01	8528492	5820	01
8520363	1801	01	8526318	6288	08	8528221	8275	02	8528279	8120	01	8528492	5825	01
8520363	1806	01	8526319	7001	01	8528221	8278	01	8528279	8122	01	8528493	8283	01
8520363	1807	01	8526373	6201	01	8528229	8220	01	8528279	8124	01	8528500	4010	01
8521234	3001	01	8526374	6201	02	8528229	8225	01	8528289	8220	01	8528517	8285	01
8521247	1870	01	8526374	8405	04	8528229	8278	01	8528289	8278	01	8528519	8220	01
8521248	1870	01	8526375	8405	02	852822952	8220	01	8528290	8225	01	8528519	8225	01
852184501	1534	01	8526375	8405	04	852822952	8225	01	8528290	8278	01	8528519	8278	01
8522582	8425	03	8526375	8407	02	852822952	8278	01	8528306	3130	01	8528522	8230	01

Diffusion

Répertoire numérique - Numerical index - Sachverzeichnis, nach Nummern geordnet
Fortegnelse over reservedels numrene - Repertorio numérico - Indice numérico - Numeriek overzicht - Nummerregister

120.11
B P.R. 728

1 Numéro des pièces - Part Number - Ersatzteilnummer - Delnumre - Numeros de las piezas - Numeri di pezzi - Nummers der onderdelen - Reservdelsnummer
2 Numéro des planches - Plate Number - Bildtafelnummer - Planche-Numre - Numeros de las laminas - Numeri delle tavole - Nummers der afbeeldingen - Bildnummer
Quantité par véhicule - Quantity per vehicle - Menge pro fahrzg - Antal pr. vogn - Cantitad por véhiculo - Quantita per vehicolo - Aant. per wagen - Antal per bil

		3	1	2	3	1	2	3	1	2	3	1	2	3
8528523	8230	01	8528752	8240	02	8528969	8225	01	8529162	8405	01	8529487	8405	04
8528526	8230	01	8528754	8240	02	8528969	8250	01	8529163	8405	01	8529487	8407	02
8528527	8230	01	8528756	8552	01	8528969	8278	01	8529169	8502	02	8529493	8541	01
8528532	8201	01	8528757	8552	01	8528970	8220	01	8529169	8505	04	8529589	8125	02
8528533	8201	01	8528758	8552	01	8528970	8225	01	8529169	8507	04	8529589	8125	04
8528540	8201	01	8528759	8552	01	8528970	8250	01	8529169	8510	02	8530595	7001	04
8528541	8201	01	8528762	8552	01	8528970	8278	01	8529169	8513	04	8530643	7001	01
8528550	8210	02	8528763	8552	01	8528979	8410	01	8529169	8515	04	8530644	7001	01
8528551	8210	02	8528769	8402	01	8528980	8410	01	8529188	8405	01	8530645	7001	01
8528568	8552	01	8528770	8220	01	8529000	8515	02	8529189	8405	01	8530646	7001	01
8528568	8553	01	8528770	8225	01	8529001	8275	02	8529198	8280	01	8530647	7001	01
8528569	8535	01	8528770	8250	01	8529011	8535	01	8529208	8560	08	8530648	7001	01
8528569	8535	02	8528784	8278	01	8529039	8403	01	8529214	8560	02	8530649	7001	01
8528582	8280	01	8528785	8278	01	8529043	8278	01	8529216	8552	01	8530650	7001	01
8528583	8280	01	8528801	8535	01	8529044	8278	01	8529217	8552	01	8530652	7001	01
8528584	8280	01	8528805	8552	01	8529053	8125	04	8529218	8552	01	8535092	4020	01
8528585	8280	01	8528809	8404	01	8529053	8125	08	8529222	8552	01	8535130	5801	04
8528617	8275	01	8528822	8410	01	8529062	8285	01	8529222	8553	01	8535130	6227	02
8528618	8275	01	8528822	8411	01	8529088	8290	01	8529229	8552	01	8535130	8402	02
8528626	8553	01	8528824	7101	01	8529088	8290	02	8529229	8553	01	8535130	8403	02
8528627	8553	01	8528838	8406	01	8529088	8290	04	8529232	8552	01	8535148	6240	01
8528635	8278	01	8528838	8406	02	8529088	8293	01	8529232	8553	01	8535150	6260	01
8528636	8278	01	8528838	8407	01	8529088	8293	02	8529243	8407	01	8535151	6260	01
8528638	8132	01	8528855	8410	01	8529088	8293	04	8529279	8410	10	8535154	6255	01
8528639	8132	01	8528855	8411	01	8529112	8408	01	8529279	8411	10	8535154	6260	01
8528651	8553	01	8528856	8552	01	8529122	4250	01	8529280	8403	01	8535155	6260	01
8528663	4010	01	8528857	8552	01	8529122	4350	01	8529284	8410	01	8535166	6230	02
8528668	3120	01	8528863	3120	02	8529123	4240	01	8529284	8411	01	8535166	6231	02
8528679	8540	01	8528876	3120	02	8529124	4240	01	8529285	8410	02	8535166	6232	02
8528679	8541	01	8528877	3110	02	8529125	4340	01	8529285	8411	02	8535166	6250	02
8528733	3120	01	8528880	3110	02	8529126	4340	01	8529286	8403	02	8535210	3130	02
8528740	8250	01	8528880	3110	22	8529154	8435	02	8529296	8240	02	8535233	8535	03
8528741	8250	01	8528881	3110	04	8529155	8435	02	8529298	8240	02	8535233	8535	06
8528742	8220	01	8528896	8402	01	8529156	8435	02	8529311	8283	01	8535258	6260	01
8528742	8225	01	8528896	8403	01	8529158	8405	01	8529365	8241	02	8535618	6240	01
8528742	8250	01	8528929	8552	01	8529158	8405	02	8529366	8241	02	8535619	6240	01
8528742	8278	01	8528930	8552	01	8529159	8405	01	8529368	8241	02	8535783	6240	01
8528746	8280	01	8528944	7101	01	8529159	8405	02	8529370	8241	02	8535823	1530	01
8528748	8210	02	8528955	3110	02	8529160	8405	01	8529372	8241	02	8535823	1531	01
8528750	8210	02	8528969	8220	01	8529161	8405	01	8529487	8405	02	8536301	1840	01

Deltrac

1 Numéro des pièces - Part Number - Ersatzteilnummer - Delnumre - Numeros de las piezas - Numeri di pezzi - Nummers der onderdelen - Reservdelsnummer
2 Numéro des planches - Plate Number - Bildtafelnummer - Planche-Numre - Numeros de las laminas - Numeri delle tavole - Nummers der afbeeldingen - Bildnummer
Quantité par véhicule - Quantity per vehicle - Menge pro fahrzg - Antal pr. vogn - Cantitad por véhiculo - Quantita per vehicolo - Aant. per wagen - Antal per bil

		3	1	2	3	1	2	3	1	2	3	1	2	3
8536368	1840	02	8538976	1440	04	8540774	1875	01	8541944	6280	01	8542996	6257	01
8536599	6240	01	8538995	3001	01	8540780	1875	01	8541944	6281	01	8542997	6257	01
8536719	1870	02	8539277	1530	03	8540885	6270	02	8541944	6282	01	8542998	6257	01
8536734	1870	01	8539583	3001	12	8541031	4240	02	8541977	1870	01	8543132	1910	01
8536737	1870	01	8539642	1870	01	8541331	6270	02	8542018	6270	04	8543133	1910	01
8536738	1870	01	8539755	5835	01	8541332	6270	02	8542019	6270	04	8543183	3001	01
8536742	1870	01	8539779	1530	02	8541333	6270	02	8542182	6260	01	8543215	6280	01
8536743	1870	01	8539779	1531	02	8541334	6270	04	8542183	6255	01	8543215	6281	01
8536744	1870	01	8539810	1875	01	8541367	5830	01	8542184	6255	01	8543215	6282	01
8536745	1870	01	8539908	6298	07	8541368	5830	01	8542205	1801	XX	8543257	8417	23
8536754	6240	01	8539909	6298	15	8541466	6298	01	8542205	1806	XX	8543257	8417	24
8536787	1870	01	8539910	6298	04	8541466	6298	03	8542205	1807	XX	8543257	8418	23
8536788	1870	01	8539911	6298	01	8541466	6298	04	8542263	6220	06	8543257	8418	24
8536853	8283	09	853996421	1534	01	8541539	6220	02	8542263	6221	06	8543291	8270	01
8537051	6240	01	853996435	1534	01	8541553	6285	01	8542263	6222	06	8543376	6203	01
8537125	1810	01	8540272	6255	01	8541610	5830	01	8542263	6223	06	8543462	6265	01
8537125	1815	01	8540273	6255	01	8541657	6260	01	8542323	6280	01	8543464	6265	01
8537251	1875	01	8540274	6255	05	8541689	6255	01	8542323	6281	01	8543465	6265	01
8537260	1875	01	8540467	1530	01	8541711	1870	01	8542323	6282	01	8543466	6265	01
8537270	1875	01	8540495	8402	01	8541712	1870	04	8542398	6220	02	8543469	6265	01
8537349	1875	01	8540495	8403	01	8541713	1870	01	8542398	6221	02	8543483	1901	01
8537715	6201	02	8540517	1601	01	8541714	1870	01	8542398	6223	02	8543611	6223	04
8537729	6220	04	8540596	5835	01	8541716	1870	01	8542432	6203	01	8543623	8210	02
8537729	6221	04	8540605	6270	01	8541720	1870	02	8542503	6201	01	8543680	1810	02
8537729	6222	04	8540607	6270	03	8541765	4360	02	8542512	1870	01	8543680	1815	02
8537805	1810	01	8540630	1801	XX	8541767	4360	02	8542591	6298	02	8543716	6220	02
8537805	1815	01	8540630	1806	XX	8541769	4260	02	8542657	1806	01	8543716	6221	02
8538293	1810	02	8540630	1807	XX	8541769	4360	02	8542657	1807	01	8543716	6222	02
8538293	1815	02	8540631	1801	02	8541831	6255	01	8542692	1810	01	8543716	6223	02
8538508	1530	01	8540631	1806	02	8541834	6255	01	8542692	1815	01	8543744	6235	02
8538508	1531	01	8540631	1807	02	8541835	4260	02	8542694	1810	XX	8543754	8125	02
8538566	1875	01	8540633	1801	01	8541844	6220	02	8542694	1815	XX	8543779	6275	XX
8538575	8115	01	8540633	1806	01	8541844	6221	02	8542695	1810	XX	8543998	1910	02
8538605	6270	03	8540633	1807	01	8541844	6222	02	8542695	1815	XX	8543999	1910	01
8538635	6262	01	8540637	1801	XX	8541850	6220	02	8542696	1810	XX	8544000	1910	01
8538636	6262	01	8540637	1806	XX	8541850	6240	01	8542696	1815	XX	8544053	1901	01
8538639	6262	01	8540637	1807	XX	8541850	6245	02	8542817	1870	01	8544054	1901	XX
8538655	3110	03	8540638	1801	01	8541863	6220	04	8542844	3140	01	8544071	1820	04
8538726	4260	02	8540638	1806	01	8541863	6221	04	8542844	3141	01	8544102	1531	01
8538726	4360	02	8540638	1807	01	8541863	6222	04	8542942	6250	02	8544109	5830	01

120.23

Répertoire numérique - Numerical index - Sachverzeichnis, nach Nummern geordnet
Fortegnelse over reservedels numrene - Repertorio numérico - Indice numérico - Numeriek overzicht - Nummerregister

120.13
B P.R. 728

1 Numéro des pièces - Part Number - Ersatzteilnummer - Delnumre - Numeros de las piezas - Numeri di pezzi - Nummers der onderdelen - Reservdelsnummer
2 Numéro des planches - Plate Number - Bildtafelnummer - Planche-Numre - Numeros de las laminas - Numeri delle tavole - Nummers der afbeeldingen - Bildnummer
Quantité par véhicule - Quantity per vehicle - Menge pro fahrzg - Antal pr. vogn - Cantitad por véhiculo - Quantita per vehicolo - Aant. per wagen - Antal per bil

1	2	3	1	2	3	1	2	3	1	2	3	1	2	3
8544113	4260	04	8544143	1544	01	8544189	1541	01	8544844	6220	02	8545741	6245	02
8544114	4260	04	8544144	1535	01	8544189	1543	01	8544844	6221	02	8545790	5805	01
8544119	1901	01	8544144	1537	01	8544189	1544	01	8544844	6222	02	854581209	1701	01
8544136	1535	01	8544144	1541	01	8544227	3001	01	8544853	6220	02	8545830	4010	02
8544136	1537	01	8544144	1543	01	854422799	3001	01	8544853	6222	02	8545864	4312	02
8544136	1541	01	8544144	1544	01	8544263	1910	01	8544941	1910	01	8545866	4320	02
8544136	1543	01	8544147	1535	01	8544282	6275	02	8545002	1530	01	8545884	5101	02
8544136	1544	01	8544147	1537	01	8544284	6275	01	8545002	1531	01	8545885	4210	02
8544138	1535	01	8544147	1541	01	8544290	6275	01	854500702	1534	01	8545886	4210	04
8544138	1537	01	8544147	1543	01	8544291	6275	01	8545008	1530	01	8545892	5101	02
8544138	1541	01	8544147	1544	01	8544292	6275	01	8545008	1531	01	8545895	5830	01
8544138	1543	01	8544149	1535	02	8544293	6275	01	8545010	1530	01	8545906	5010	01
8544138	1544	01	8544149	1537	02	8544296	6275	01	8545010	1531	01	8545906	5010	03
854413902	1541	01	8544149	1541	02	8544300	6275	01	8545035	4805	02	8545936	1840	01
854413902	1543	01	8544149	1543	01	8544301	6275	01	8545037	4805	01	8545939	1840	01
854413903	1535	01	8544149	1544	02	8544341	1910	01	8545141	6262	01	8545975	6260	01
854413903	1537	01	8544152	1537	01	8544342	1910	01	8545163	8150	04	8545976	6255	01
854413904	1544	01	8544152	1541	01	8544355	3120	01	8545220	1537	01	8545977	6255	01
8544140	1535	01	8544153	1535	01	8544463	6255	01	8545220	1541	01	8545988	6298	12
8544140	1537	01	8544153	1537	01	8544463	6260	01	8545239	3120	02	8545990	6235	01
8544140	1541	01	8544153	1541	01	8544483	6275	01	8545269	6245	02	8545991	4310	02
8544140	1543	01	8544153	1543	01	8544491	8535	01	8545298	6250	02	8545996	8401	04
8544140	1544	01	8544153	1544	01	8544494	6285	02	8545501	1870	01	8545996	8402	04
8544141	1535	01	8544156	1537	01	8544502	1870	01	8545508	6250	02	8545996	8406	02
8544141	1537	01	8544156	1541	01	8544503	6275	01	8545579	6265	01	8545996	8406	04
8544141	1541	01	8544157	1537	01	8544504	6275	01	8545666	6250	01	8545996	8408	02
8544141	1543	01	8544157	1541	01	8544505	6275	01	8545667	6250	02	8546067	6286	01
8544141	1544	01	8544158	1537	01	8544506	6275	01	8545668	6250	01	8546068	6286	01
854414202	1535	01	8544158	1541	01	8544507	6275	01	8545669	6250	01	8546086	5805	01
854414202	1537	01	8544159	1537	01	8544509	6275	01	8545727	6250	01	8546086	5805	02
854414202	1541	01	8544159	1541	01	8544510	6275	01	8545729	6250	01	8546086	5810	01
854414202	1544	01	8544178	1537	03	8544511	6275	01	8545730	6250	01	8546095	7001	02
854414203	1535	01	8544178	1541	03	8544512	6275	02	8545731	6250	01	8546100	3501	02
854414203	1537	01	8544188	1535	01	8544529	6285	01	8545733	6250	01	8546101	3501	02
854414203	1541	01	8544188	1537	01	8544531	6285	01	8545734	6250	01	8546108	6265	01
854414203	1543	01	8544188	1541	01	8544531	6287	01	8545735	6250	02	8546138	8270	01
8544143	1535	01	8544188	1543	01	8544594	3001	01	8545737	6250	01	854613852	8270	01
8544143	1537	01	8544188	1544	01	8544680	6265	01	8545738	6245	02	8546139	8120	08
8544143	1541	01	8544189	1535	01	8544790	6275	01	8545739	6245	02	8546139	8122	04
8544143	1543	01	8544189	1537	01	8544821	6201	01	8545740	6245	02	8546139	8130	04

Destrace

Répertoire numérique - Numerical index - Sachverzeichnis, nach Nummern geordnet
Fortegnelse over reservedels numrene - Repertorio numérico - Indice numérico - Numeriek overzicht - Nummerregister

120.14
B P.R. 728

1 Numéro des pièces - Part Number - Ersatzteilnummer - Delnumre - Numeros de las piezas - Numeri di pezzi - Nummers der onderdelen - Reservdelsnummer
2 Numéro des planches - Plate Number - Bildtafelnummer - Planche-Numre - Numeros de las laminas - Numeri delle tavole - Nummers der afbeeldingen - Bildnummer
Quantité par véhicule - Quantity per vehicle - Menge pro fahrzg - Antal pr. vogn - Cantitad por véhiculo - Quantita per vehicolo - Aant. per wagen - Antal per bil

		3	1	2	3	1	2	3	1	2	3	1	2	3
8546139	8132	02	8546490	1860	01	8546730	3140	01	8546958	4240	01	8547081	8535	01
8546139	8275	04	8546491	1701	01	8546730	3141	01	8546959	4240	01	8547082	8535	01
8546139	8278	02	8546494	3001	01	8546732	6203	01	8546960	4240	01	8547083	8535	01
8546140	8220	04	8546499499	3001	01	8546733	3140	01	8546961	4240	01	8547084	8535	01
8546140	8225	04	8546506	5810	01	8546735	8285	01	8546962	4340	01	8547196	6235	02
8546140	8250	04	8546520	1531	01	854673552	8285	01	8546964	4340	01	8547196	6250	02
8546147	1875	01	8546539	8550	08	8546744	5850	01	8546971	5833	01	8547197	6235	01
8546148	1875	02	8546540	5805	01	8546744	5851	01	8546972	5833	01	8547198	6235	01
8546153	8160	06	8546544	1535	01	8546751	8535	01	8546973	4260	02	8547199	1810	01
8546159	5835	01	8546544	1537	01	8546768	3130	02	8546974	4260	02	8547199	1815	01
8546193	6203	01	8546544	1541	01	8546772	1875	01	8546975	4260	01	8547200	1810	01
8546201	8140	01	8546544	1543	01	8546775	6235	01	8546976	4260	01	8547200	1815	01
8546201	8142	01	8546544	1544	01	8546776	6235	01	8546977	4360	02	8547201	1810	01
8546203	1901	01	8546549	4020	01	8546809	5830	01	8546982	8290	02	8547201	1815	01
8546217	5830	01	8546552	8140	01	8546814	6201	01	8546983	6298	03	8547221	6280	01
8546222	6203	01	8546552	8142	01	8546815	6230	02	8546984	6298	02	8547221	6282	01
8546252	1530	01	8546554	4240	01	8546815	6232	02	8546985	4260	04	8547222	6280	01
8546252	1531	01	8546555	4240	01	8546815	6250	02	8546987	1560	01	8547222	6281	01
8546273	1901	01	8546576	8550	12	8546816	6230	02	8546996	1560	01	8547222	6282	01
8546288	8160	04	8546600	8403	02	8546816	6232	02	8546997	1560	01	8547224	6280	01
8546293	4020	01	8546600	8410	02	8546817	6223	02	8546998	6298	03	8547224	6281	01
8546346	6282	01	8546600	8411	02	8546841	6260	01	8547007	1845	02	8547224	6282	01
8546348	6245	02	8546609	6230	01	8546842	6260	01	8547011	1845	01	8547228	6280	01
8546368	4340	01	8546610	6230	01	8546843	6260	01	8547012	1845	02	8547228	6281	01
8546369	4340	01	8546611	6230	01	8546852	1601	01	8547013	1845	02	8547228	6282	01
8546373	8140	01	8546612	6230	01	8546859	5006	04	8547018	1845	01	8547229	6280	01
8546373	8142	01	8546633	1560	01	8546873	5805	01	8547033	5805	01	8547229	6281	01
8546378	5805	01	8546653	8201	02	8546874	4020	01	8547042	5850	01	8547229	6282	01
8546378	5810	01	8546653	8230	02	8546928	8535	01	8547045	8225	01	8547230	6280	01
8546410	6265	01	8546662	8201	02	8546931	4240	01	8547046	8220	01	8547230	6282	01
8546437	6230	01	8546662	8230	02	8546932	4240	01	8547047	8220	01	8547231	6280	01
8546438	6230	01	8546662	8260	02	8546934	7001	01	8547048	8225	01	8547231	6281	01
8546439	6230	01	8546663	8285	01	8546942	4250	01	8547049	8250	01	8547231	6282	01
8546440	6230	01	8546663	8552	01	8546942	4350	01	8547050	8250	01	8547232	6280	01
8546447	6265	01	8546663	8552	02	8546945	6298	01	8547060	4020	01	8547232	6281	01
8546448	6265	01	8546663	8552	03	8546945	6298	02	8547061	4020	01	8547232	6282	01
8546449	6203	01	8546670	8410	02	8546945	6298	03	8547062	4020	01	8547233	6280	01
8546460	5801	01	8546670	8411	02	8546945	6298	04	8547067	6235	01	8547233	6281	01
8546461	5801	01	8546670	8417	02	8546956	4240	01	8547078	8145	02	8547233	6282	01
8546480	1560	01	8546670	8418	02	8546957	4240	01	8547080	8110	02	8547234	6280	01

Dieppe

Répertoire numérique - Numerical index - Sachverzeichnis, nach Nummern geordnet
Fortegnelse over reservedels numrene - Repertorio numérico - Indice numérico - Numeriek overzicht - Nummerregister

120.15
B P.R. 728

1 Numéro des pièces - Part Number - Ersatzteilnummer - Delnumre - Numeros de las piezas - Numeri di pezzi - Nummers der onderdelen - Reservdelsnummer
2 Numéro des planches - Plate Number - Bildtafelnummer - Planche-Numre - Numeros de las laminas - Numeri delle tavole - Nummers der afbeeldingen - Bildnummer
Quantité par véhicule - Quantity per vehicle - Menge pro fahrzg - Antal pr. vogn - Cantitad por véhiculo - Quantita per vehicolo - Aant. per wagen - Antal per bil

		3	1	2	3	1	2	3	1	2	3	1	2	3
8547234	6282	01	8547257	1815	01	8547337	6231	01	8547432	6211	01	8547540	8220	01
8547235	6280	01	8547258	1810	01	8547338	6230	01	8547432	6215	01	8547540	8225	01
8547235	6281	01	8547258	1815	01	8547338	6231	01	8547432	6216	01	8547540	8250	01
8547235	6282	01	8547259	6285	01	8547341	6205	01	8547434	6210	01	8547540	8275	01
8547236	6280	01	8547260	3001	01	8547347	1510	08	8547434	6215	01	8547540	8278	01
8547236	6282	01	854726099	3001	01	8547350	1905	01	8547435	6210	01	8547541	8220	01
8547237	6280	01	8547261	6282	01	8547351	3120	01	8547435	6211	01	8547541	8225	01
8547237	6282	01	8547262	6282	01	8547353	6265	01	8547435	6215	01	8547541	8250	01
8547238	6280	02	8547263	6282	01	8547356	8125	04	8547435	6216	01	8547541	8275	02
8547238	6281	02	8547269	1810	XX	8547357	6245	02	8547436	6210	01	8547541	8278	01
8547238	6282	01	8547269	1815	XX	8547358	6245	01	8547436	6211	01	8547542	8220	01
8547239	6280	01	8547294	1530	01	8547359	6245	01	8547436	6215	01	8547542	8225	01
8547239	6281	01	8547294	1531	01	8547370	1870	01	8547436	6216	01	8547542	8250	01
8547239	6282	01	8547295	1531	01	8547377	6260	01	8547437	6210	02	8547542	8275	02
8547240	6280	01	8547296	1531	01	8547378	6255	01	8547437	6211	02	8547542	8278	01
8547240	6282	01	8547297	1531	01	8547419	6260	01	8547437	6215	02	8547543	8220	01
8547241	6280	01	8547298	1531	01	8547420	3120	01	8547437	6216	02	8547543	8225	01
8547241	6282	01	8547299	1530	02	8547421	5810	02	8547438	6211	01	8547543	8250	01
8547242	6280	03	8547299	1531	02	8547422	6210	01	8547438	6216	01	8547543	8275	02
8547243	6280	01	8547300	1531	01	8547422	6211	01	8547439	6210	01	8547543	8278	01
8547243	6282	01	8547301	1531	01	8547422	6215	01	8547439	6211	01	8547546	1901	01
8547246	6280	01	8547302	1531	01	8547422	6216	01	8547439	6215	01	8547547	1901	01
8547246	6282	01	8547306	1530	01	8547423	6210	02	8547439	6216	01	8547548	1901	01
8547247	6280	02	8547306	1531	01	8547423	6211	02	8547441	5810	01	8547549	1901	01
8547247	6282	01	8547307	1531	01	8547423	6215	02	8547443	1701	01	8547555	6270	01
8547249	1810	01	8547308	1531	01	8547423	6216	02	8547451	6220	02	8547556	6270	01
8547249	1815	01	8547310	1530	02	8547426	6210	02	8547451	6221	02	8547557	6270	04
8547250	1810	02	8547310	1531	02	8547426	6211	02	8547452	6220	02	8547558	6270	04
8547250	1815	02	8547324	5810	01	8547426	6215	02	8547452	6221	02	8547559	6270	02
8547251	1810	02	8547326	6210	01	8547426	6216	02	8547452	6222	02	8547560	6270	02
8547251	1815	02	8547326	6211	01	8547428	6210	01	8547453	6220	02	8547561	6270	02
8547253	1810	01	8547326	6215	01	8547428	6211	01	8547453	6221	02	8547562	6270	02
8547253	1815	01	8547326	6216	01	8547429	6211	01	8547453	6222	02	8547563	6270	02
8547254	1810	01	8547332	6230	01	8547429	6215	02	8547453	6223	02	8547564	6270	02
8547254	1815	01	8547333	6230	01	8547429	6216	01	8547454	6220	02	8547565	6270	01
8547255	1810	01	8547334	6231	01	8547430	6210	01	8547454	6221	02	8547566	6270	02
8547255	1815	01	8547335	6231	01	8547430	6211	01	8547455	6220	02	8547567	6270	02
8547256	1810	01	8547336	6230	01	8547430	6215	02	8547455	6221	02	8547568	6270	02
8547256	1815	01	8547336	6231	01	8547430	6216	01	8547532	1875	01	8547569	6270	02
8547257	1810	01	8547337	6230	01	8547432	6210	01	8547533	1870	01	8547570	6270	02

120.23

1 Numéro des pièces - Part Number - Ersatzteilnummer - Delnumre - Numeros de las piezas - Numeri di pezzi - Nummers der onderdelen - Reservdelsnummer
2 Numéro des planches - Plate Number - Bildtafelnummer - Planche-Numre - Numeros de las laminas - Numeri delle tavole - Nummers der afbeeldingen - Bildnummer
Quantité par véhicule - Quantity per vehicle - Menge pro fahrzg - Antal pr. vogn - Cantitad por véhiculo - Quantita per vehicolo - Aant. per wagen - Antal per bil

		3	1	2	3	1	2	3	1	2	3	1	2	3
8547571	6270	02	8547692	6298	02	8548075	6298	01	8548353	6201	01	8548681	6231	01
8547573	6270	02	8547693	6298	05	8548076	6220	02	8548355	6282	01	8548682	6231	01
8547574	6270	02	8547696	8403	XX	8548077	6223	02	8548370	6298	01	8548824	8404	02
8547575	6270	02	8547696	8405	XX	8548083	3120	01	8548370	6298	08	8548827	8537	01
8547576	6270	02	8547696	8407	XX	8548087	6211	01	8548381	6221	02	8548831	6222	02
8547578	6275	01	8547696	8410	XX	8548087	6216	01	8548390	4240	01	8548834	1560	01
8547581	6275	XX	8547696	8411	XX	8548087	6221	02	8548405	4212	02	8548835	1560	01
8547584	5833	01	8547706	8435	12	8548090	6296	02	8548409	8550	34	8548836	8537	01
8547593	1840	01	8547725	4401	01	8548091	6296	02	8548514	7301	04	8548848	1875	04
8547594	1860	01	8547726	4401	01	8548100	1560	01	8548516	8552	01	8548850	1875	01
8547595	1840	01	8547727	4401	01	8548101	6296	01	8548532	6221	02	8548851	1875	01
8547602	6296	01	8547728	4401	01	8548162	6283	01	8548536	6230	01	8548852	1875	01
8547605	1840	01	8547729	4401	01	8548168	3501	02	8548536	6231	01	8548859	1875	01
8547606	1840	01	8547730	4401	01	8548171	7101	01	8548540	6230	01	8548871	6257	01
8547609	8275	02	8547731	4401	01	8548173	8220	02	8548541	6230	01	8548872	6262	01
8547612	1840	01	8547732	4401	01	8548173	8225	02	8548555	4801	01	8548873	6262	01
8547614	1840	01	8547733	4401	01	8548173	8250	02	8548558	6201	01	8548893	8210	02
8547615	1840	01	8547734	4401	01	8548281	6231	01	8548587	6201	01	8548893	8241	02
8547616	1840	01	8547735	4401	01	8548282	6231	01	8548593	8538	02	8548893	8245	02
8547617	8220	01	8547744	8401	02	8548297	6232	01	8548595	8538	02	8548895	6215	01
8547617	8225	01	8547752	1870	01	8548298	6232	01	8548604	1845	01	8548895	6216	01
8547617	8250	01	8547859	6298	02	8548311	7001	XX	8548605	1845	01	8548896	6210	01
8547617	8275	01	8547883	6203	01	8548312	6245	02	8548606	1845	01	8548896	6211	01
8547617	8278	01	8547913	8270	01	8548313	6245	02	8548607	1845	01	8548896	6215	01
8547618	8403	20	8548021	4401	01	8548314	6245	02	8548608	1845	01	8548896	6216	01
8547618	8403	22	8548022	4401	01	8548315	6245	02	8548609	1845	02	8548897	6215	01
8547618	8405	10	8548023	4401	01	8548316	6245	02	8548611	1845	01	8548897	6216	01
8547618	8405	20	8548024	4401	01	8548317	6245	02	8548612	1845	01	8548898	6210	01
8547618	8407	10	8548025	4401	01	8548326	6223	02	8548613	1845	02	8548898	6211	01
8547618	8410	10	8548026	4401	01	8548327	6223	02	8548614	1860	01	8548898	6215	01
8547618	8411	10	8548027	4401	01	8548328	6223	06	8548653	4805	01	8548898	6216	01
8547622	8270	01	8548028	4401	01	8548329	6223	02	8548653	4805	02	8548899	6210	01
8547629	8275	01	8548029	4401	01	8548330	6223	04	8548658	6201	02	8548899	6211	01
8547636	5825	01	8548030	4401	01	8548331	6223	02	8548664	6232	01	8548899	6215	01
8547638	8270	01	8548031	4401	01	8548332	6223	02	8548665	6232	01	8548899	6216	01
8547639	8270	01	8548032	4401	01	8548337	1537	01	8548666	6232	01	8548919	8535	01
8547652	4801	01	8548033	4401	01	8548337	1541	01	8548667	6232	01	8548919	8537	01
8547661	4801	01	8548034	4401	01	8548338	3120	01	8548668	6232	01	8548926	8450	02
8547661	4801	02	8548042	1850	01	8548339	8201	04	8548669	6232	01	8548926	8450	04
8547662	4801	01	8548074	4020	02	8548339	8230	04	8548677	1910	01	8548926	8450	10

Répertoire numérique - Numerical index - Sachverzeichnis, nach Nummern geordnet
Fortegnelse over reservedels numrene - Repertorio numérico - Indice numérico - Numeriek overzicht - Nummerregister

120.17
B P.R. 728

1 Numéro des pièces - Part Number - Ersatzteilnummer - Delnumre - Numeros de las piezas - Numeri di pezzi - Nummers der onderdelen - Reservdelsnummer
2 Numéro des planches - Plate Number - Bildtafelnummer - Planche-Numre - Numeros de las laminas - Numeri delle tavole - Nummers der afbeeldingen - Bildnummer
Quantité par véhicule - Quantity per vehicle - Menge pro fahrzg - Antal pr. vogn - Cantitad por véhiculo - Quantita per vehicolo - Aant. per wagen - Antal per bil

		3	1	2	3	1	2	3	1	2	3	1	2	3
8548926	8450	12	8549229	1801	01	8549264	6257	01	8549294	1543	01	8549407	1531	01
8548930	6203	01	8549229	1806	01	8549265	6257	01	8549294	1544	01	8549447	6281	01
8548931	6203	01	8549229	1807	01	8549266	6262	01	8549296	1535	01	8549471	1840	01
8548934	8535	01	8549230	1801	01	8549267	6262	01	8549296	1543	01	8549472	1840	02
8548935	8410	02	8549230	1806	01	8549268	6262	01	8549296	1544	01	8549480	8537	03
8548935	8411	02	8549230	1807	01	8549269	6262	01	8549297	1535	01	8549498	8283	04
8548953	1510	08	8549231	1801	01	8549274	1535	01	8549297	1543	01	8549514	6298	07
8548955	1870	01	8549231	1806	01	8549274	1537	01	8549297	1544	01	8549545	1701	01
8548959	5870	02	8549231	1807	01	8549274	1541	01	8549298	1535	01	8549576	1905	01
8548959	5871	02	8549232	1801	01	8549274	1543	01	8549298	1543	01	8549576	1906	01
8549051	6203	01	8549232	1806	01	8549274	1544	01	8549298	1544	01	8549578	1905	01
8549058	6201	02	8549232	1807	01	8549275	1535	01	8549299	1535	02	8549578	1906	01
854905852	6201	02	8549233	1801	01	8549275	1537	01	8549299	1543	02	8549579	1905	01
8549059	4340	01	8549233	1806	01	8549275	1541	01	8549299	1544	02	8549579	1906	01
8549062	8132	01	8549233	1807	01	8549275	1543	01	8549301	1535	01	8549581	4340	02
8549083	6227	01	8549234	1801	01	8549275	1544	01	8549301	1543	01	8549586	4310	02
8549128	6232	01	8549235	1801	01	8549276	1535	01	8549301	1544	01	8549615	6250	02
8549129	6232	01	8549236	1801	01	8549276	1537	01	8549302	1535	01	8549616	6250	02
8549133	1801	01	8549236	1806	01	8549276	1541	01	8549307	1535	01	854969202	1430	15
8549133	1806	01	8549236	1807	01	8549276	1543	01	8549307	1537	01	8549715	1530	02
8549133	1807	01	8549237	1801	01	8549276	1544	01	8549307	1541	01	8549715	1530	04
8549134	1801	01	8549237	1806	02	8549277	1535	01	8549307	1543	01	8549715	1531	04
8549134	1806	01	8549237	1807	01	8549277	1537	01	8549307	1544	01	8549733	1530	01
8549134	1807	01	8549238	1806	01	8549277	1541	01	8549309	1535	01	8549733	1531	01
8549138	1875	01	8549238	1807	01	8549277	1543	01	8549309	1544	01	8549790	8410	22
8549147	1845	01	8549239	1806	01	8549277	1544	01	8549315	1543	01	8549790	8411	22
8549157	1875	01	8549239	1807	01	8549280	1535	01	8549319	1543	01	8549790	8417	23
8549194	1601	01	8549240	1806	01	8549280	1537	01	8549320	1543	01	8549790	8417	24
8549195	1801	01	8549240	1807	01	8549280	1541	01	8549332	1543	01	8549790	8418	23
8549195	1806	01	8549241	1806	01	8549280	1543	01	8549333	1543	01	8549790	8418	24
8549196	1801	02	8549241	1807	01	8549280	1544	01	8549334	1543	01	8549794	8405	01
8549196	1806	02	8549242	1806	01	8549281	1535	01	8549336	1543	01	8549794	8405	02
8549215	1801	01	8549242	1807	01	8549281	1537	01	8549337	1810	01	8549795	8405	02
8549215	1806	01	8549245	6298	01	8549281	1541	01	8549337	1815	01	8549795	8405	04
8549215	1807	01	8549252	6201	01	8549281	1543	01	8549370	1551	01	8549850	1870	01
8549226	1801	01	854925252	6201	01	8549281	1544	01	8549372	1554	01	8549851	1875	01
8549227	1801	01	8549261	6245	01	8549291	1535	01	8549376	1840	01	8549891	1815	01
8549227	1806	01	8549262	6245	01	8549291	1543	01	8549379	1840	01	8549895	6201	01
8549227	1807	01	8549263	6201	01	8549291	1544	01	8549381	1840	02	8549910	6205	01
8549228	1801	01	854926352	6201	01	8549294	1535	01	8549392	6201	01	8549918	6205	01

Peugeot

Répertoire numérique - Numerical index - Sachverzeichnis, nach Nummern geordnet
Fortegnelse over reservedels numrene - Repertorio numérico - Indice numérico - Numeriek overzicht - Nummerregister

120.18
B P.R. 728

1 Numéro des pièces - Part Number - Ersatzteilnummer - Delnumre - Numeros de las piezas - Numeri di pezzi - Nummers der onderdelen - Reservdelsnummer
2 Numéro des planches - Plate Number - Bildtafelnummer - Planche-Numre - Numeros de las laminas - Numeri delle tavole - Nummers der afbeeldingen - Bildnummer
Quantité par véhicule - Quantity per vehicle - Menge pro fahrzg - Antal pr. vogn - Cantitad por véhiculo - Quantita per vehicolo - Aant. per wagen - Antal per bil

		3	1	2	3	1	2	3	1	2	3	1	2	3
8549919	6205	01	8550832	1905	01	8551075	6216	02	8551523	5805	01	8551829	1531	01
8549920	6205	01	8550845	8230	01	8551094	8201	01				8551830	1530	01
8549921	6205	01	8550846	8230	01	8551094	8230	01	8551578	1541	01	8551830	1531	01
8549922	6205	01	8550847	8201	01	8551095	8201	01	8551579	1541	01	8551833	1531	01
8549945	6280	01	8550848	8201	01	8551095	8230	01	8551599	5005	04	8551834	1530	01
8549946	6280	01	8550869	1815	01	8551210	1530	01	8551599	5006	02	8551834	1531	01
8549993	6201	01	8550870	1815	01	8551211	1531	01	8551599	5010	02	8551835	1530	01
8550507	8285	02	8550901	1845	01	8551218	5005	04	8551600	5005	04	8551835	1531	01
8550548	6210	01	8550939	6287	01	8551221	6275	01	8551609	1537	01	8551836	1530	01
8550548	6211	01	8550940	6287	01	8551222	6275	01	8551609	1541	01	8551836	1531	01
8550576	1870	01	8550941	6287	01	8551223	6275	01	8551610	1537	02	8551837	1530	01
8550664	3110	02	8550942	6287	01	8551243	1870	01	8551610	1541	02	8551837	1531	01
8550700	6235	01	8550957	1905	01	8551247	1870	01	8551611	1537	02	8551840	1540	01
8550702	6235	01	8550957	1906	01	8551248	1870	01	8551611	1541	02	8551841	1541	01
8550732	1875	01	8550982	6281	01				8551612	1537	01	8551842	1541	01
8550741	1537	01	8551013	8537	01	8551250	1870	01	8551612	1541	01	8551843	1541	01
8550741	1541	01	8551033	8220	01				8551613	1537	01	8551848	1553	01
8550743	1537	01	8551033	8225	01	8551252	1870	01	8551616	1537	01	8551849	1553	01
8550751	1537	03	8551033	8250	01				8551616	1541	01	8551892	1530	01
8550751	1541	01	8551033	8275	02	8551256	1875	01	8551617	1550	01	8551893	1530	01
8550751	1541	03	8551033	8278	01	8551284	8537	01	8551640	6210	01	8551894	1530	01
8550752	6222	02	8551037	1701	01	8551325	6280	01	8551640	6215	01	8551895	1530	01
8550771	1541	03	8551038	1701	01	8551325	6281	01	8551665	6210	01	8551896	1530	01
8550794	7001	XX	8551055	1601	01	8551326	6280	01	8551666	1530	01	8551897	1530	01
8550798	1905	01	8551067	6210	01	8551326	6281	01	8551694	1535	01	8551906	1535	01
8550798	1906	01	8551067	6211	01	8551332	6235	01	8551708	6286	01	8551906	1543	01
855081204	1534	01	8551067	6215	01	8551333	6235	01	8551751	1535	01	8551906	1544	01
855081207	1534	01	8551067	6216	01	8551334	6235	01	8551751	1543	01	8551978	7801	01
8550826	1905	01	8551068	6210	01	8551335	6235	01	8551751	1544	01	8551983	6286	01
8550826	1906	01	8551068	6211	01	8551336	6235	01	8551756	1536	01	8551985	8290	06
8550827	1905	01	8551068	6215	01	8551337	6235	01	8551758	1550	01	8551985	8293	06
8550827	1906	01	8551068	6216	01	8551338	6230	01	8551763	1537	01	8552023	1536	01
8550828	1905	01	8551069	6210	01	8551339	6230	01	8551763	1541	01	8552024	1536	01
8550828	1906	01	8551069	6211	01	8551345	6232	01	8551765	1910	01	8552025	1535	01
8550829	1905	01	8551069	6215	01	8551346	6232	01	8551797	1551	01	8552026	1535	01
8550829	1906	01	8551069	6216	01	8551350	6298	02	8551821	1860	01	8552081	8560	04
8550830	1905	02	8551071	1901	01	8551478	1530	01	8551825	1531	01	8552086	8535	01
8550830	1906	02	8551075	6210	01	8551515	1537	01	8551827	1531	01	8552194	6275	01
8550831	1905	02	8551075	6211	01	8551515	1541	01	855182802	1534	01	8552224	4805	01
8550831	1906	02	8551075	6215	01	8551517	1537	01	8551829	1530	01	8552372	8560	04

120.23

Doctor Service

Répertoire numérique - Numerical index - Sachverzeichnis, nach Nummern geordnet
Fortegnelse over reservedels numrene - Repertorio numérico - Indice numérico - Numeriek overzicht - Nummerregister

120.19 B P.R. 728

1 Numéro des pièces - Part Number - Ersatzteilnummer - Delnumre - Numeros de las piezas - Numeri di pezzi - Nummers der onderdelen - Reservdelsnummer
2 Numéro des planches - Plate Number - Bildtafelnummer - Planche-Numre - Numeros de las laminas - Numeri delle tavole - Nummers der afbeeldingen - Bildnummer
Quantité par véhicule - Quantity per vehicle - Menge pro fahrzg - Antal pr. vogn - Cantitad por véhiculo - Quantita per vehicolo - Aant. per wagen - Antal per bi

		3	1	2	3	1	2	3	1	2	3	1	2	3
8552385	1560	01	8552755	8272	02	8554272	6280	01	8554831	1554	01	8555606	5830	01
8552418	1540	01	8552761	6215	01	8554272	6282	01	8554832	1543	01	8555649	1560	01
8552419	1540	01	8553071	1850	01	8554273	6280	01	8554833	1543	01	8555727	5005	04
8552516	1535	01	8553077	1850	01	8554273	6282	01	8554873	4805	01	8555727	5006	04
8552517	1535	01	8553079	1850	02	8554274	6280	01	8554883	1544	01	8555744	8435	56
8552518	1535	01	8553090	1850	02	8554274	6282	01	8554885	8435	06	8555744	8436	56
8552519	1535	01	8553091	1850	01	8554275	6282	01	8554885	8436	06			
8552520	6232	01	8553091	1850	02	8554277	6280	01	8554910	1905	01	8556032	1544	01
8552521	6232	01	8553092	1850	01	8554277	6282	01	8554910	1906	01	8556033	1544	01
8552522	4212	02	8553094	1850	02	8554278	6280	01	8554911	1875	02	8556051	4340	01
8552523	4212	02	8553094	1850	06	8554278	6281	01	8554912	4250	01	8556054	6280	01
8552538	1551	01	8553105	1850	01	8554278	6282	01	8554917	4350	01	8556054	6281	01
8552547	1536	01	8553107	1850	01	8554279	6282	01	8554942	8410	02	8556055	6280	01
8552548	1537	01	8553112	1850	01	8554311	5005	03	8554942	8411	02	8556055	6281	01
8552549	1536	01	8553115	1850	06	8554374	6232	01	8554942	8417	02	8556097	5830	01
8552550	1537	01	8553502	1850	01	8554375	6232	01	8554942	8418	02	8556098	5830	01
8552551	1550	01	8553507	1850	01	8554447	1543	01	8554976	5830	01	8556099	5830	01
8552558	8435	32	8553509	1850	01	8554448	1543	01	8554977	5830	01	8556100	5830	01
8552558	8435	64	8553510	1850	02	8554454	6298	01	8555013	1901	01	8556101	5830	01
8552565	4020	02	8553511	1850	01	8554474	4801	02	8555014	1901	02	8556102	5833	01
8552573	6282	01	8553513	1850	01	8554619	1543	01	8555015	1901	02	8556103	5833	01
8552574	6280	01	8553787	1850	01	8554619	1544	01	8555016	1901	01	8556295	8535	01
8552575	6280	01	8553788	1850	01	8554621	1905	01	8555017	1901	XX	8556296	8535	01
8552614	1850	01	8553794	1850	01	8554621	1906	01	8555109	1845	01			
8552640	8536	01	8553800	1850	02	8554705	1806	02	8555155	4805	01			
8552641	8536	02	8553801	1850	02	8554705	1807	02	8555167	4805	01			
8552642	8536	01	8553802	1850	01	8554707	8535	01	8555168	4805	01			
8552646	1540	01	8553805	1850	01	8554712	8537	02	8555180	4401	04	8556653	6281	01
8552647	1541	01	8553808	1850	01	8554738	1850	02	8555184	5833	01	8556654	6281	01
8552648	1553	01	8553896	1850	01	8554769	4805	02	8555286	1901	01	8556655	6281	01
8552649	1540	01	8554127	1850	01	8554791	1850	01	8555297	5805	01	8556656	6281	01
8552652	6203	01	8554135	6297	01	8554792	1850	01	8555297	5810	01	8556657	6281	01
8552653	1541	01	8554136	6297	01	8554793	1850	01	8555353	1560	01	8556658	6281	01
8552680	6203	01	8554137	6297	02	8554794	1850	01	8555378	1531	01	8556659	6281	01
8552693	1807	02	8554138	6297	01	8554795	1850	01	8555483	8450	04	8556660	6281	02
8552694	1807	01	8554206	8272	01	8554797	1850	01	8555484	8553	02	8556661	6281	01
8552752	8272	01	8554208	8272	01	8554799	1850	01	8555484	8553	03	8556662	6281	01
8552753	8272	01	8554208	8272	02	8554819	1551	01	8555557	8290	08			
8552754	8272	01	8554209	8272	01	8554829	1543	01	8555557	8293	01	8556664	6281	01
8552755	8272	01	8554210	6227	01	8554830	1543	01	8555557	8293	08	8556665	6281	01

Deutsch

Répertoire numérique - Numerical index - Sachverzeichnis, nach Nummern geordnet
Fortegnelse over reservedels numrene - Repertorio numérico - Indice numérico - Numeriek overzicht - Nummerregister

120.20
B P.R. 728

1 Numéro des pièces - Part Number - Ersatzteilnummer - Delnumre - Numeros de las piezas - Numeri di pezzi - Nummers der onderdelen - Reservdelsnummer
2 Numéro des planches - Plate Number - Bildtafelnummer - Planche-Numre - Numeros de las laminas - Numeri delle tavole - Nummers der afbeeldingen - Bildnummer
Quantité par véhicule - Quantity per vehicle - Menge pro fahrzg - Antal pr. vogn - Cantitad por véhiculo - Quantita per vehicolo - Aant. per wagen - Antal per bil

		3	1	2	3	1	2	3	1	2	3	1	2	3
8556666	6281	02	8575158	8554	01	9504783	6293	01	980358770	1440	04	9807446	3105	01
8556667	6287	01	8575159	8554	01	9504857	1801	01	980358790	1440	04	9807449	3110	01
8556668	6283	01	8575160	8554	01	9504857	1806	01	9806081	1460	01	9807450	3101	01
8556669	6287	01	8575161	8554	01	9504857	1807	01	9806082	1460	01	9807609	3130	01
8556670	6210	07	8575201	3130	02	9504858	1810	01	9806083	1460	01	9807640	3130	01
8556670	6211	05	8575259	8411	01	9504858	1815	01	9806091	1460	01	9807675	3101	01
8556670	6215	06	8575260	8411	01	9504862	6291	01	9806092	1460	01	9816597	4340	01
8556670	6216	01	8575305	8553	01	9504862	6293	01	9806093	1460	01	9816598	4340	01
8575001	1440	04	8575330	8553	01	9504864	6291	01	9806094	1460	01	9816601	4312	01
8575005	8272	01	8575435	8554	01	9504864	6293	01	9806167	1501	01	9816602	4312	01
8575005	8272	02	8575436	8554	01	9504909	6291	01	9806343	1430	01	9816636	4310	01
8575006	8405	02	8575437	8554	01	9504909	6293	01	9806344	1430	01	9816637	4310	01
8575006	8405	04	8575438	8554	01	9504910	6291	01	9806345	1430	01	9816779	4340	01
8575006	8407	02	8575439	8554	01	9504910	6293	01	9806346	1430	01	9816780	4340	01
8575010	8407	01	8575440	8554	01	9504971	6291	01	9806416	1701	01	9816800	4340	01
8575011	8407	01	8575467	8407	01	9504971	6293	01	9806422	1440	01	9816801	4340	01
8575015	8411	01	8575468	8407	01	9505006	6296	01	9806434	1601	01	9816802	4340	01
8575016	8411	01	8575613	8220	01	9505010	6296	01	9806435	1601	01	9816803	4340	01
8575017	8418	01	8575613	8225	01	9505011	6296	01	9806453	1415	01	9816818	4312	01
8575018	8418	01	8575613	8250	01	9505104	6291	01	9806454	1430	01	9816819	4312	01
8575038	8245	02	8575614	8220	01	9505105	6291	01	9806461	1710	01	9817054	4240	01
8575039	8245	02	8575614	8225	01	9505106	6291	01	9806569	1405	01	9817055	4240	01
8575040	8245	02	8575614	8250	01	9505107	6290	01	9806577	1430	01	9817070	4210	01
8575041	8245	02	8575615	8220	01	9505107	6291	01	9806578	1430	01	9817071	4210	01
8575045	8245	02	8575615	8225	01	9505108	6291	01	9806599	1440	01	9817088	4240	01
8575046	8403	02	8575615	8250	01	9505109	6291	01	9806603	1520	01	981708899	4240	01
8575051	8560	01	8575615	8278	01	9505110	6291	01	9806709	1515	01	9817089	4240	01
8575052	8560	01	8575616	8220	01	9505111	6291	01	9806710	1515	01	981708999	4240	01
8575075	8535	01	8575616	8225	01	9505196	6293	01	9806722	1720	01	9817090	4340	01
8575147	8554	01	8575616	8250	01	9505276	6293	01	9806770	1440	04	981709099	4340	01
8575148	8554	01	8575616	8278	01	9505277	6293	01	9806771	1420	01	9817091	4340	01
8575149	8554	01	8575651	8407	01	9505278	6293	01	9806793	1501	01	981709199	4340	01
8575150	8554	01	8575652	8407	01	9505279	6293	01	9806794	1501	01	9817092	4230	02
8575151	8554	01	8575769	6288	01	9505280	6293	01	9806798	1401	01	9817245	4212	02
8575152	8554	01	9504758	6291	01	9505282	6293	01	9806799	1401	01	9817246	4212	01
8575153	8554	01	9504759	6291	01				9806800	1405	01	9817247	4212	01
8575154	8554	01	9504759	6293	01	980358721	1440	04	9806801	1405	01	9817264	4210	01
8575155	8554	01	9504760	6291	01	980358730	1440	04	9806819	1430	01	9817265	4210	01
8575156	8554	01	9504760	6293	01	980358740	1440	04	9806879	1701	01	9817283	4212	02
8575157	8554	01	9504783	6291	01	980358751	1440	04	9806891	1701	01	9817307	4240	01

120.23

Répertoire numérique - Numerical index - Sachverzeichnis, nach Nummern geordnet
Fortegnelse over reservedels numrene - Repertorio numérico - Indice numérico - Numeriek overzicht - Nummerregister

120.21
B P.R. 728

1 Numéro des pièces - Part Number - Ersatzteilnummer - Delnumre - Numeros de las piezas - Numeri di pezzi - Nummers der onderdelen - Reservdelsnummer
2 Numéro des planches - Plate Number - Bildtafelnummer - Planche-Numre - Numeros de las laminas - Numeri delle tavole - Nummers der afbeeldingen - Bildnummer
Quantité par véhicule - Quantity per vehicle - Menge pro fahrzg - Antal pr. vogn - Cantitad por véhiculo - Quantita per vehicolo - Aant. per wagen - Antal per bil

1		3	1	2	3	1	2	3	1	2	3	1	2	3
9817308	4240	01	9837016	6290	01	9880043	1401	01	9909936	8201	01	9945170	6270	01
9817348	4230	02	9837017	6290	01	9885054	8105	01	9909937	8230	01	9945172	6265	01
9818004	4310	01	9837018	6290	01	988505401	8105	01	9909938	8230	01	9945183	6270	01
9818005	4310	01	9837019	6290	01	988505402	8105	01	9909946	8278	01	9945184	6270	01
9819460	4010	02	9837020	6290	01	988505403	8105	01	9909978	8230	01	9945185	6270	01
9819464	4020	01	9837021	6290	01	9900186	8115	01	9909979	8230	01	9945186	6270	01
9819465	4020	01	9837022	6290	01	9902179	8122	01	9920157	8115	01	9949070	8520	01
9819469	4001	01	9837023	6290	01	9902180	8270	01	9920158	8115	01	9960007	1440	04
981946999	4001	01	9837024	6290	01	9902181	8275	01	9922584	6210	01	9960016	8101	01
9819470	4001	01	9837025	6290	01	9902182	8270	01	9922585	6210	01	9960017	8101	01
981947099	4001	01	9837026	6290	01	9902186	8270	01	9922586	6210	01	9960018	8101	01
9819540	4020	01	9837027	6290	01	9902187	8275	01	9922587	6210	01	9960020	8101	01
9819541	4020	01	9837028	6290	01	9902188	8130	01	9922589	6215	01	9960021	8101	01
9819564	4010	02	9837052	6290	01	9902189	8270	01	9922590	6215	01	9960049	8416	01
9822439	5110	01	9837053	6290	01	9902190	8270	01	9922591	6215	01	9960050	8416	01
9822441	5110	01	9837167	6297	01	9902191	8270	01	9922592	6215	01	996005141	8416	01
9822443	5110	01	9837200	6292	01	9902193	8270	01	9922661	6211	01	996005171	8416	01
9822444	5110	01	9837201	6292	01	9907512	8120	01	9922662	6211	01	996005241	8416	01
9823694	4801	02	9837202	6292	01	9907512	8122	01	9922663	6211	01	996005271	8416	01
9823697	4801	02	9837203	6292	01	9907512	8124	01	9922664	6211	01	9960053	8418	01
9823698	4801	02	9837204	6292	01	9907513	8120	01	9922666	6216	01	9960054	8418	01
9823699	4801	02	9837207	6292	01	9907513	8122	01	9922667	6216	01	9960055	8418	01
9823700	4801	02	9837208	6292	01	9907513	8124	01	9922668	6216	01	9960056	8418	01
9823701	4801	02	9837209	6292	01	9907707	8122	01	9922669	6216	01	996005741	8418	01
9823718	4805	02	9837210	6292	01	9907708	8122	01	9924098	8145	01	996005771	8418	01
9823720	4805	02	9837211	6292	01	9907709	8122	01	9924099	8145	01	996005841	8418	01
9832169	7101	01	9837213	6292	01	9907710	8122	01	9930122	8555	01	996005871	8418	01
9832210	7101	01	9842283	5805	01	9907711	8122	01	9930123	8555	01	996005941	8418	01
9836994	6296	01	9842284	5810	01	9907712	8122	01	9930465	8132	01	996005971	8418	01
9837005	6290	01	9842285	5805	01	9907713	8122	01	9930499	8539	01	996006041	8418	01
9837006	6290	01	9842298	5820	01	9907714	8122	01	9930500	8539	01	996006071	8418	01
9837007	6290	01	9842320	5805	01	9909841	8201	01	9930501	8539	01	996006141	8411	01
9837008	6290	01	9842321	5810	01	9909842	8201	01	9930509	8539	01	996006171	8411	01
9837009	6290	01	9847448	6220	02	9909843	8230	01	9930510	8539	01	996006241	8411	01
9837010	6290	01	9847448	6221	02	9909844	8230	01	9930511	8539	01	996006261	8411	01
9837011	6290	01	9847461	1810	01	9909890	8278	01	9940113	8280	01	996006271	8411	01
9837012	6290	01	9847462	1815	01	9909931	8278	01	9940114	8280	01	996006272	8411	01
9837013	6290	01	9847464	1806	01	9909933	8201	01	9945167	6270	01	996006341	8411	01
9837014	6290	01	9847495	1806	01	9909934	8201	01	9945168	6270	01	996006371	8411	01
9837015	6290	01	9847525	1807	01	9909935	8201	01	9945169	6270	01	996006441	8411	01

120.23

Répertoire numérique - Numerical index - Sachverzeichnis, nach Nummern geordnet
Fortegnelse over reservedels numrene - Repertorio numérico - Indice numérico - Numeriek overzicht - Nummerregister

120.22
B P.R. 728

1 Numéro des pièces - Part Number - Ersatzteilnummer - Delnumre - Numeros de las piezas - Numeri di pezzi - Nummers der onderdelen - Reservdelsnummer
2 Numéro des planches - Plate Number - Bildtafelnummer - Planche-Numre - Numeros de las laminas - Numeri delle tavole - Nummers der afbeeldingen - Bildnummer
Quantité par véhicule - Quantity per vehicle - Menge pro fahrzg - Antal pr. vogn - Cantitad por véhiculo - Quantita per vehicolo - Aant. per wagen - Antal per bil

		3	1	2	3	1	2	3	1	2	3	1	2	3
996006471	8411	01	9960309	8105	01	998654841	8408	01	9986593	8401	01	998694371	8406	01
9960069	8260	01	9960310	8407	01	998654871	8408	01	9986594	8401	01	9986946	8406	01
9960070	8260	01	9960311	8407	01	998654941	8417	01	9986595	8408	01	998694641	8406	01
9960113	8227	01	9960314	4801	02	998654971	8417	01	9986596	8408	01	9986947	8406	01
9960114	8227	01	9960321	8425	01	998655041	8417	01	9986597	8408	01	998694741	8406	01
9960115	8227	01	9960344	8401	01	998655071	8417	01	9986598	8408	01	9986948	8406	01
9960116	8227	01	9960345	8401	01	998655141	8402	01	9986611	8401	04	9986949	8406	01
9960117	8252	01	9960346	8408	01	998655171	8402	01	9986611	8402	04	9986951	8401	01
9960118	8252	01	9960347	8408	01	998655241	8408	01	9986612	8401	02	9986952	8406	01
9960123	8279	01	9960348	8408	01	998655271	8408	01	9986612	8402	02	9986953	8406	01
9960124	8279	01	9960349	8408	01	998657141	8435	01	9986612	8406	01	9986954	8408	01
9960162	4001	01	9960360	8406	01	998657161	8436	01	9986612	8406	02	998695641	8406	01
996016299	4001	01	9960361	8406	01	998657171	8435	01	9986613	8408	02	998695671	8406	01
9960163	4001	01	996036241	8406	01	998657172	8436	01	9986614	8408	04	998695741	8406	01
996016399	4001	01	996036271	8406	01	9986573	8425	01	9986739	8406	01	998695771	8406	01
9960172	4240	01	996036341	8406	01	998657461	8425	01	998673941	8406	01	998695841	8406	01
996017299	4240	01	996036371	8406	01	998657471	8425	01	9986740	8406	01	998695871	8406	01
9960173	4240	01	996036441	8406	01	9986577	8425	01	998674041	8406	01	998695941	8406	01
996017399	4240	01	996036471	8406	01	998657841	8435	01	9986742	8450	01	998695971	8406	01
9960174	4340	01	996036541	8406	01	998657861	8436	01	998675441	8404	01	998696141	8408	01
996017499	4340	01	9960370	8404	XX	998657871	8435	01	998675471	8404	01	998696171	8408	01
9960175	4340	01	9960370	8404	01	998657872	8436	01	998675641	8404	01	998696241	8408	01
996017599	4340	01	9960371	8404	02	998657941	8435	01	998675671	8404	01	998696271	8408	01
9960177	4310	01	9960383	8404	01	998657961	8436	01	998675841	8410	01	9986963	8401	01
9960178	4310	01	9960397	1430	01	998657971	8435	01	998675871	8410	01	9986964	8401	01
996026561	8411	01	9960407	3501	02	998657972	8436	01	998675941	8410	01	9986965	8408	01
996026571	8411	01	996040799	3501	02	998658041	8435	01	998675971	8410	01	9986966	8408	01
9960276	4020	01	9960439	4310	01	998658061	8436	01	998676041	8410	01	9986967	8408	01
9960277	4020	01	9960440	4310	01	998658071	8435	01	998676071	8410	01	9986968	8408	01
9960298	8124	01	9960446	3140	01	998658072	8436	01	998676141	8410	01	9986969	8408	02
9960299	8124	01	998654341	8402	01	998658141	8435	01	998676171	8410	01	9986970	8408	02
9960300	8124	01	998654371	8402	01	998658161	8436	01	998685441	8415	01	998697141	8417	01
9960301	8124	01	998654441	8402	01	998658171	8435	01	998685471	8415	01	998697171	8417	01
9960302	8124	01	998654471	8402	01	998658172	8436	01	998691941	8402	01	998697241	8417	01
9960303	8124	01	998654541	8408	01	998658441	8435	01	998691971	8402	01	998697271	8417	01
9960304	8124	01	998654571	8408	01	998658461	8436	01	998692041	8408	01	998697341	8415	01
9960305	8124	01	998654641	8408	01	998658471	8435	01	998692071	8408	01	998697371	8415	01
9960306	8105	01	998654671	8408	01	998658472	8436	01	998694241	8406	01	9986974	8406	01
9960307	8105	01	998654741	8408	01	9986590	8401	01	998694271	8406	01	9986975	8406	01
9960308	8105	01	998654771	8408	01	9986591	8408	01	998694341	8406	01	9986976	8406	01

Répertoire numérique - Numerical index - Sachverzeichnis, nach Nummern geordnet
Fortegnelse over reservedels numrene - Repertorio numérico - Indice numérico - Numeriek overzicht - Nummerregister

120.23
B P.R. 728

1 Numéro des pièces - Part Number - Ersatzteilnummer - Delnumre - Numeros de las piezas - Numeri di pezzi - Nummers der onderdelen - Reservdelsnummer
2 Numéro des planches - Plate Number - Bildtafelnummer - Planche-Numre - Numeros de las laminas - Numeri delle tavole - Nummers der afbeeldingen - Bildnummer
Quantité par véhicule - Quantity per vehicle - Menge pro fahrzg - Antal pr. vogn - Cantitad por véhiculo - Quantita per vehicolo - Aant. per wagen - Antal per bil

		3	1	2	3	1	2	3	1	2	3	1	2	3
9986977	8406	01	9991579	8101	01	4754734222	8400	01						
99869784 1	8406	01	9991663	8101	01	4754734223	8400	01						
998697871	8406	01	9991664	8101	01	4843791050	8400	01						
998697941	8406	01	9991665	8101	01	4847011478	8400	XX						
998697971	8406	01	9991666	8101	01									
998698041	8406	01	9991667	8101	01									
998698071	8406	01	9991668	8101	01									
998698141	8406	01	9991669	8101	01									
998698171	8406	01	9991670	8101	01									
9987003	8417	01	9991671	8101	01									
9987004	8417	01	9991672	8101	01	8536723	1870	01						
9987005	8417	01	9991734	8101	01	8536747	1870	01						
9987006	8417	01	9991735	8101	01	8547403	1870	01						
9987007	8415	01				8548035	4401	01						
9987008	8415	01				8550904	6281	01						
998701041	8402	01				8551667	1530	01						
998701071	8402	01				8551667	1531	01						
998701141	8402	01				8551838	1533	01						
998701171	8402	01				8551839	1533	01						
998701241	8408	01	3801045295	7101	01	8556808	6287	01						
998701341	8408	01	4717051364	8400	01	9847474	6222	02						
998701371	8408	01	4717051370	8400	01									
998704441	8406	01	4717051371	8400	01									
998704471	8406	01	4717051372	8400	01									
998704541	8406	01	4717111375	8400	01									
998704571	8406	01	4717111376	8400	01									
9987114	8408	01	4717115124	8400	XX									
9987115	8408	01	4717115143	8400	XX									
9987143	8435	01	4749261563	8400	XX									
9987144	8435	01	4749291608	8400	XX									
9987145	8435	01	4749291609	8400	XX									
9987146	8435	01	4754134094	8400	01									
9987258	8407	01	4754134096	8400	01									
9987259	8407	01	4754235002	8400	01									
998728961	8404	01	4754504169	8400	XX									
998728971	8404	01	4754504177	8400	XX									
9987336	8408	01	4754604203	8400	01									
9987337	8401	01	4754604204	8400	01									
9990019	8101	01	4754604208	8400	01									
9991578	8101	01	4754604249	8400	01									

Per Franzose

à
commande précise,
livraison précise.
ayez toujours en
utilisation le dernier
catalogue paru

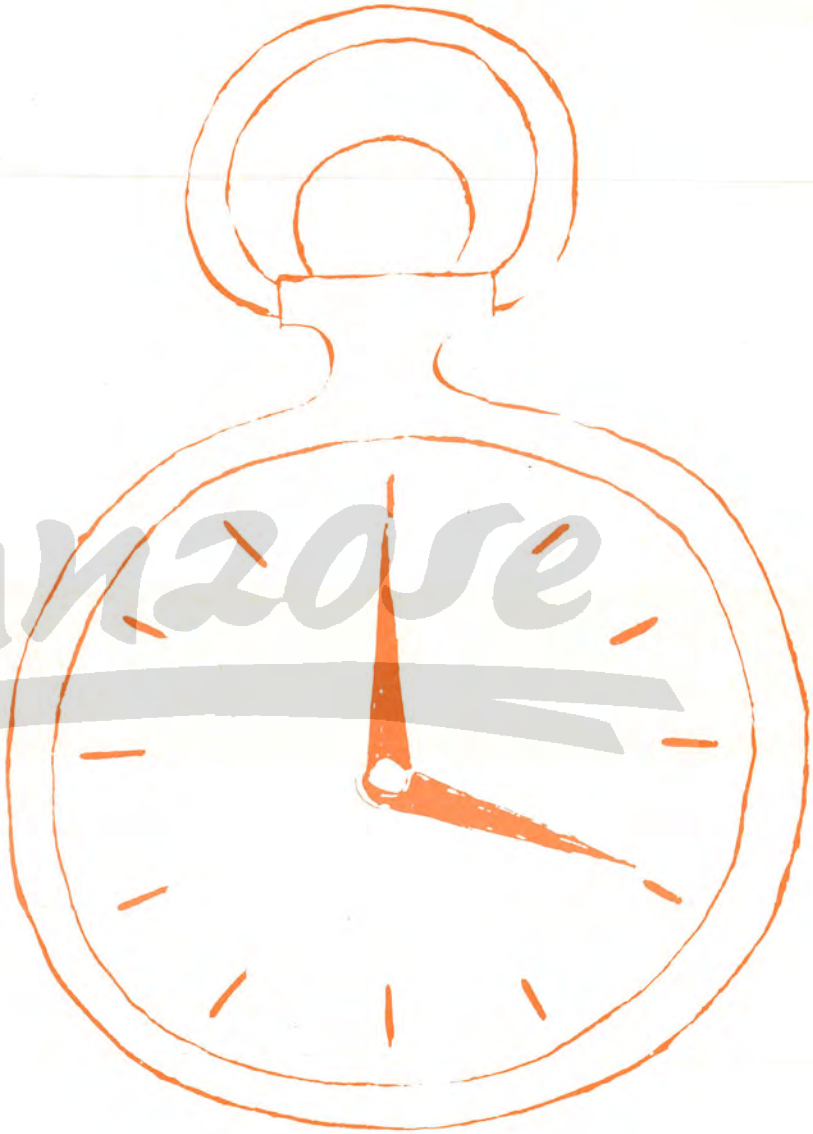

Pet Franzose

Der Franzose